STAROSTWO POWIATOWE
w Krośnie
38-400 KROSNO
ul. Bieszczadzka 1

Egzemplarz nr: **2**

PROJEKT BUDOWLANY

CZĘŚĆ II: PROJEKT ARCHITEKTONICZNO – BUDOWLANY

BRANŻA SANITARNA – CZĘŚĆ 2

RYSUNKI NR 102 - 190

NAZWA OBIEKTU: **BUDOWA KANALIZACJI SANITARNEJ W MIEJSCOWOŚCI ŁĘKI DUKIELSKIE WRAZ Z PRZYSIÓŁKAMI MYSZKOWSKIE, PAŁACÓWKA, ŁAZY I MIEJSCOWOŚCI KOBYLANY, W TYM: SIECI KANALIZACYJNEJ Z PRZYŁĄCZAMI, PRZEPOMPOWNIAMI PRZYDOMOWYMI I SIECIOWYMI WRAZ Z ZASILANIEM ELEKTRYCZNYM**

POWIATOWY ZARZĄD DRÓG
w KROŚNIE
Sprawdzono i uzgodniono
znak: PZD—DT— 345/30/11/12
ze zmianami ozn. kolorem .....
Krosno, dnia 12.03.2013

POWIATOWY ZARZĄD DRÓG w Krośnie

DATA: **wrzesień 2013r.**

PDP–1

PRZEKROCZENIE KANALIZACJĄ SANITARNĄ DROGI POWIATOWEJ NR 1992R KOBYLANY – WIETRZNO, w KM 1+020, METODĄ PRZEWIERTU HORYZONTALNEGO

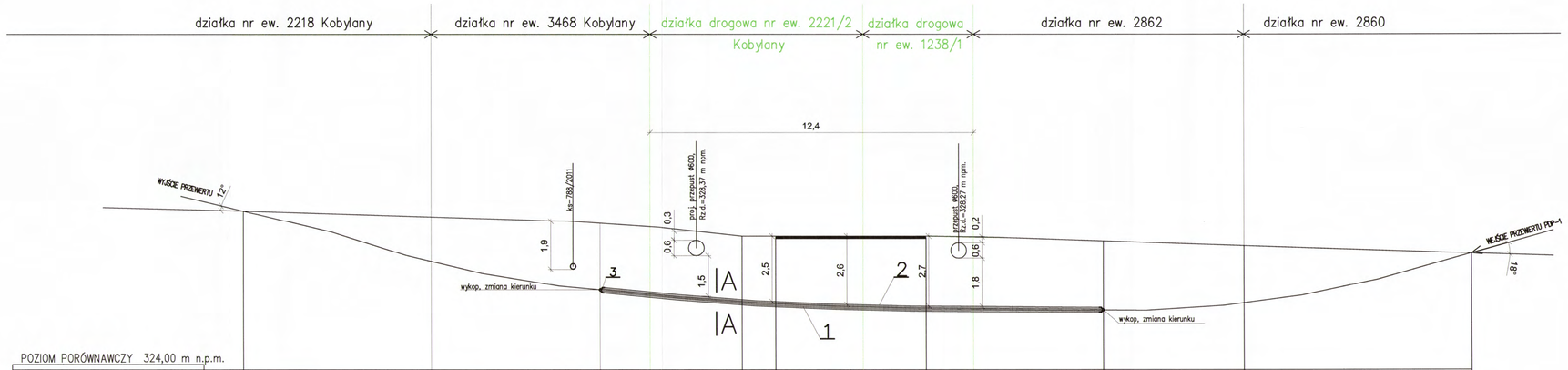

POZIOM PORÓWNAWCZY 324,00 m n.p.m.

| | | |

PDP–2

PRZEKROCZENIE KANALIZACJĄ SANITARNĄ DROGI POWIATOWEJ NR 1992R KOBYLANY – WIETRZNO, w KM 1+135, METODĄ PRZEWIERTU STEROWANEGO

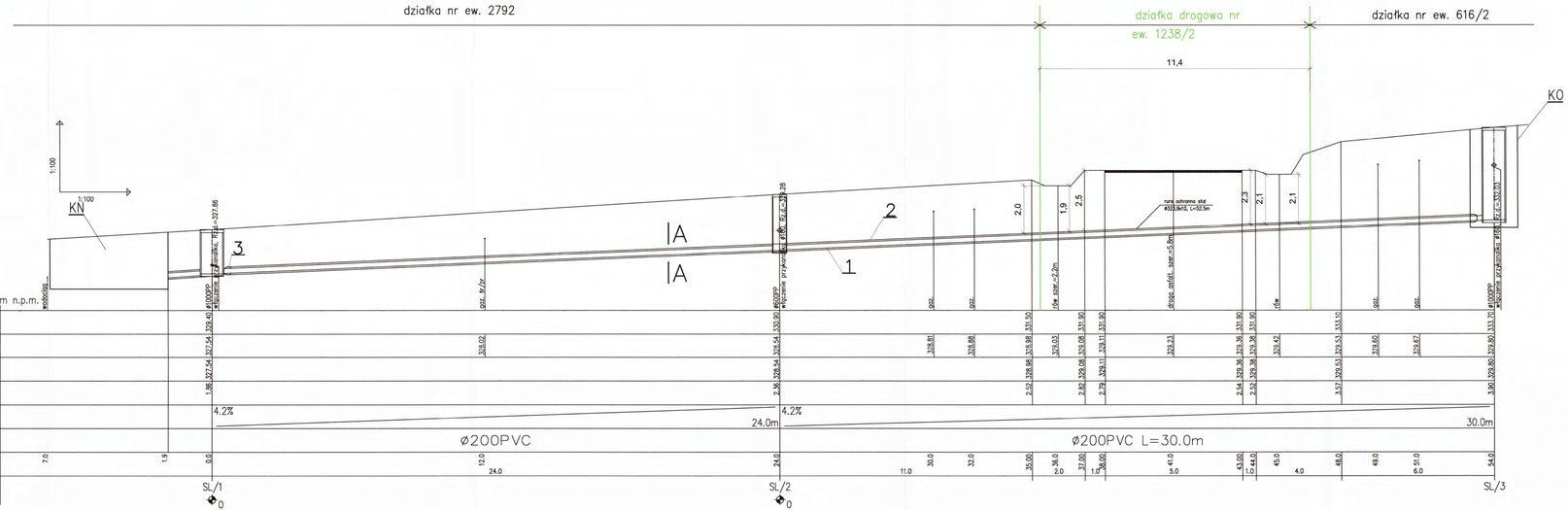

| POZIOM PORÓWNAWCZY 326.00 m n.p.m. | | |

PDP–3

PRZEKROCZENIE KANALIZACJĄ SANITARNĄ DROGI POWIATOWEJ NR 1992R KOBYLANY – WIETRZNO, w KM 1+370, METODĄ PRZEWIERTU STEROWANEGO

STAROSTWO POWIATOWE
w Krośnie
38-400 KROSNO
ul. Bieszczadzka 1

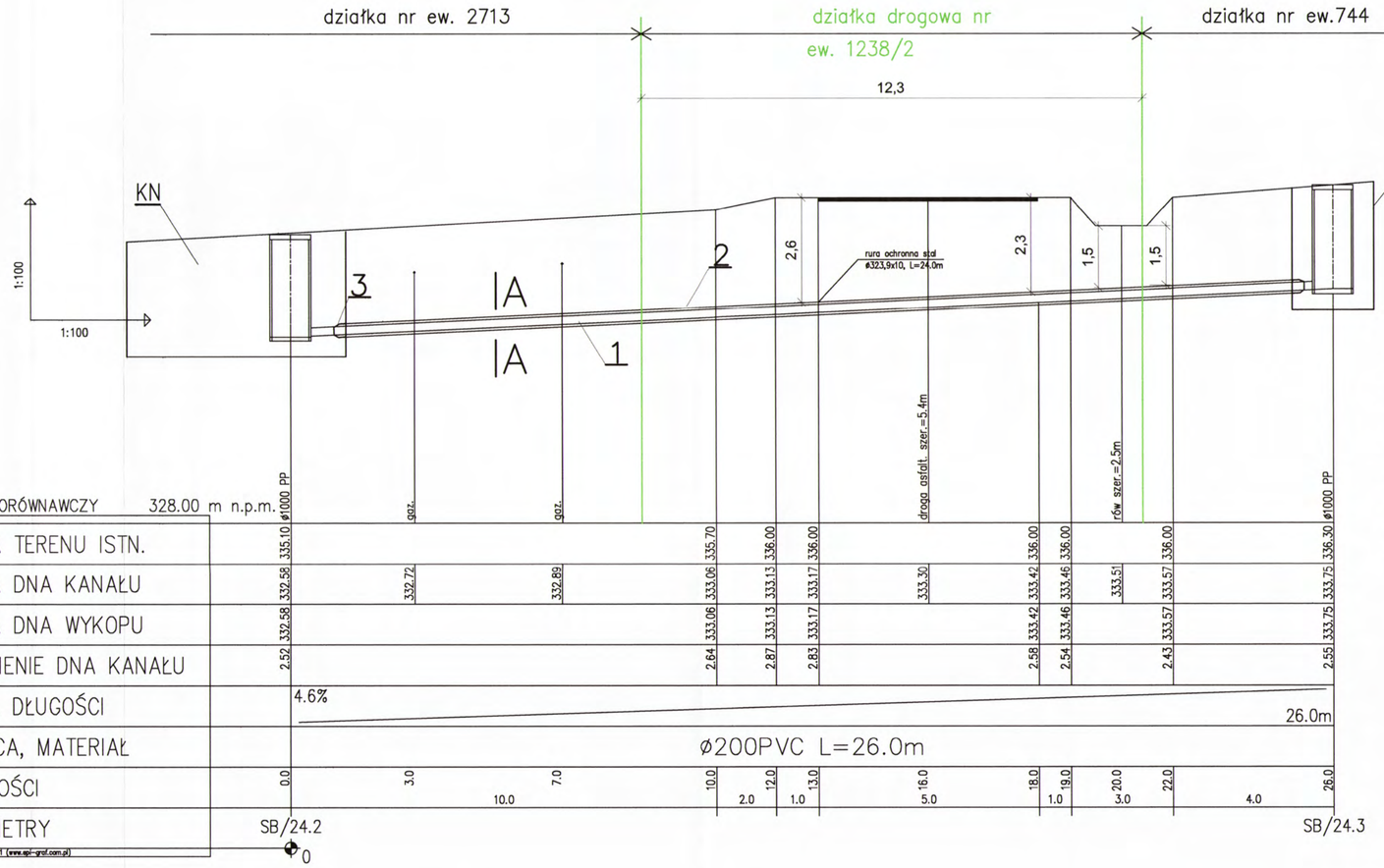

PRZEKRÓJ A–A
skala 1:10

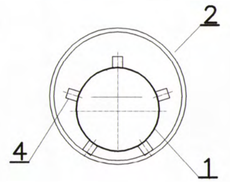

1–rura przewodowa ø200 PVC
2–rura osłonowa ø323,9X10 stal, długość 24.0m
3–manszety uszczelniające
4–płozy dystansowe Integra lub równoważne, typ TR, liczba pierścieni – 17
ilość elem. na 1 pierścień – 6, wys. płozy – 30mm
odległość między pierścieniami – 1,5m
KN – komora nadawcza
KO – komora odbiorcza

mgr inż. EDYTA DROGI
Upr. budowlane do projektowania bez ograniczeń w specjalności instalacyjnej, w zakresie sieci, instalacji i urządzeń sanitarnych
Nr ewid. PDK/0001/POOS/11

Sprawdził: Edyta
mgr inż. KATARZYNA
Upr. budowlane do p
bez ograniczeń w
instalacyjnej, wza
instalacji i urządze
Nr ewid. PDK/01

Eko–Konsulting–Projekt "CONSEKO–BBM–DESIGN" S.A. ul. Wiedeńska 114 30–147 KRAKÓW	NAZWA I ADRES OBIEKTU: BUDOWA KANALIZACJI SANITARNEJ W MIEJSCOWOŚCI ŁĘKI DUKIELSKIE WRAZ Z PRZYSIÓŁKAMI MYSZKOWSKIE, PAŁĄCÓWKA, ŁAZY.
	PRZEDMIOT RYSUNKU: PRZEKROCZENIE DROGI POWIATOWEJ NR 1992R KOBYLANY – WIETRZNO PDP–3
	PROJEKTOWAŁ: mgr inż. Edyta Drogi upr.nr PDK/0001/POOS/11 PODPIS:
	OPRACOWAŁ: mgr inż. Emilia Biedroń, mgr inż. Marta Geneja, mgr inż. Przemysław Michalczyk PODPIS:
	DATA: 12.2012 SKALA: 1:100 STADIUM: PB NR RYS.: 104

392

STAROSTWO POWIATOWE
w Krośnie
38-400 KROSNO
ul. Bieszczadzka 1

PDP–4

PRZEKROCZENIE KANALIZACJĄ SANITARNĄ DROGI POWIATOWEJ NR 1992R KOBYLANY – WIETRZNO, w KM 1+490, METODĄ PRZEWIERTU STEROWANEGO

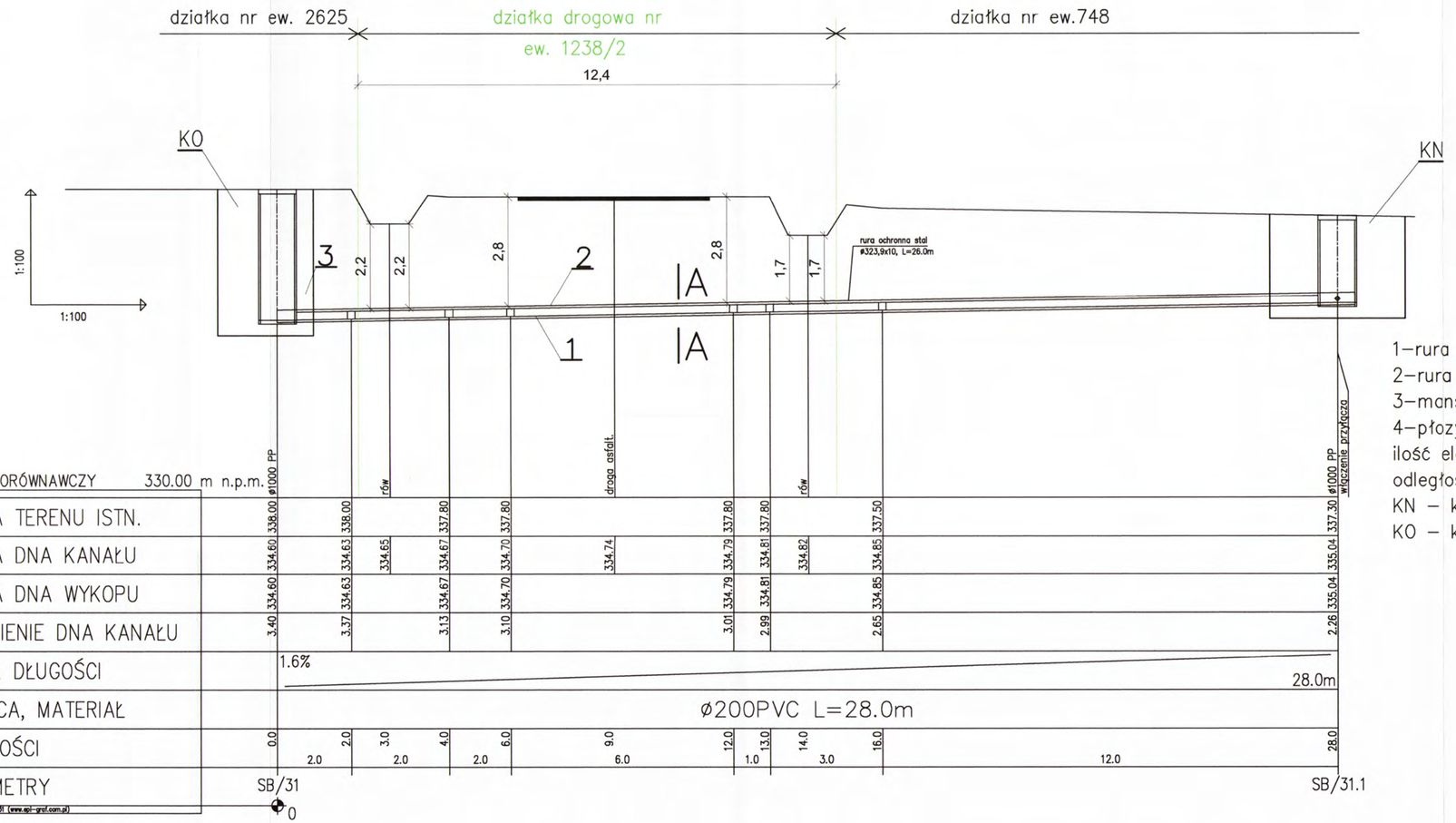

PRZEKRÓJ A–A
skala 1:10

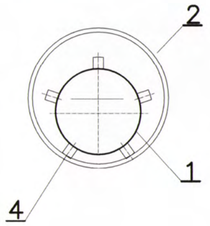

1–rura przewodowa ø200 PVC
2–rura osłonowa ø323,9X10 stal, długość 26.0m
3–manszety uszczelniające
4–płozy dystansowe Integra lub równoważne, typ TR, liczba pierścieni – 18
ilość elem. na 1 pierścień – 6, wys. płozy – 30mm
odległość między pierścieniami – 1,5m
KN – komora nadawcza
KO – komora odbiorcza

Eko-Konsulting-Projekt
"CONSEKO-BBM-DESIGN"S.A.
ul. Wiedeńska 114
30-147 KRAKÓW

NAZWA I ADRES OBIEKTU: BUDOWA KANALIZACJI SANITARNEJ W MIEJSCOWOŚCI ŁĘKI DUKIELSKIE WRAZ Z PRZYSIÓŁKAMI MYSZKOWSKIE, PAŁACÓWKA, ŁAZY

PRZEDMIOT RYSUNKU: PRZEKROCZENIE DROGI POWIATOWEJ NR 1992R KOBYLANY – WIETRZNO PDP–4

PROJEKTOWAŁ: mgr inż. Edyta Drogi
NR I SPECJALNOŚĆ UPRAWNIEŃ: PDK/0001/PODS/11
Upr. bud. do proj. bez ograniczeń w spec. instalacyjnej w zakresie sieci, instalacji i urządzeń cieplnych, wentylacyjnych, gazowych, wodociągowych i kanalizacyjnych
PODPIS:

SPRAWDZIŁ: mgr inż. Katarzyna Obyrtacz
NR I SPECJALNOŚĆ UPRAWNIEŃ: PDK/0172/PODS/11
Upr. bud. do proj. bez ograniczeń w spec. instalacyjnej w zakresie sieci, instalacji i urządzeń cieplnych, wentylacyjnych, gazowych, wodociągowych i kanalizacyjnych
PODPIS:

OPRACOWAŁ: mgr inż. Marta Geneja
mgr inż. Emilia Biedroń
mgr inż. Przemysław Michalczyk
PODPIS:

DATA: 12.2012
SKALA: 1:100
STADIUM: PB
NR RYS.: 105

STAROSTWO POWIATOWE
w Krośnie
38-400 KROSNO
ul. Bieszczadzka 1

PDP–5

PRZEKROCZENIE KANALIZACJĄ SANITARNĄ DROGI POWIATOWEJ NR 1992R KOBYLANY – WIETRZNO, w KM 1+510, METODĄ PRZEWIERTU STEROWANEGO

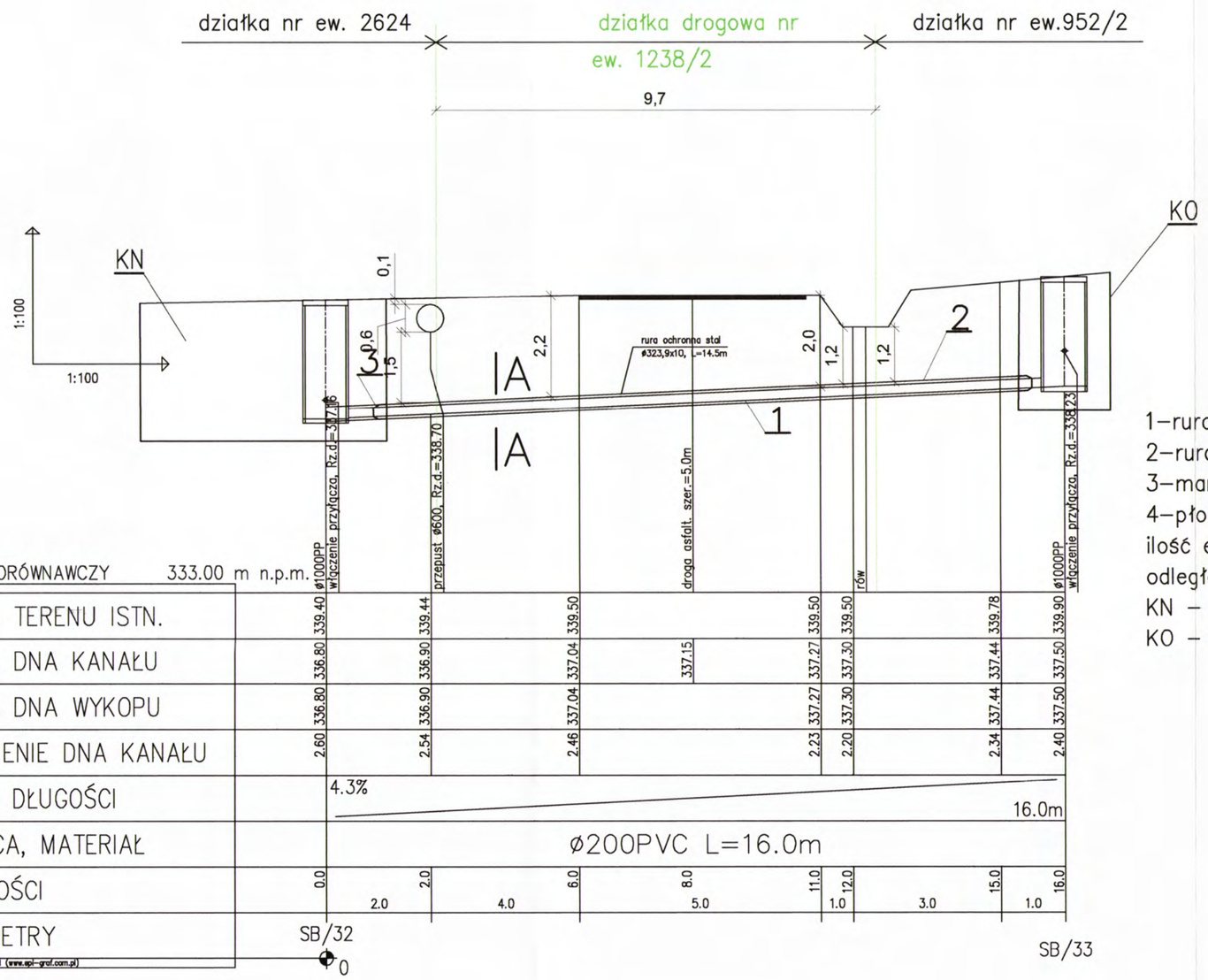

POZIOM PORÓWNAWCZY 333.00 m n.p.m.

RZĘDNA TERENU ISTN.	339.40		339.44		339.50		339.50	339.50		339.78		339.90		
RZĘDNA DNA KANAŁU	336.80		336.90		337.04	337.15	337.27	337.30		337.44		337.50		
RZĘDNA DNA WYKOPU	336.80		336.90		337.04		337.27	337.30		337.44		337.50		
ZAGŁĘBIENIE DNA KANAŁU	2.60		2.54		2.46		2.23	2.20		2.34		2.40		
SPADKI, DŁUGOŚCI		4.3%												16.0m
ŚREDNICA, MATERIAŁ		ø200PVC L=16.0m												
ODLEGŁOŚCI	0.0		2.0		6.0		8.0	11.0	12.0	15.0		16.0		
		2.0		4.0		5.0		1.0		3.0		1.0		
HEKTOMETRY	SB/32													SB/33
	0													

Generator rysunkowy 7.31 (www.spi-graf.com.pl)

PRZEKRÓJ A–A
skala 1:10

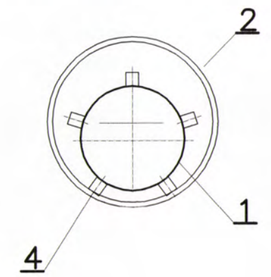

1–rura przewodowa ø200 PVC
2–rura osłonowa ø323,9X10 stal, długość 14.5m
3–manszety uszczelniające
4–płozy dystansowe Integra lub równoważne, typ TR, liczba pierścieni – 11
ilość elem. na 1 pierścień – 6, wys. płozy – 30mm
odległość między pierścieniami – 1,5m
KN – komora nadawcza
KO – komora odbiorcza

Sprawdził: Edyta
mgr inż. KATARZYNA CZYŻ
Upr. budowlane do projektowania bez ograniczeń w specjalności instalacyjnej, w zakresie sieci instalacji i urządzeń sanitar.
Nr ewid. PDK/0172/POOS...

mgr inż. EDYTA DROGI
Upr. budowlane do projektowania bez ograniczeń w specjalności instalacyjnej w zakresie sieci instalacji i urządzeń
Nr ewid. PDK/0001/POOS/11

Eko–Konsulting–Projekt "CONSEKO–BBM–DESIGN"S.A. ul. Wiedeńska 114 30–147 KRAKÓW	NAZWA I ADRES OBIEKTU: BUDOWA KANALIZACJI SANITARNEJ W MIEJSCOWOŚCI ŁĘKI DUKIELSKIE WRAZ Z PRZYSIÓŁKAMI MYSZKOWSKIE, PAŁĄCÓWKA, ŁAZY.
	PRZEDMIOT RYSUNKU: PRZEKROCZENIE DROGI POWIATOWEJ NR 1992R KOBYLANY – WIETRZNO PDF–5
	PROJEKTOWAŁ: mgr inż. Edyta Drogi upr.nr PDK/0001/POOS/11 PODPIS:
	OPRACOWAŁ: mgr inż. Emilia Biedroń, mgr inż. Marta Geneja, mgr inż. Przemysław Michalczyk PODPIS:
	DATA: 12.2012 SKALA: 1:100 STADIUM: PB NR RYS.: 106

STAROSTWO POWIATOWE
w Krośnie
38-400 KROSNO
ul. Bieszczadzka 1

PDP-6

PRZEKROCZENIE KANALIZACJĄ SANITARNĄ DROGI POWIATOWEJ NR 1992R KOBYLANY – WIETRZNO, w KM 1+660, METODĄ PRZEWIERTU STEROWANEGO

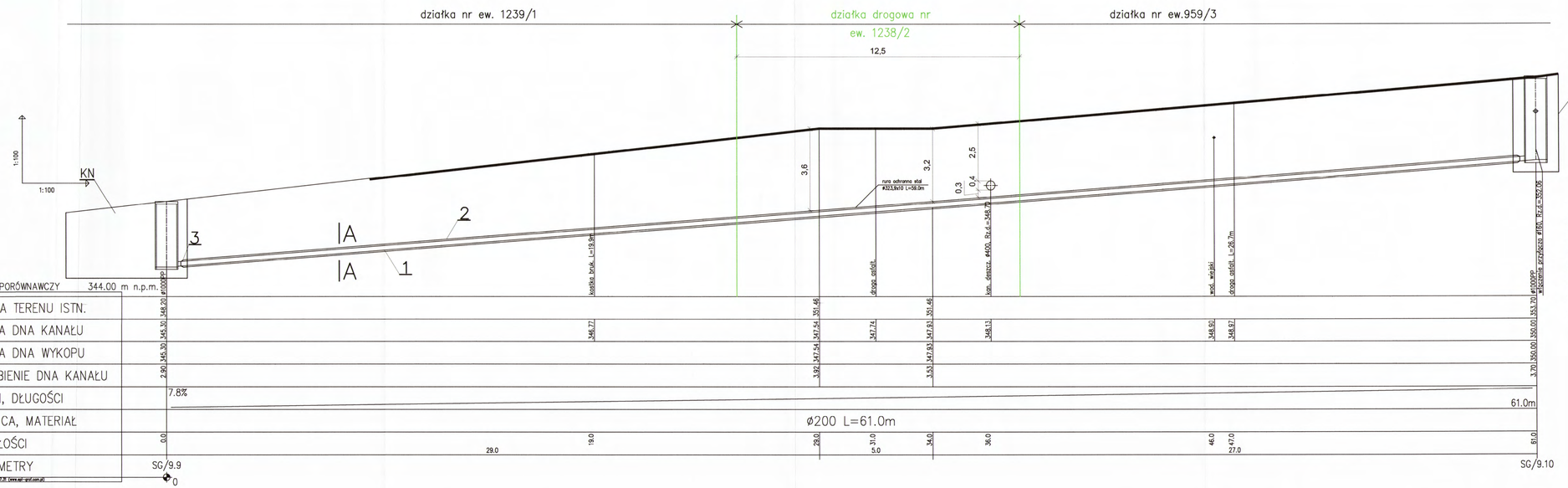

PRZEKRÓJ A–A
skala 1:10

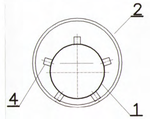

1–rura przewodowa ø200 PVC
2–rura osłonowa ø323,9X10 stal, długość 59.0m
3–manszety uszczelniające
4–płozy dystansowe Integra lub równoważne, typ TR, liczba pierścieni – 40
ilość elem. na 1 pierścień – 6, wys. płozy – 30mm
odległość między pierścieniami – 1,5m
KN – komora nadawcza
KO – komora odbiorcza

Sprawdził: [signature]

mgr inż. EDYTA DROGI
Upr. budowlane do projektowania
bez ograniczeń w specjalności
instalacyjnej, w zakresie sieci,
instalacji i urządzeń sanitarnych
Nr ewid. PDK/0001/POOS/11

mgr inż. KATARZYNA [illegible]
Upr. budowlane do projektowania
bez ograniczeń w specjalności
instalacyjnej, w zakresie sieci,
instalacji i urządzeń sanitarnych
Nr ewid. PDK/0[illegible]/POOS/11

Eko-Konsulting-Projekt
"CONSEKO-BBM-DESIGN" S.A.
ul. Wiedeńska 14
30-147 KRAKÓW

NAZWA I ADRES OBIEKTU:
BUDOWA KANALIZACJI SANITARNEJ W MIEJSCOWOŚCI ŁĘKI DUKIELSKIE WRAZ Z PRZYSIÓŁKAMI MYSZKOWSKIE, PAŁĄCÓWKA, ŁAZY.

PRZEDMIOT RYSUNKU:
PRZEKROCZENIE DROGI POWIATOWEJ NR 1992R KOBYLANY – WIETRZNO PDP-6

PROJEKTOWAŁ: mgr inż. Edyta Drogi upr.nr PDK/0001/POOS/11
PODPIS: [signature]

OPRACOWAŁ: mgr inż. Emilia Biedroń
mgr inż. Marta Geneja
mgr inż. Przemysław Michalczyk
PODPIS: [signature]

DATA: 12.2012
SKALA: 1:100
STADIUM: PB
NR RYS.: 107

395

STAROSTWO POWIATOWE
w Krośnie
38-400 KROSNO
ul. Bieszczadzka 1

PDP–7

PRZEKROCZENIE KANALIZACJĄ SANITARNĄ DROGI POWIATOWEJ NR 1992R KOBYLANY – WIETRZNO, w KM 1+915, METODĄ PRZEWIERTU STEROWANEGO

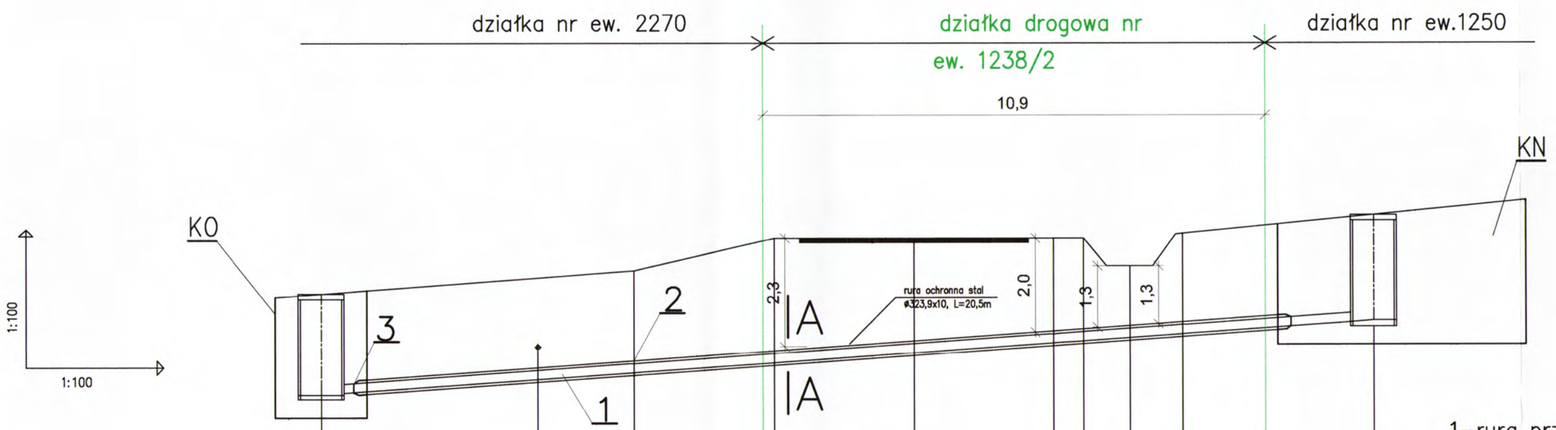

| POZIOM PORÓWNAWCZY 336.00 m n.p.m. | | |

STAROSTWO POWIATOWE
w Krośnie
38-400 KROSNO
ul. Bieszczadzka 1

PDP-8

PRZEKROCZENIE KANALIZACJĄ SANITARNĄ DROGI POWIATOWEJ NR 1992R KOBYLANY – WIETRZNO, w KM 1+990, METODĄ PRZEWIERTU STEROWANEGO

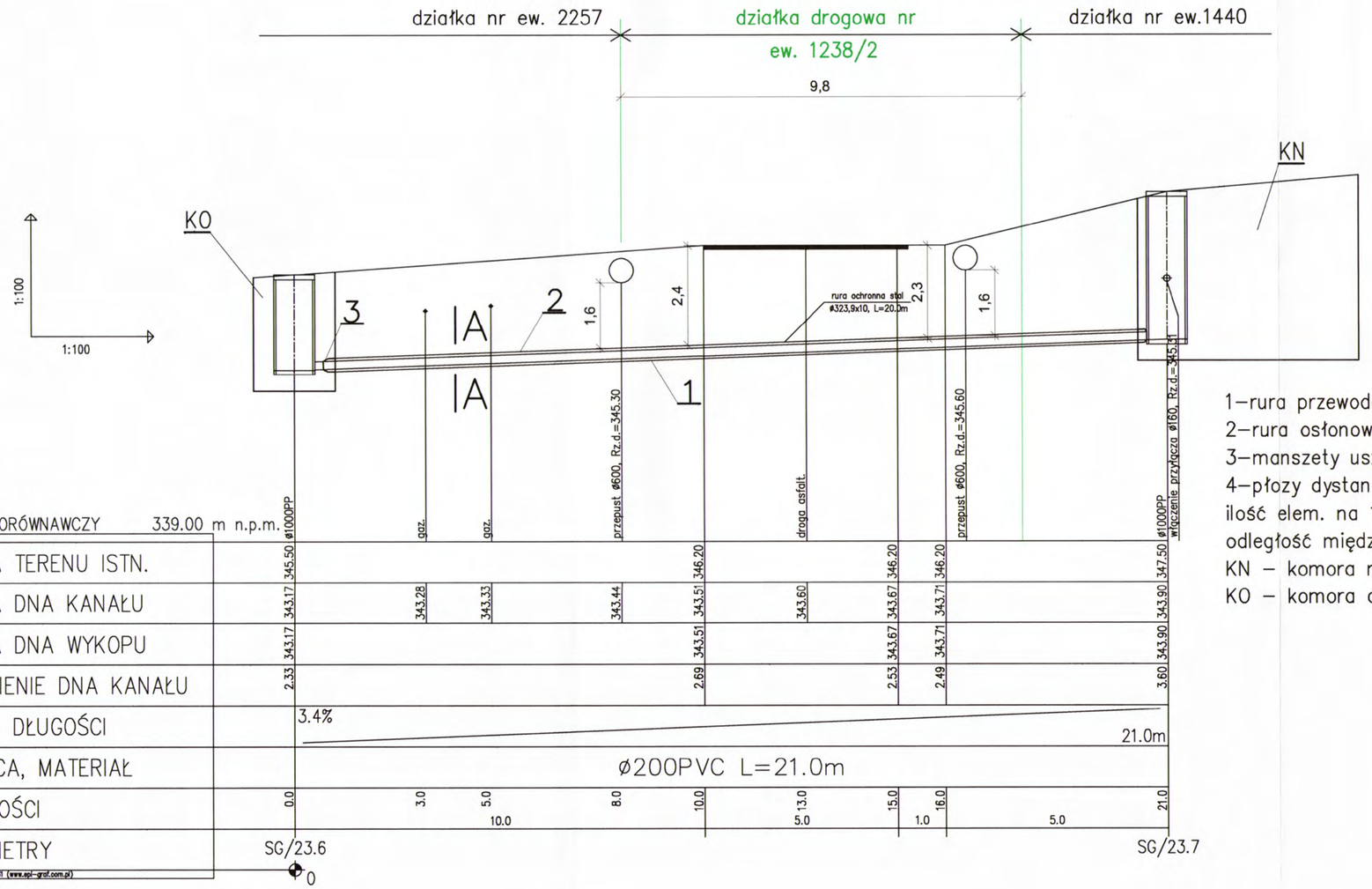

PRZEKRÓJ A–A
skala 1:10

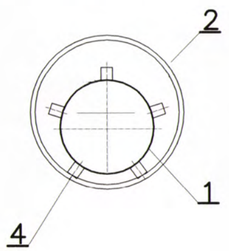

1–rura przewodowa ø200 PVC
2–rura osłonowa ø323,9X10 stal, długość 20.0m
3–manszety uszczelniające
4–płozy dystansowe Integra lub równoważne, typ TR, liczba pierścieni – 14
ilość elem. na 1 pierścień – 6, wys. płozy – 30mm
odległość między pierścieniami – 1,5m
KN – komora nadawcza
KO – komora odbiorcza

mgr inż. EDYTA DROGI
Upr. budowlane do projektowania bez ograniczeń w specjalności instalacyjnej, w zakresie sieci, instalacji i urządzeń sanitarnych
Nr ewid. PDK/0001/POOS/11

mgr inż. KATARZYNA ORY...
Upr. budowlane do projektowania bez ograniczeń w specjalności instalacyjnej, w zakresie sieci, instalacji i urządzeń sanitarnych
Nr ewid. PDK/0172/POOS/11

Eko-Konsulting-Projekt "CONSEKO-BBM-DESIGN"S.A.
ul. Wiedeńska 114
30-147 KRAKÓW

NAZWA I ADRES OBIEKTU:
BUDOWA KANALIZACJI SANITARNEJ W MIEJSCOWOŚCI ŁĘKI DUKIELSKIE WRAZ Z PRZYSIÓŁKAMI MYSZKOWSKIE, PAŁĄCÓWKA, ŁAZY.

PRZEDMIOT RYSUNKU:
PRZEKROCZENIE DROGI POWIATOWEJ NR 1992R KOBYLANY – WIETRZNO PDP-8

PROJEKTOWAŁ: mgr inż. Edyta Drogi upr.nr PDK/0001/POOS/11 PODPIS:

OPRACOWAŁ: mgr inż. Emilia Biedroń, mgr inż. Marta Geneja, mgr inż. Przemysław Michalczyk PODPIS:

DATA: 12.2012 SKALA: 1:100 STADIUM: PB NR RYS.: 109

STAROSTWO POWIATOWE
w Krośnie
38-400 KROSNO
ul. Bieszczadzka 1

PDP–9

PRZEKROCZENIE KANALIZACJĄ SANITARNĄ DROGI POWIATOWEJ NR 1992R KOBYLANY – WIETRZNO, w KM 2+050, METODĄ PRZEWIERTU STEROWANEGO

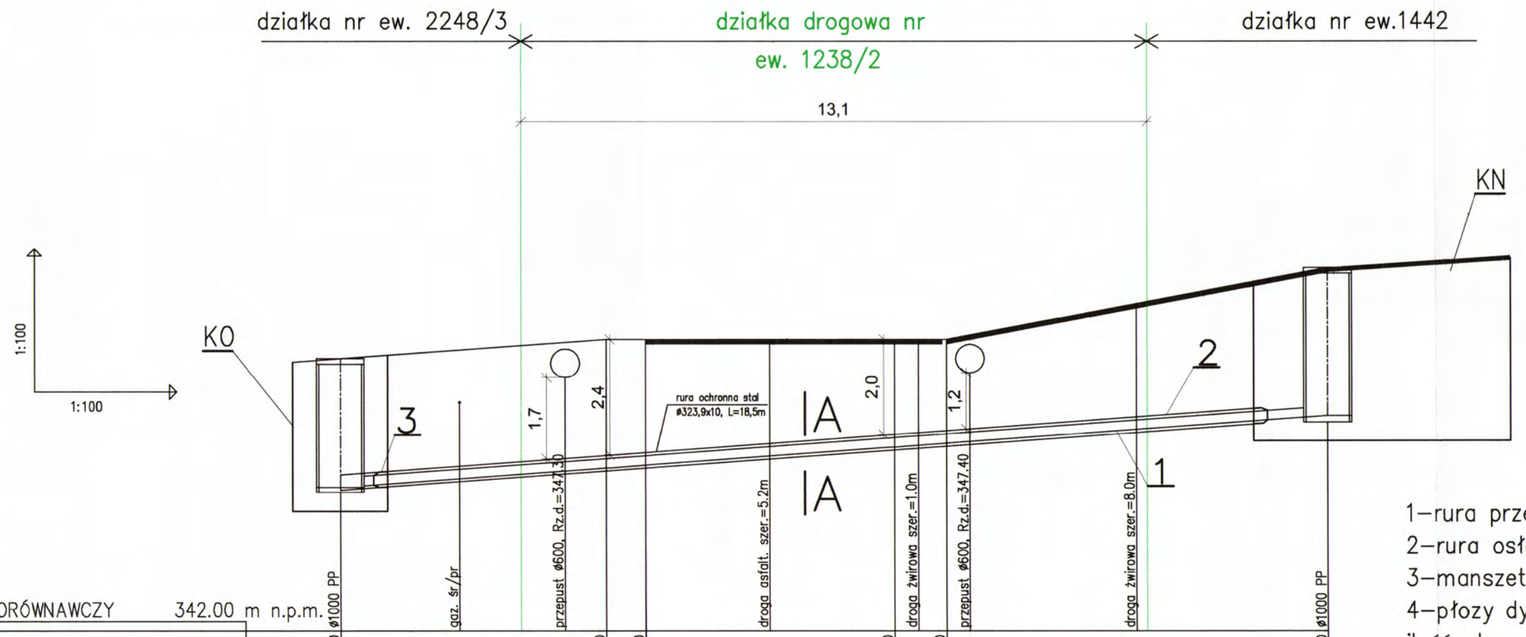

PRZEKRÓJ A–A
skala 1:10

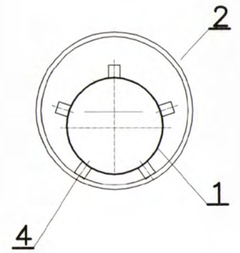

1–rura przewodowa ø200 PVC
2–rura osłonowa ø323,9X10 stal, długość 18,5m
3–manszety uszczelniające
4–płozy dystansowe Integra lub równoważne, typ R, liczba pierścieni – 13
ilość elem. na 1 pierścień – 5, wys. płozy – 42mm
odległość między pierścieniami – 1,5m
KN – komora nadawcza
KO – komora odbiorcza

POZIOM PORÓWNAWCZY 342.00 m n.p.m.

RZĘDNA TERENU ISTN.	ø1000 PP 347.70		gaz. śr/pr 345.18		przepust ø600, Rz.d.=347.30 345.34	348.10	348.10		droga asfalt. szer.=5.2m 345.65		348.10	droga żwirowa szer.=1.0m 348.10		przepust ø600, Rz.d.=347.40 droga żwirowa szer.=8.0m 346.21	ø1000 PP 349.60
RZĘDNA DNA KANAŁU	345.00				345.40	345.46			345.84	345.88	345.92			346.50	
RZĘDNA DNA WYKOPU	345.00				345.40	345.46			345.84		345.92			346.50	
ZAGŁĘBIENIE DNA KANAŁU	2.70				2.70	2.64			2.26		2.18			3.10	
SPADKI, DŁUGOŚCI	7.2%													21.0m	
ŚREDNICA, MATERIAŁ	ø200 L=21.0m														
ODLEGŁOŚCI	0.0	2.0	6.0	5.0	6.0	0.0	6.0	9.0	6.0	12.0	1.0	12.0	13.0	8.0	21.0
HEKTOMETRY	SG/25.4 0														SG/25.5

Generator rysunkowy 7.31 (www.spi-graf.com.pl)

mgr inż. EDYTA DROGI
Upr. budowlane do projektowania bez ograniczeń w specjalności instalacyjnej, w zakresie sieci, instalacji i urządzeń sanitarnych
Nr ewid. PDK/0001/POOS/11

mgr inż. KAZIMIERZ PARTACZ
Upr. budowlane do projektowania bez ograniczeń w specjalności instalacyjnej, w zakresie sieci, instalacji i urządzeń sanitarnych
Nr ewid. PDK/0172/POOS/11

Eko–Konsulting–Projekt "CONSEKO–BBM–DESIGN" S.A.
ul. Wiedeńska 114
30–147 KRAKÓW

NAZWA I ADRES OBIEKTU:
BUDOWA KANALIZACJI SANITARNEJ W MIEJSCOWOŚCI ŁĘKI DUKIELSKIE WRAZ Z PRZYSIÓŁKAMI MYSZKOWSKIE, PAŁĄCÓWKA, ŁAZY.

PRZEDMIOT RYSUNKU:
PRZEKROCZENIE DROGI POWIATOWEJ NR 1992R KOBYLANY – WIETRZNO PDP–9

39

PROJEKTOWAŁ: mgr inż. Edyta Drogi upr.nr PDK/0001/POOS/11 PODPIS:

OPRACOWAŁ: mgr inż. Emilia Biedroń, mgr inż. Marta Geneja, mgr inż. Przemysław Michalczyk PODPIS:

DATA: 12.2012 SKALA: 1:100 STADIUM: PB NR RYS.: 110

PDP–10

PRZEKROCZENIE KANALIZACJĄ SANITARNĄ DROGI POWIATOWEJ NR 1992R KOBYLANY – WIETRZNO, w KM 2+260, METODĄ PRZEWIERTU STEROWANEGO

STAROSTWO POWIATOWE
w Krośnie
38-400 KROSNO
ul. Bieszczadzka 1

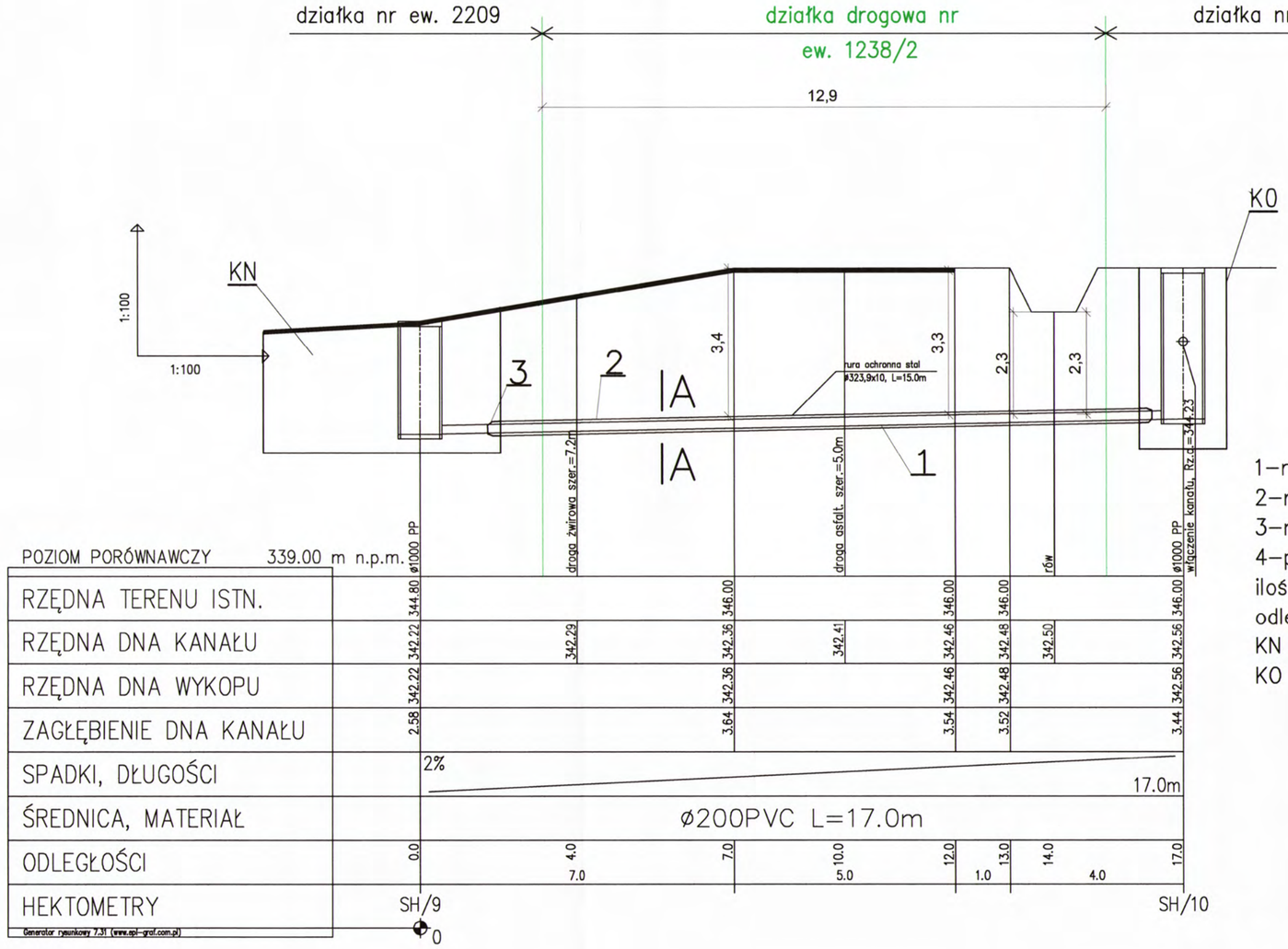

POZIOM PORÓWNAWCZY 339.00 m n.p.m.									
RZĘDNA TERENU ISTN.	344.80		346.00		346.00	346.00		346.00	
RZĘDNA DNA KANAŁU	342.22	342.29	342.36	342.41	342.46	342.48	342.50	342.56	
RZĘDNA DNA WYKOPU	342.22		342.36		342.46	342.48		342.56	
ZAGŁĘBIENIE DNA KANAŁU	2.58		3.64		3.54	3.52		3.44	
SPADKI, DŁUGOŚCI	2%							17.0m	
ŚREDNICA, MATERIAŁ	ø200PVC L=17.0m								
ODLEGŁOŚCI	0.0	4.0	7.0	10.0	12.0	13.0	14.0	17.0	
		7.0		5.0		1.0	4.0		
HEKTOMETRY	SH/9 0							SH/10	

Generator rysunkowy 7.31 (www.spl-graf.com.pl)

PRZEKRÓJ A–A
skala 1:10

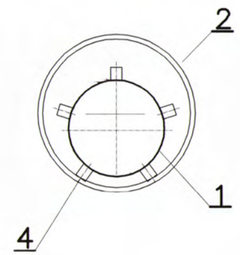

1–rura przewodowa ø200 PVC
2–rura osłonowa ø323,9X10 stal, długość 15,0m
3–manszety uszczelniające
4–płozy dystansowe Integra lub równoważne, typ TR, liczba pierścieni – 11
ilość elem. na 1 pierścień – 6, wys. płozy – 30mm
odległość między pierścieniami – 1,5m
KN – komora nadawcza
K0 – komora odbiorcza

Sprawdził: mgr inż. KATARZYNA [illegible]
Upr. budowlane do projektowania bez ograniczeń w specjalności instalacyjnej, w zakresie sieci instalacji i urządzeń [illegible]
Nr ewid. PDK/0172/POOS/11

mgr inż. EDYTA [illegible]
Upr. budowlane do projektowania bez ograniczeń w specjalności instalacyjnej, w zakresie sieci instalacji i urządzeń [illegible]
Nr ewid. PDK/0001/P[illegible]

Eko–Konsulting–Projekt "CONSEKO–BBM–DESIGN" S.A.
ul. Wiedeńska 114
30–147 KRAKÓW

NAZWA I ADRES OBIEKTU:
BUDOWA KANALIZACJI SANITARNEJ W MIEJSCOWOŚCI ŁĘKI DUKIELSKIE WRAZ Z PRZYSIÓŁKAMI MYSZKOWSKIE, PAŁĄCÓWKA, ŁAZY.

PRZEDMIOT RYSUNKU:
PRZEKROCZENIE DROGI POWIATOWEJ NR 1992R KOBYLANY – WIETRZNO PDP–10

PROJEKTOWAŁ: mgr inż. Edyta Drogi upr.nr PDK/0001/POOS/11 PODPIS:

OPRACOWAŁ: mgr inż. Emilia Biedroń, mgr inż. Marta Geneja, mgr inż. Przemysław Michalczyk PODPIS:

DATA: 12.2012 SKALA: 1:100 STADIUM: PB NR RYS.: 111

STAROSTWO POWIATOWE
w Krośnie
38-400 KROSNO
ul. Bieszczadzka 1

PDP–11

PRZEKROCZENIE KANALIZACJĄ SANITARNĄ DROGI POWIATOWEJ NR 1992R KOBYLANY – WIETRZNO, w KM 2+500, METODĄ PRZEWIERTU STEROWANEGO

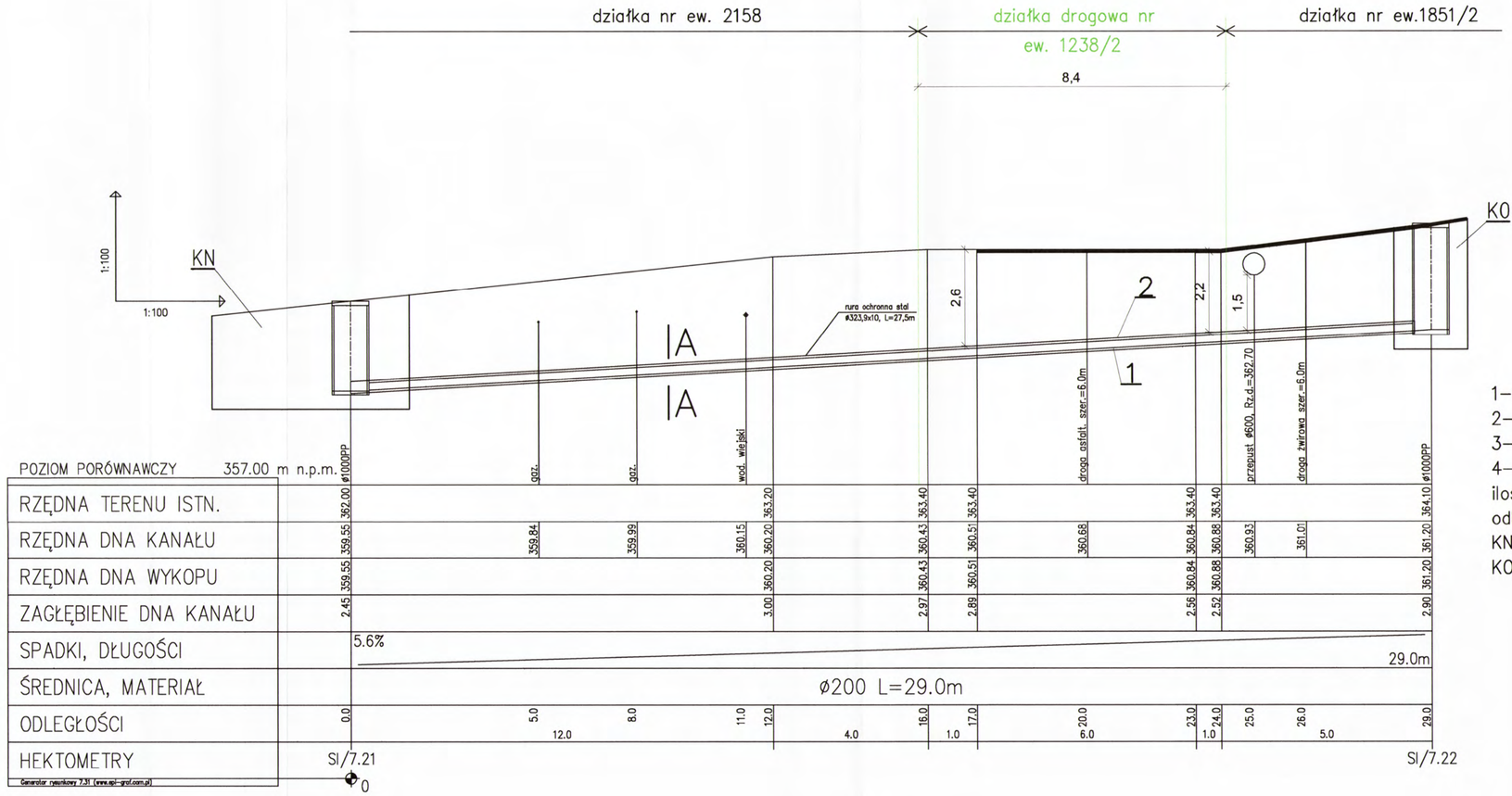

PRZEKRÓJ A–A
skala 1:10

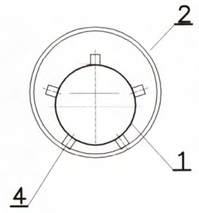

1–rura przewodowa ø200 PVC
2–rura osłonowa ø323,9X10 stal, długość 27,5m
3–manszety uszczelniające
4–płozy dystansowe Integra lub równoważne, typ TR, liczba pierścieni – 19
ilość elem. na 1 pierścień – 6, wys. płozy – 30mm
odległość między pierścieniami – 1,5m
KN – komora nadawcza
KO – komora odbiorcza

Sprawdził: [signature]

mgr inż. EDYTA DROGI
Upr. budowlane do projektowania bez ograniczeń w specjalności instalacyjnej, w zakresie sieci, instalacji i urządzeń sanitarnych
Nr ewid. PDK/0001/POOS/11

mgr inż. KATARZYNA OBYRT
Upr. budowlane do projektowania bez ograniczeń w specjalności instalacyjnej, w zakresie sieci, instalacji i urządzeń sanitarnych
Nr ewid. PDK/0172/POOS/11

Eko-Konsulting-Projekt "CONSEKO-BBM-DESIGN"S.A. ul. Wiedeńska 114 30-147 KRAKÓW	NAZWA I ADRES OBIEKTU: BUDOWA KANALIZACJI SANITARNEJ W MIEJSCOWOŚCI ŁĘKI DUKIELSKIE WRAZ Z PRZYSIÓŁKAMI MYSZKOWSKIE, PAŁĄCÓWKA, ŁAZY.		
	PRZEDMIOT RYSUNKU: PRZEKROCZENIE DROGI POWIATOWEJ NR 1992R KOBYLANY – WIETRZNO PDP–11		
	PROJEKTOWAŁ: mgr inż. Edyta Drogi upr.nr PDK/0001/POOS/11	PODPIS: [signature]	
	OPRACOWAŁ: mgr inż. Emilia Biedroń, mgr inż. Marta Geneja, mgr inż. Przemysław Michalczyk	PODPIS: [signature]	
	DATA: 12.2012	SKALA: 1:100	STADIUM: PB NR RYS.: 112

400

STAROSTWO POWIATOWE
w Krośnie
38-400 KROSNO
ul. Bieszczadzka 1

PDP–12

PRZEKROCZENIE KANALIZACJĄ SANITARNĄ DROGI POWIATOWEJ NR 1992R KOBYLANY – WIETRZNO, w KM 2+675, METODĄ PRZEWIERTU STEROWANEGO

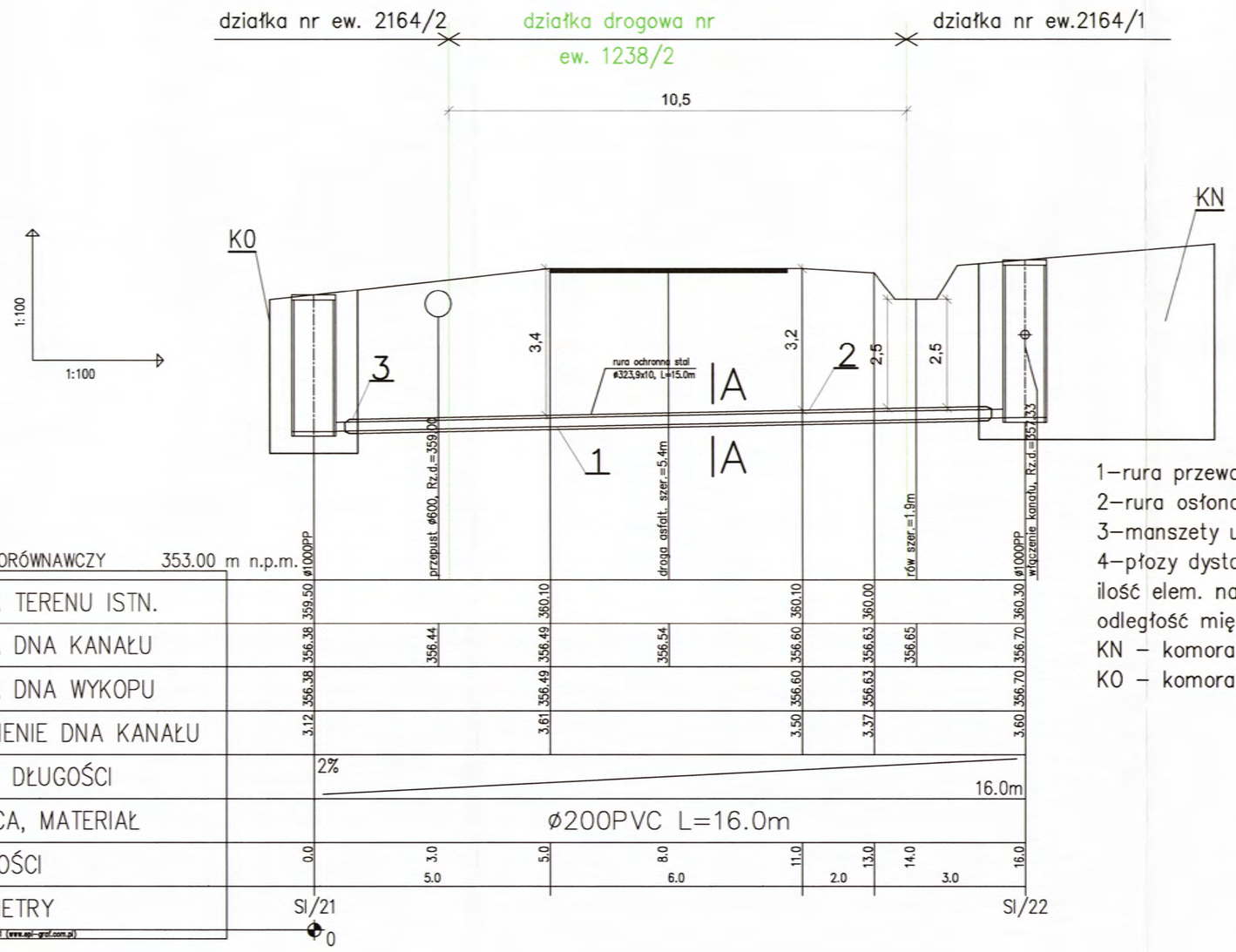

PRZEKRÓJ A–A
skala 1:10

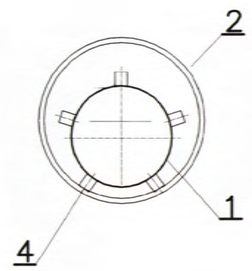

1–rura przewodowa ø200 PVC
2–rura osłonowa ø323,9X10 stal, długość 15.0m
3–manszety uszczelniające
4–płozy dystansowe Integra lub równoważne, typ TR, liczba pierścieni – 11
ilość elem. na 1 pierścień – 6, wys. płozy – 30mm
odległość między pierścieniami – 1,5m
KN – komora nadawcza
K0 – komora odbiorcza

Sprawdził:

mgr inż. EDYTA DROGI
Upr. budowlane do projektowania bez ograniczeń w specjalności instalacyjnej, w zakresie sieci, instalacji i urządzeń sanitarnych
Nr ewid. PDK/0001/POOS/11

mgr inż. KATARZYNA OBIEKTACZ
Upr. budowlane do projektowania bez ograniczeń w specjalności instalacyjnej, w zakresie sieci, instalacji i urządzeń sanitarnych
Nr ewid. PDK/0172/POOS/11

Eko–Konsulting–Projekt "CONSEKO–BBM–DESIGN" S.A.
ul. Wiedeńska 114
30–147 KRAKÓW

NAZWA I ADRES OBIEKTU:
BUDOWA KANALIZACJI SANITARNEJ W MIEJSCOWOŚCI ŁĘKI DUKIELSKIE WRAZ Z PRZYSIÓŁKAMI MYSZKOWSKIE, PAŁACÓWKA, ŁAZY.

PRZEDMIOT RYSUNKU:
PRZEKROCZENIE DROGI POWIATOWEJ NR 1992R KOBYLANY – WIETRZNO PDP–12

PROJEKTOWAŁ: mgr inż. Edyta Drogi upr.nr PDK/0001/POOS/11 PODPIS:

OPRACOWAŁ: mgr inż. Emilia Biedroń, mgr inż. Marta Geneja, mgr inż. Przemysław Michalczyk PODPIS:

DATA: 12.2012 SKALA: 1:100 STADIUM: PB NR RYS.: 113

STAROSTWO POWIATOWE
w Krośnie
38-400 KROSNO
ul. Bieszczadzka 1

PDP–13

PRZEKROCZENIE KANALIZACJĄ SANITARNĄ DROGI POWIATOWEJ NR 1992R KOBYLANY – WIETRZNO, w KM 2+820, METODĄ ROZKOPU

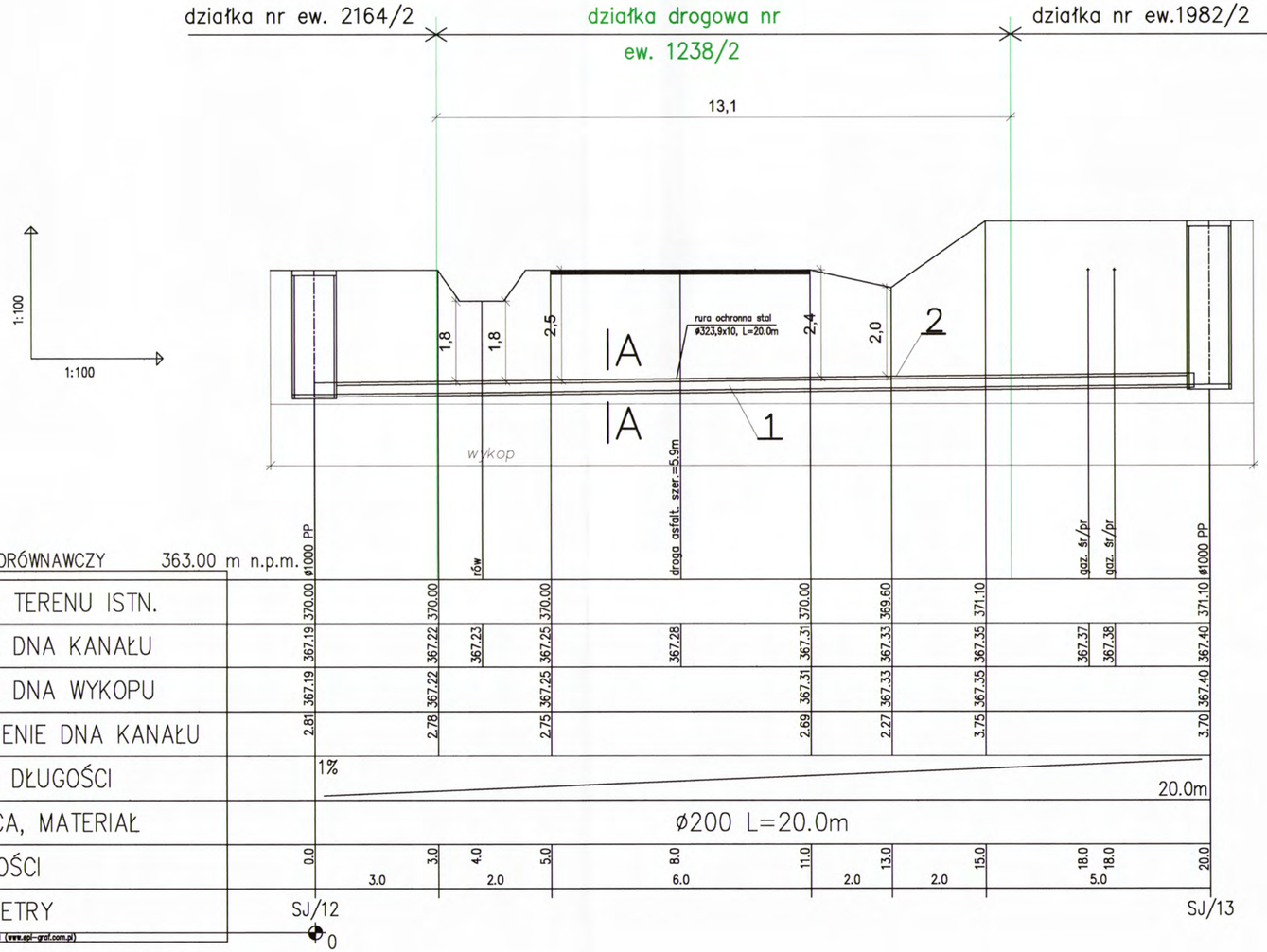

PRZEKRÓJ A–A
skala 1:10

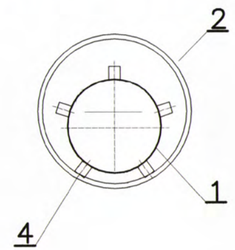

1–rura przewodowa ø200 PVC
2–rura osłonowa ø323,9X10 stal, długość 20.0m
3–manszety uszczelniające
4–płozy dystansowe Integra lub równoważne, typ TR, liczba pierścieni – 14
ilość elem. na 1 pierścień – 6, wys. płozy – 30mm
odległość między pierścieniami – 1,5m

mgr inż. EDYTA DROGI
Upr. budowlane do projektowania bez ograniczeń w specjalności instalacyjnej, w zakresie sieci, instalacji i urządzeń sanitarnych
Nr ewid. PDK/0001/POOS/11

mgr inż. KATARZYNA CRYSTACZ
Upr. budowlane do projektowania bez ograniczeń w specjalności instalacyjnej, w zakresie sieci, instalacji i urządzeń sanitarnych
Nr ewid. PDK/0002/POOS/11

Eko-Konsulting-Projekt "CONSEKO-BBM-DESIGN" S.A.
ul. Wiedeńska 114
30-147 KRAKÓW

NAZWA I ADRES OBIEKTU:
BUDOWA KANALIZACJI SANITARNEJ W MIEJSCOWOŚCI ŁĘKI DUKIELSKIE WRAZ Z PRZYSIÓŁKAMI MYSZKOWSKIE, PAŁACÓWKA, ŁAZY.

PRZEDMIOT RYSUNKU:
PRZEKROCZENIE DROGI POWIATOWEJ NR 1992R KOBYLANY – WIETRZNO PDP-13

PROJEKTOWAŁ: mgr inż. Edyta Drogi upr.nr PDK/0001/POOS/11 PODPIS:

OPRACOWAŁ: mgr inż. Emilia Biedroń, mgr inż. Marta Geneja, mgr inż. Przemysław Michalczyk PODPIS:

DATA: 12.2012 SKALA: 1:100 STADIUM: PB NR RYS.: 114

STAROSTWO POWIATOWE
w Krośnie
38-400 KROSNO
ul. Błeszczadzka 1

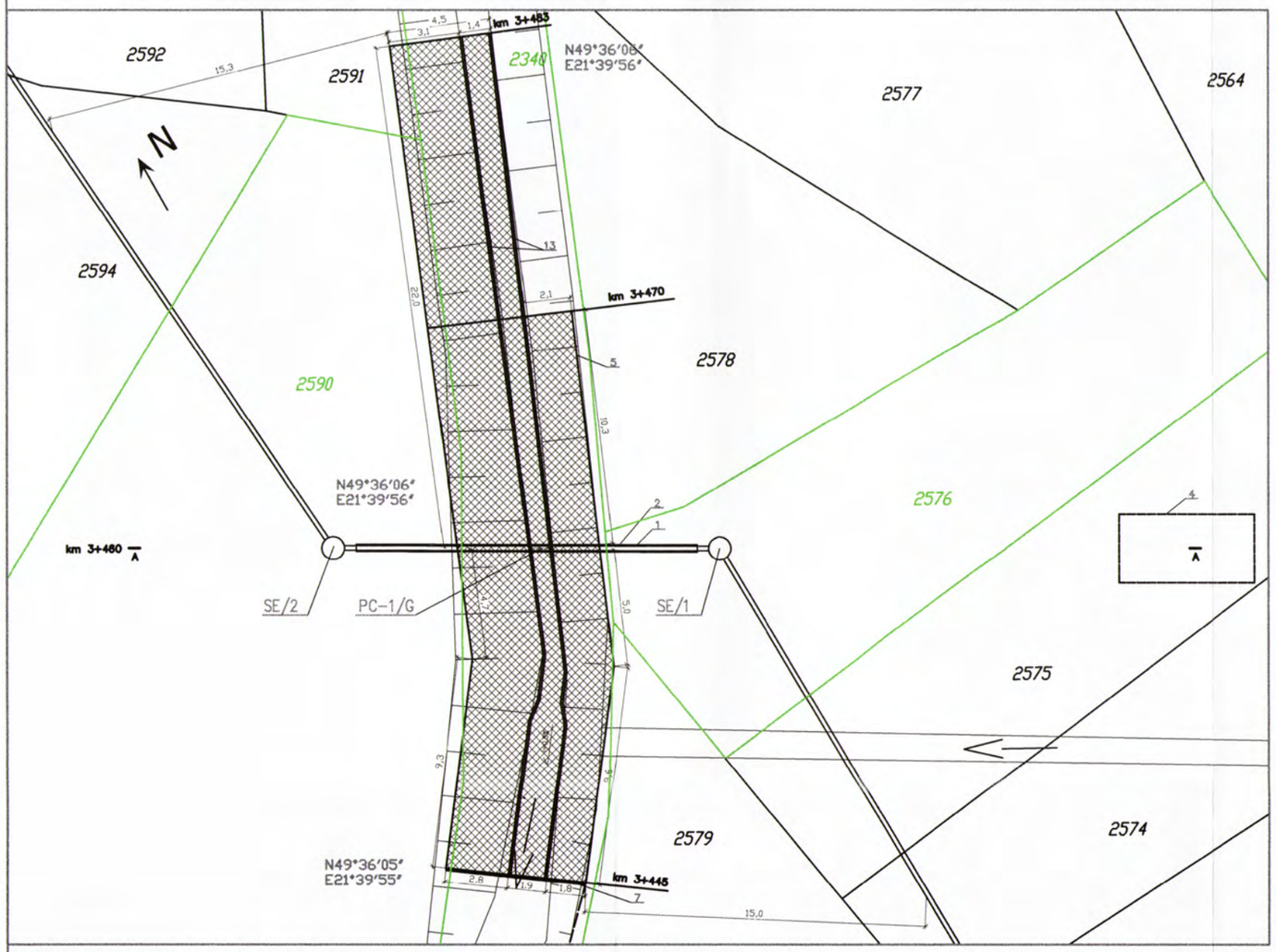

OZNACZENIA:

1–rura przewodowa PCV ø200x5,9mm
2–rura osłonowa stalowa ø323,9x10,0mm
4–miejsce ustawienia wiertnicy
5–płyty JOMB (1,0x0,75x0,125m) na geowłókninie
7–palisada z pali drew.ø4–6cm, długości 0,9m, głębokość wbicia 0,8m
13–krawężniki (0,2x0,30x1,0m) na podsypce piaskowej
granice nieruchomości usytuowanych w zasięgu oddziaływania zamierzonego korzystania z wód

Eko–Konsulting–Projekt "CONSEKO–BBM–DESIGN" S.A. ul. Wiedeńska 114 30-147 KRAKÓW	NAZWA I ADRES OBIEKTU: BUDOWA KANALIZACJI SANITARNEJ W MIEJSCOWOŚCI ŁĘKI DUKIELSKIE WRAZ Z PRZYSIÓŁKAMI MYSZKOWKSKIE, PAŁACÓWKA, ŁAZY	
	PRZEDMIOT RYSUNKU: MAPA POGLĄDOWA DLA PRZEKROCZENIA POTOKU RÓWNIA PC-1/G	
	PROJEKTOWAŁ: mgr inż. Edyta Drogi — NR i SPECJALNOŚĆ UPRAWNIEŃ: PDK/0001/POOS/11 Upr. bud. do proj. bez ograniczeń w spec. instalacyjnej w zakresie sieci, instalacji i urządzeń cieplnych, wentylacyjnych, gazowych, wodociągowych i kanalizacyjnych	PODPIS:
	SPRAWDZIŁ: mgr inż. Katarzyna Obyrtacz — NR i SPECJALNOŚĆ UPRAWNIEŃ: PDK/0172/POOS/11 Upr. bud. do proj. bez ograniczeń w spec. instalacyjnej w zakresie sieci, instalacji i urządzeń cieplnych, wentylacyjnych, gazowych, wodociągowych i kanalizacyjnych	PODPIS:
	OPRACOWAŁ: mgr inż. Emilia Biedroń, mgr inż. Przemysław Michalczyk	PODPIS:
	DATA: 02.2013 — SKALA: 1:250	STADIUM: PB — NR RYS.: 115

PC–1/G

PRZEKROCZENIE POTOKU RÓWNIA W KM 3+460 – METODĄ PRZEWIERTU STEROWANEGO HORYZONTALNEGO – PRZEKRÓJ A–A

STAROSTWO POWIATOWE
w Krośnie
38-400 KROSNO
ul. Bieszczadzka 1

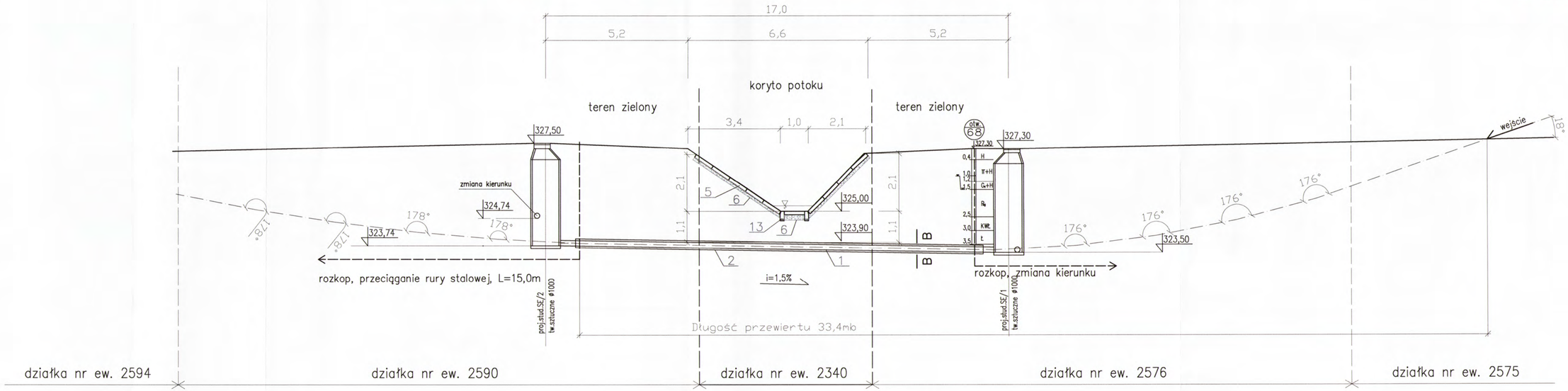

PRZEKRÓJ B–B
skala 1:10

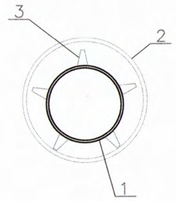

OZNACZENIA:

1–rura przewodowa PCV ø200x5,9mm
2–rura osłonowa stalowa Ø323,9x10,0mm
3–płozy dystansowe Integra lub równoważne, typ TR, liczba pierścieni – 11, ilość elem. na 1 pierścień – 6, wys. płozy – 30mm, odległość między pierścieniami – 1,5m
5–płyty JOMB (1,0x0,75x0,125m) na geowłókninie
6–podsypka piaskowo–żwirowa
13–krawężniki (0,2x0,30x1,0m) na podsypce piaskowej

Eko-Konsulting-Projekt "CONSEKO-BBM-DESIGN" S.A. ul. Wadowicka 114 30-147 KRAKÓW	NAZWA I ADRES OBIEKTU: BUDOWA KANALIZACJI SANITARNEJ W MIEJSCOWOŚCI ŁĘKI DUKIELSKIE WRAZ Z PRZYSIÓŁKAMI MYSZKOWSKIE, PAŁACÓWKA, ŁAZY		
	PRZEDMIOT RYSUNKU: PRZEKROCZENIE POTOKU RÓWNIA PC–1/G		
	PROJEKTOWAŁ: mgr inż. Edyta Drogi — NR I SPECJALNOŚĆ UPRAWNIEŃ: PDK/0001/POOS/11 — Upr. bud. do proj. bez ograniczeń w spec. instalacyjnej w zakresie sieci, instalacji i urządzeń cieplnych, wentylacyjnych, gazowych, wodociągowych i kanalizacyjnych	PODPIS:	
	SPRAWDZIŁ: mgr inż. Katarzyna Obyrtacz — NR I SPECJALNOŚĆ UPRAWNIEŃ: PDK/0172/POOS/11 — Upr. bud. do proj. bez ograniczeń w spec. instalacyjnej w zakresie sieci, instalacji i urządzeń cieplnych, wentylacyjnych, gazowych, wodociągowych i kanalizacyjnych	PODPIS:	
	OPRACOWAŁ: mgr inż. Marta Geneja, mgr inż. Emilia Biedroń, mgr inż. Przemysław Michalczyk	PODPIS:	
	DATA: 02.2013	SKALA: 1:100	STADIUM: PB — NR RYS.: 116

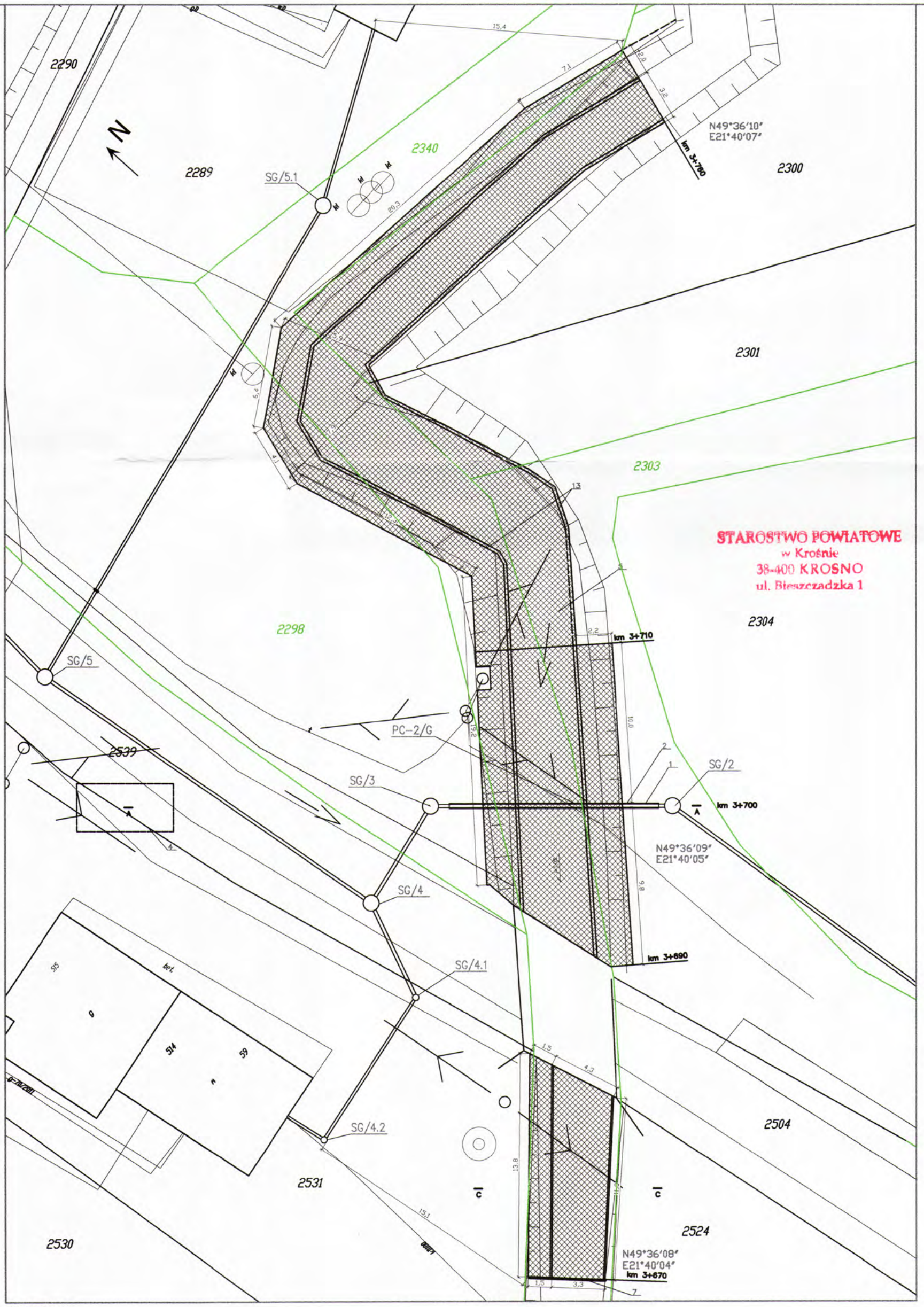

OZNACZENIA:

1–rura przewodowa PCV ø200x5,9mm
2–rura osłonowa stalowa ø323,9x10,0mm
4–miejsce ustawienia wiertnicy
5–płyty JOMB (1,0x0,75x0,125m) na geowłókninie
7–palisada z pali drew.ø4–6cm, długości 0,9m, głębokość wbicia 0,8m
13–krawężniki (0,2x0,30x1,0m) na podsypce piaskowej
25–pompownia ścieków
granice nieruchomości usytuowanych w zasięgu oddziaływania zamierzonego korzystania z wód

Eko–Konsulting–Projekt
"CONSEKO–BBM–DESIGN"S.A.
ul. Wiedeńska 114
30–147 KRAKÓW

NAZWA I ADRES OBIEKTU: BUDOWA KANALIZACJI SANITARNEJ W MIEJSCOWOŚCI ŁĘKI DUKIELSKIE WRAZ Z PRZYSIÓŁKAMI MYSZKOWKSKIE, PAŁACÓWKA, ŁAZY

PRZEDMIOT RYSUNKU: MAPA POGLĄDOWA DLA PRZEKROCZENIA POTOKU RÓWNIA PC-2/G

PROJEKTOWAŁ: mgr inż. Edyta Drogi
NR I SPECJALNOŚĆ UPRAWNIEŃ: PDK/0001/POOS/11
Upr. bud. do proj. bez ograniczeń w spec. instalacyjnej w zakresie sieci, instalacji i urządzeń cieplnych, wentylacyjnych, gazowych, wodociągowych i kanalizacyjnych
PODPIS:

SPRAWDZIŁ: mgr inż. Katarzyna Obyrtacz
NR i SPECJALNOŚĆ UPRAWNIEŃ: PDK/0172/POOS/11
Upr. bud. do proj. bez ograniczeń w spec. instalacyjnej w zakresie sieci, instalacji i urządzeń cieplnych, wentylacyjnych, gazowych, wodociągowych i kanalizacyjnych
PODPIS:

OPRACOWAŁ: mgr inż. Emilia Biedroń, mgr inż. Przemysław Michalczyk
PODPIS:

DATA: 02.2013 | SKALA: 1:250 | STADIUM: PB | NR RYS.: 117

PC–2/G

PRZEKROCZENIE POTOKU RÓWNIA W KM 3+700 – METODĄ PRZEWIERTU STEROWANEGO Z KOMORAMI – PRZEKRÓJ C–C

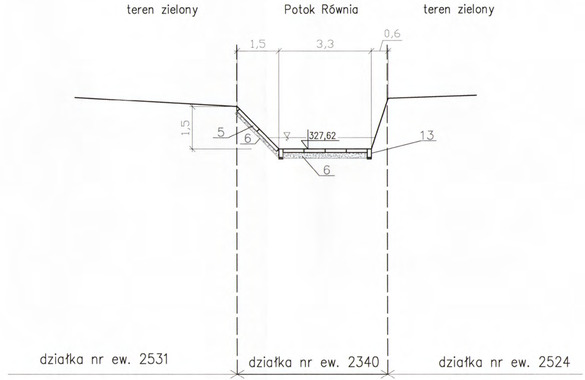

OZNACZENIA:
5–płyty JOMB (1,0x0,75x0,125m) na geowłókninie
6–podsypka piaskowo–żwirowa
13–krawężniki (0,2x0,30x1,0m) na podsypce piaskowej

PC–2/G

PRZEKROCZENIE POTOKU RÓWNIA W KM 3+700 – METODĄ PRZEWIERTU STEROWANEGO HORYZONTALNEGO – PRZEKRÓJ A–A

STAROSTWO POWIATOWE
w Krośnie
38-400 KROSNO
ul. Błeszczadzka 1

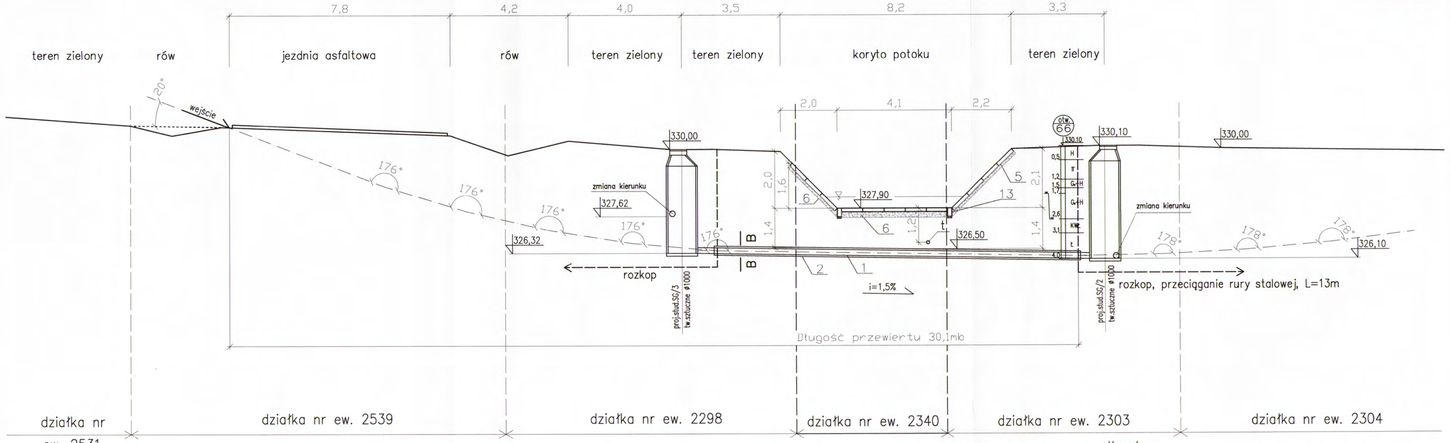

PRZEKRÓJ B–B
skala 1:10

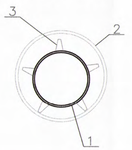

OZNACZENIA:
1–rura przewodowa PCV ø200x5,9mm
2–rura osłonowa stalowa ø323,9x10,0mm, L=13,0m
3–płozy dystansowe Integra lub równoważne, typ TR, liczba pierścieni – 10, ilość elem. na 1 pierścień – 6, wys. płozy – 30mm, odległość między pierścieniami – 1,5m
5–płyty JOMB (1,0x0,75x0,125m) na geowłókninie
6–podsypka piaskowo–żwirowa
13–krawężniki (0,2x0,30x1,0m) na podsypce piaskowej
t–istniejący kabel teletechniczny

Uwaga!
Założono orientacyjną głębokość kabla teletechnicznego, równą 1,2m pod dnem cieku zgodnie z informacjami TP Dział Zarządzania Zasobami Sieci. Przed wykonaniem przewiertu należy wykonać szczegółowe pomiary posadowienia kabla.

Eko–Konsulting–Projekt
"CONSEKO–BBM–DESIGN" S.A.
ul. Kościuszki 4
38–141 REMBÓW

WAŻNA I ADRES OBIEKTU: BUDOWA KANALIZACJI SANITARNEJ W MIEJSCOWOŚCI LEKI DUKIELSKIE WRAZ Z PRZYSIÓŁKAMI WYSZKOWISKIE, PAŁACÓWKA, ŁAZY

PRZEDMIOT RYSUNKU: PRZEKROCZENIE POTOKU RÓWNIA PC–2/G

PROJEKTOWAŁ: mgr inż. Edyta Drogi
WŁ. I SPECJALNOŚĆ UPRAWNIEŃ: PDK/0001/PWOS/11 (Upr. bud. do proj. bez ograniczeń w spec. instalacyjnej w zakresie sieci, instalacji i urządzeń cieplnych, wentylacyjnych, gazowych, wodociągowych i kanalizacyjnych)
PODPIS:

SPRAWDZIŁ: mgr inż. Katarzyna Obyrtacz
WŁ. I SPECJALNOŚĆ UPRAWNIEŃ: PDK/0172/PWOS/11 (Upr. bud. do proj. bez ograniczeń w spec. instalacyjnej w zakresie sieci, instalacji i urządzeń cieplnych, wentylacyjnych, gazowych, wodociągowych i kanalizacyjnych)
PODPIS:

OPRACOWAŁ: mgr inż. Maria Geneja
mgr inż. Emilia Bledroń
mgr inż. Przemysław Michalczyk
PODPIS:

DATA: 02.2013
SKALA: 1:100
STADIUM: PB
NR RYS.: 118

406

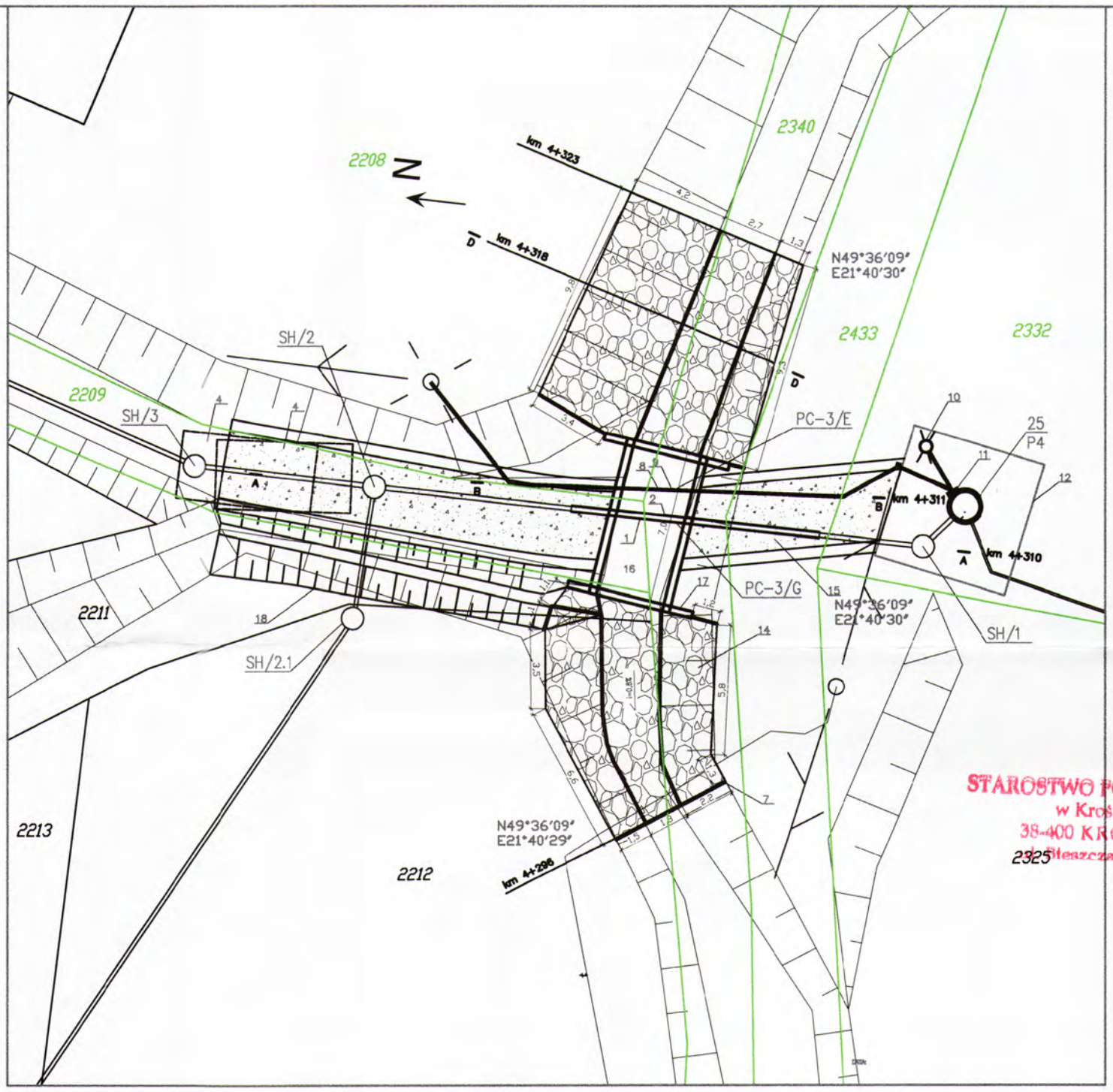

STAROSTWO POWIATOWE
w Krośnie
38-400 KROSNO
ul. Błeszczadzka 1

OZNACZENIA:

1–rura przewodowa PCV ø200x5,9mm
2–rura osłonowa stalowa ø323,9x10,0mm, L=11,0 m
4–miejsce ustawienia wiertnicy
7–palisada z pali drew.ø4–6cm, długości 0,9m, głębokość wbicia 0,8m
8–kabel elektryczny nN
9–rura osłonowa SRS–G 110/6,3
10–lampa oświetleniowa
11–szafka pomiarowa
12–ogrodzenie
14–narzut kamienny ø15–20cm na geowłókninie
15–projektowana droga dojazdowa wg odrębnego oprac. pn."Przbudowa drogi zlokalizaowanej na działkach nr: 2209, 2332, 2340, 2433, 2212, 2208 wraz z przbudową przepustu ramowego w ciągu przedmiotowej drogi w miejscowości Łęki Dukielskie, gm. Dukla"
16–projektowany przepust ramowy 3,0x1,0x7,0m wg oprac. j. w.
17–projektowana ścianka czołowa przepustu wg oprac. j. w.
18–projektowany rów wg oprac. j. w.
granice nieruchomości usytuowanych w zasięgu oddziaływania zamierzonego korzystania z wód

Eko–Konsulting–Projekt "CONSEKO–BBM–DESIGN"S.A. ul. Wiedeńska 114 30–147 KRAKÓW	NAZWA I ADRES OBIEKTU: BUDOWA KANALIZACJI SANITARNEJ W MIEJSCOWOŚCI ŁĘKI DUKIELSKIE WRAZ Z PRZYSIÓŁKAMI MYSZKOWKSKIE, PAŁACÓWKA, ŁAZY			
	PRZEDMIOT RYSUNKU: MAPA POGLĄDOWA DLA PRZEKROCZENIA POTOKU RÓWNIA PC–3/G, PC–3/E			
	PROJEKTOWAŁ: mgr inż. Edyta Drogi	NR I SPECJALNOŚĆ UPRAWNIEŃ: PDK/0001/POOS/11 Upr. bud. do proj. bez ograniczeń w spec. instalacyjnej w zakresie sieci, instalacji i urządzeń cieplnych, wentylacyjnych, gazowych, wodociągowych i kanalizacyjnych	PODPIS:	
	SPRAWDZIŁ: mgr inż. Katarzyna Obyrtacz	NR i SPECJALNOŚĆ UPRAWNIEŃ: PDK/0172/POOS/11 Upr. bud. do proj. bez ograniczeń w spec. instalacyjnej w zakresie sieci, instalacji i urządzeń cieplnych, wentylacyjnych, gazowych, wodociągowych i kanalizacyjnych	PODPIS:	
	OPRACOWAŁ: mgr inż. Emilia Biedroń, mgr inż. Przemysław Michalczyk		PODPIS:	
	DATA: 02.2013	SKALA: 1:250	STADIUM: PB	NR RYS.: 119

PC–3/G

PRZEKROCZENIE POTOKU RÓWNIA W KM 4+310 – METODĄ PRZEWIERTU STEROWANEGO HORYZONTALNEGO – PRZEKRÓJ A–A

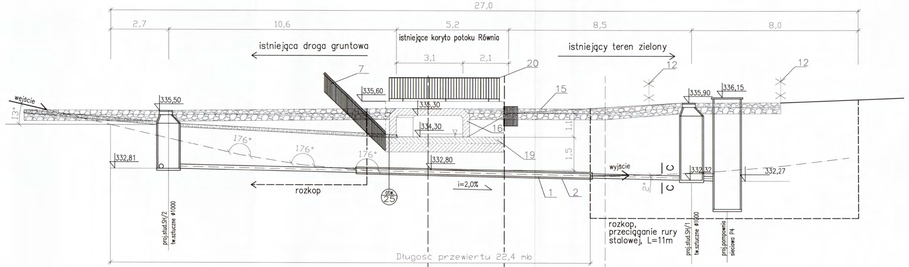

OZNACZENIA:
1–rura przewodowa PCV ø200x5,9mm
2–rura osłonowa stalowa Ø323,9x10,0mm L=11,0 m
3–płozy dystansowe Integra lub równoważne, typ TR, liczba pierścieni – 21
ilość elem. na 1 pierścień – 6, wys. płozy – 30mm
odległość między pierścieniami – 1,5m
7–palisada z pali drew.ø4–6cm, długości 0,9m, głębokość wbicia 0,8m
12–ogrodzenie
15–projektowana droga dojazdowa wg odrębnego oprac. pn."Przbudowa drogi zlokalizaowanej na działkach nr: 2209, 2332, 2340, 2433, 2212, 2208 wraz z przbudową przepustu ramowego w ciągu przedmiotowej drogi w miejscowości Łęki Dukielskie, gm. Dukla"
16–projektowany przepust ramowy 3,0x1,0x7,0m wg oprac. j. w.
19–projektowana żelbetowa płyta przepustu wg oprac. j. w.
20–projektowana balustrada wys. 110cm

PRZEKRÓJ C–C
skala 1:10

PC–3/E

PRZEKROCZENIE POTOKU RÓWNIA W KM 4+311 – METODĄ PRZEWIERTU STEROWANEGO HORYZONTALNEGO – PRZEKRÓJ B–B

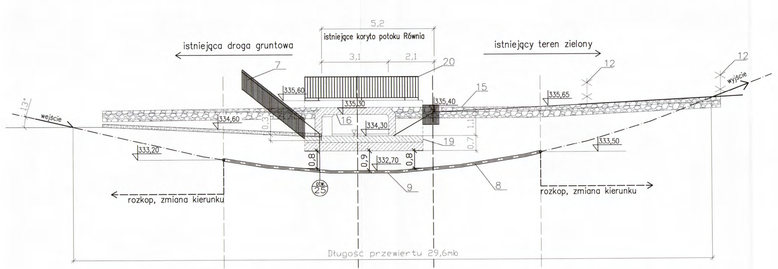

OZNACZENIA:
7–palisada z pali drew.ø4–6cm, długości 0,9m, głębokość wbicia 0,8m
8–kabel elektryczny nN
9–rura osłonowa SRS–G 110/6,3
12–ogrodzenie
15–projektowana droga dojazdowa wg odrębnego oprac. pn."Przbudowa drogi zlokalizaowanej na działkach nr: 2209, 2332, 2340, 2433, 2212, 2208 wraz z przbudową przepustu ramowego w ciągu przedmiotowej drogi w miejscowości Łęki Dukielskie, gm. Dukla"
16–projektowany przepust ramowy 3,0x1,0x7,0m wg oprac. j. w.
19–projektowana żelbetowa płyta przepustu wg oprac. j. w.
20–projektowana balustrada wys. 110cm

PC–3/G, PC–3/E

PRZEKROCZENIE POTOKU RÓWNIA W KM 4+318 – PRZEKRÓJ D–D

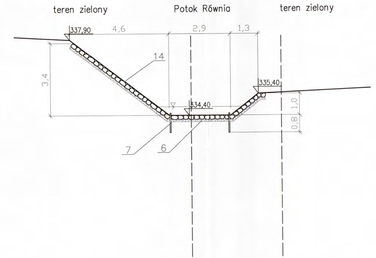

OZNACZENIA:
6–podsypka piaskowo–żwirowa
7–palisada z pali drew.ø4–6cm, długości 0,9m, głębokość wbicia 0,8m
14–narzut kamienny ø15–20cm na geowłókninie

STAROSTWO POWIATOWE
w Krośnie
38-400 KROSNO
ul. Bieszczadzka 1

Eko–Konsulting–Projekt "CONSULKO–EBM–RESOK" S.A. ul. Wadowicka 8 30-147 KRAKÓW

NAZWA I ADRES OBIEKTU: BUDOWA KANALIZACJI SANITARNEJ W MIEJSCOWOŚCI ŁĘKI DUKIELSKIE WRAZ Z PRZYSIÓŁKAMI WYSZKOWSKIE, PAŁACÓWKA, ŁAZY

PRZEDMIOT OPRACOWANIA: PRZEKROCZENIA POTOKU RÓWNIA PC–3/G, PC–3/E

PROJEKTOWAŁ: mgr inż. Edyta Drogi — "W" / "SPECJALNOŚĆ" UPRAWNIEŃ: PDI/0001/POOS/11 Up. bud. do proj. bez ograniczeń w spec. instalacyjnej w zakresie sieci, instalacji i urządzeń cieplnych, wentylacyjnych, gazowych, wodociągowych i kanalizacyjnych — PODPIS:

SPRAWDZIŁ: mgr inż. Katarzyna Obyrtacz — "W" / "SPECJALNOŚĆ" UPRAWNIEŃ: PDI/0175/POOS/11 Up. bud. do proj. bez ograniczeń w spec. instalacyjnej w zakresie sieci, instalacji i urządzeń cieplnych, wentylacyjnych, gazowych, wodociągowych i kanalizacyjnych — PODPIS:

OPRACOWAŁ: mgr inż. Marta Gamęga; mgr inż. Emilia Bladoń; mgr inż. Przemysław Michoćzek — PODPIS:

DATA: 02.2013 — SKALA: 1:100 — STADIUM: PB — NR RYS.: 120

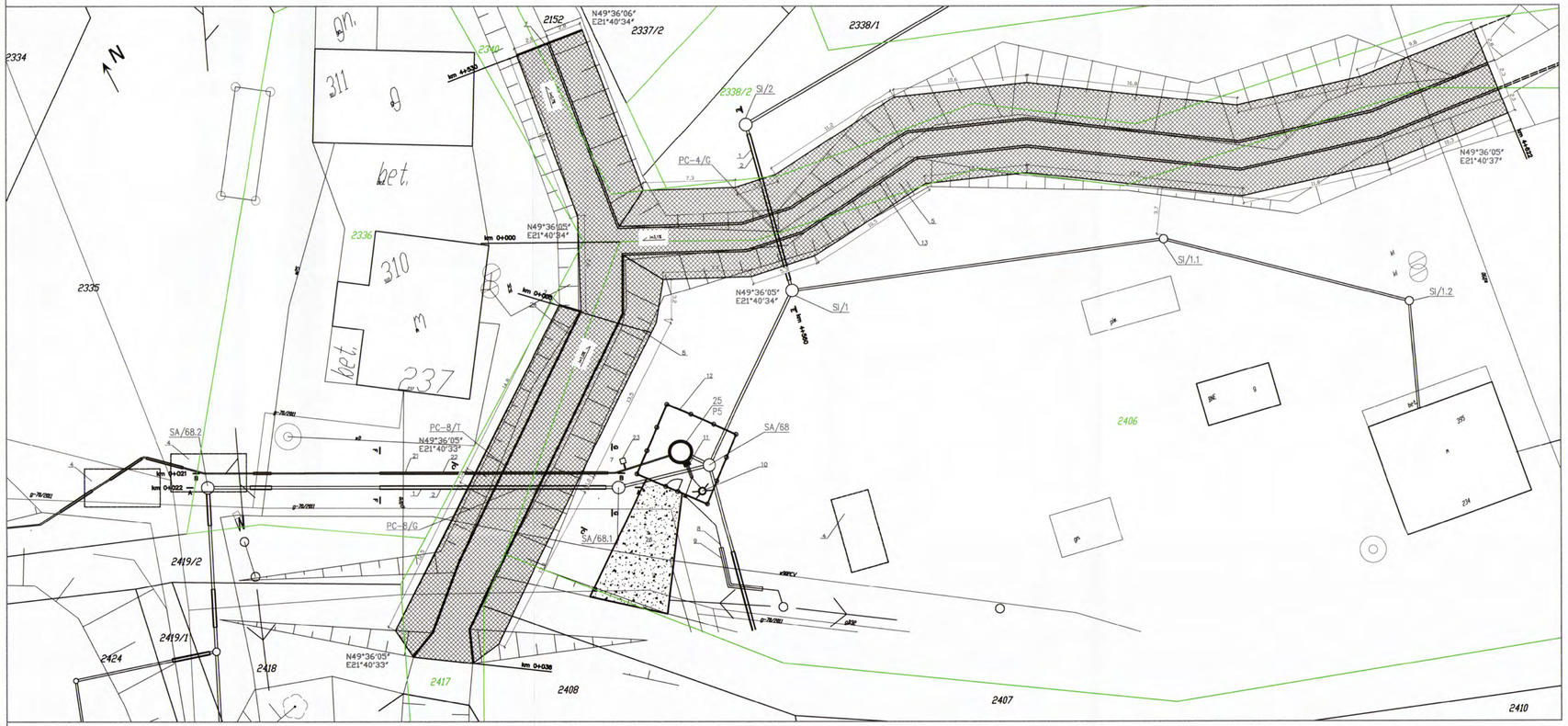

OZNACZENIA:

1–rura przewodowa PCV ø200x5,9mm
2–rura osłonowa stalowa ø323,9x10,0mm
4–miejsce ustawienia wiertnicy
5–płyty JOMB (1,0x0,75x0,125m) na geowłóknie
7–palisada z pali drew.ø4–6cm, długości 0,9m, głębokość wbicia 0,8m
8–kabel elektryczny nN
9–rura osłonowa SRS–G 110/6,3
10–lampa oświetleniowa
11–szafka pomiarowa
12–ogrodzenie
13–krawężniki (0,2x0,30x1,0m) na podsypce piaskowej
21–rura przewodowa trówarstwowa typu TS SDR 11 ø90x8,2mm
22–rura osłonowa PE100 SDR 17 ø200mm
23–instalacja płucząca
24–pale drewniane ø 9cm, głębokość wbicia 1m, po 2 szt./1 płytę JOMB
25–pompownia ścieków
26–droga dojazdowa do przepompowni
granice nieruchomości usytuowanych w zasięgu oddziaływania zamierzonego korzystania z wód

STAROSTWO POWIATOWE
w Krośnie
38-400 KROSNO
ul. Bieszczadzka 1

Eko-Konsulting-Projekt "CONSEKO-BBM-DESIGN" S.A. ul. Władysława 114 30-147 KRAKÓW	
NAZWA I ADRES OBIEKTU:	BUDOWA KANALIZACJI SANITARNEJ W MIEJSCOWOŚCI ŁĘKI DUKIELSKIE WRAZ Z PRZYSIÓŁKAMI MYSZKOWSKIE, PAŁACÓWKA, ŁAZY
PRZEDMIOT RYSUNKU:	MAPA POGLĄDOWA DLA PRZEKROCZEŃ POTOKU BEZ NAZWY PC-8/G, PC-8/T I POTOKU RÓWNIA PC-4/G
PROJEKTOWAŁ: mgr inż. Edyta Drogi	NR I SPECJALNOŚĆ UPRAWNIEŃ: PDK/0001/POOS/11 Upr. bud. do proj. bez ograniczeń w spec. inżynieryjnej w zakresie sieci, instalacji i urządzeń cieplnych, wentylacyjnych, gazowych, wodociągowych i kanalizacyjnych
SPRAWDZIŁ: mgr inż. Katarzyna Obyrtacz	NR I SPECJALNOŚĆ UPRAWNIEŃ: PDK/0172/POOS/11 Upr. bud. do proj. bez ograniczeń w spec. inżynieryjnej w zakresie sieci, instalacji i urządzeń cieplnych, wentylacyjnych, gazowych, wodociągowych i kanalizacyjnych
OPRACOWAŁ: mgr inż. Emilia Biedroń, mgr inż. Przemysław Michalczyk	
DATA: 02.2013	SKALA: 1:250
STADIUM: PB	NR RYS.: 121

PC–4/G

PRZEKROCZENIE POTOKU RÓWNIA W KM 4+560 – METODĄ PRZEWIERTU STEROWANEGO HORYZONTALNEGO – PRZEKRÓJ E–E

STAROSTWO POWIATOWE
w Krośnie
38-400 KROSNO
ul. Bieszczadzka 1

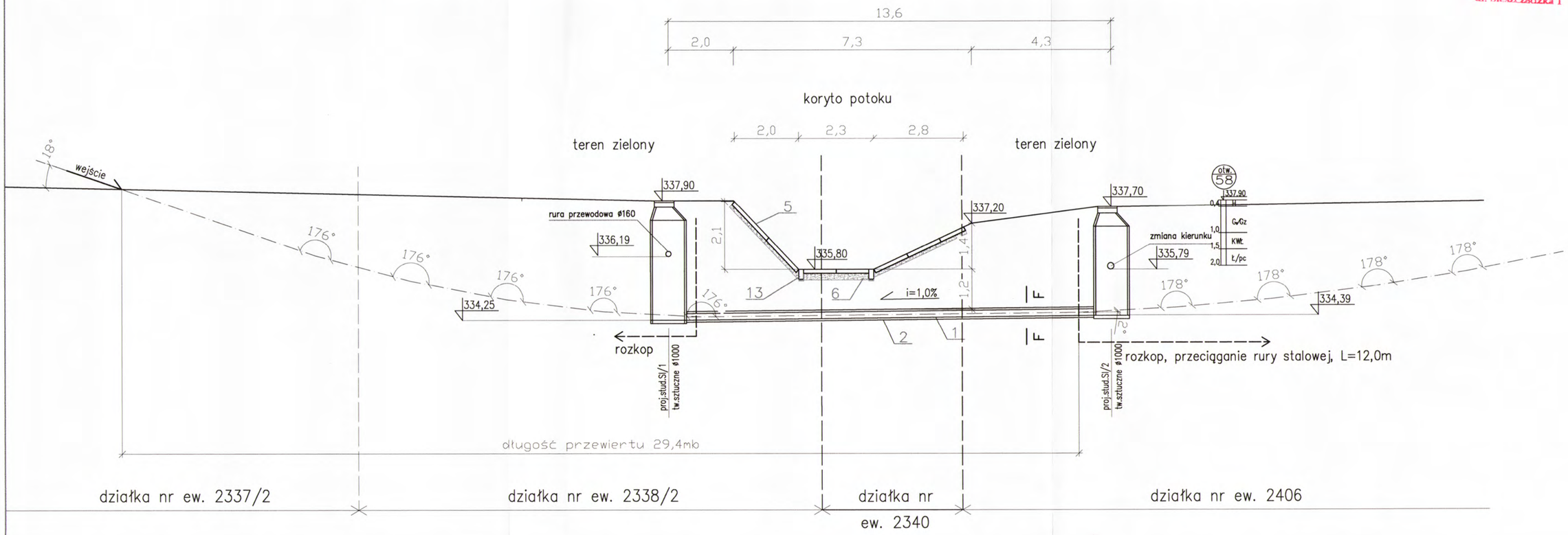

PRZEKRÓJ F–F
skala 1:10

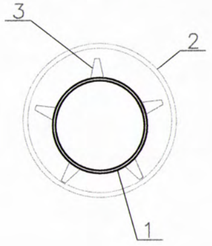

OZNACZENIA:

1–rura przewodowa PCV ø200x5,9mm
2–rura osłonowa stalowa ø323,9x10,0mm, L=12,0m
3–płozy dystansowe Integra lub równoważne, typ TR,
liczba pierścieni – 9, ilość elem. na 1 pierścień – 6,
wys. płozy – 30mm, odległość między pierścieniami – 1,5m
5–płyty JOMB (1,0x0,75x0,125m) na geowłókninie
6–podsypka piaskowo–żwirowa
13–krawężniki (0,2x0,30x1,0m) na podsypce piaskowej

Eko-Konsulting-Projekt "CONSEKO-BBM-DESIGN" S.A. ul. Wiedeńska 114 30-147 KRAKÓW	NAZWA I ADRES OBIEKTU: BUDOWA KANALIZACJI SANITARNEJ W MIEJSCOWOŚCI ŁĘKI DUKIELSKIE WRAZ Z PRZYSIÓŁKAMI MYSZKOWSKIE, PAŁACÓWKA, ŁAZY		
	PRZEDMIOT RYSUNKU: PRZEKROCZENIE POTOKU RÓWNIA PC–4/G		
	PROJEKTOWAŁ: mgr inż. Edyta Drogi — NR I SPECJALNOŚĆ UPRAWNIEŃ: PDK/0001/POOS/11 — Upr. bud. do proj. bez ograniczeń w spec. instalacyjnej w zakresie sieci, instalacji i urządzeń cieplnych, wentylacyjnych, gazowych, wodociągowych i kanalizacyjnych	PODPIS:	
	SPRAWDZIŁ: mgr inż. Katarzyna Obyrtacz — NR I SPECJALNOŚĆ UPRAWNIEŃ: PDK/0172/POOS/11 — Upr. bud. do proj. bez ograniczeń w spec. instalacyjnej w zakresie sieci, instalacji i urządzeń cieplnych, wentylacyjnych, gazowych, wodociągowych i kanalizacyjnych	PODPIS:	
	OPRACOWAŁ: mgr inż. Marta Geneja, mgr inż. Emilia Biedroń, mgr inż. Przemysław Michalczyk	PODPIS:	
	DATA: 02.2013	SKALA: 1:100	STADIUM: PB — NR RYS.: 122

PC–8/G

PRZEKROCZENIE POTOKU BEZ NAZWY W KM 0+022 – METODĄ PRZEWIERTU STEROWANEGO HORYZONTALNEGO – PRZEKRÓJ A–A

STAROSTWO POWIATOWE
w Krośnie
38-400 KROSNO
ul. Bieszczadzka 1

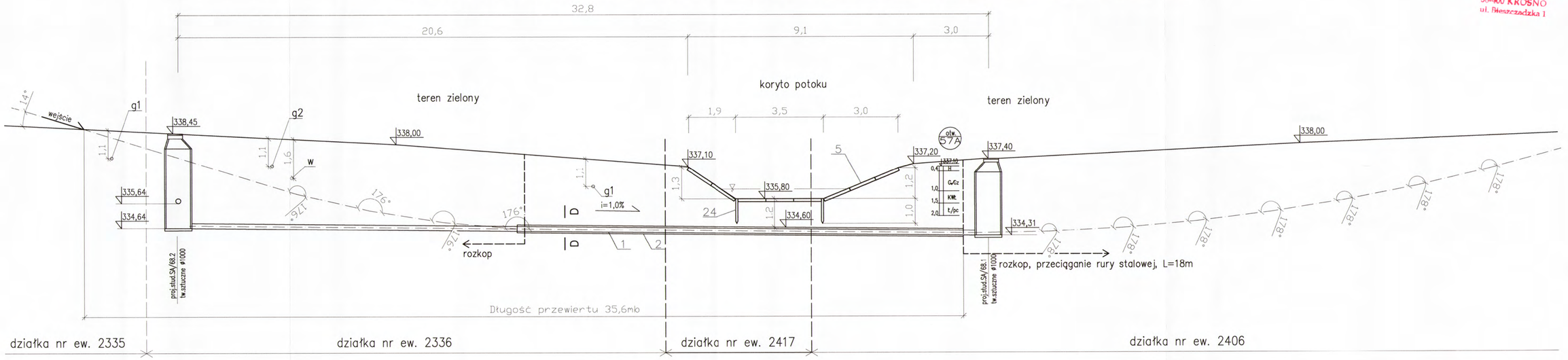

PRZEKRÓJ D–D
skala 1:10

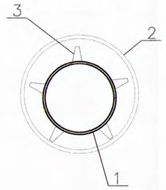

OZNACZENIA:
1–rura przewodowa PCV ø200x5,9mm
2–rura osłonowa stalowa ø323,9x10,0mm, L=18,0m
3–płozy dystansowe Integra lub równoważne, typ TR,
liczba pierścieni – 21, ilość elem. na 1 pierścień – 6,
wys. płozy – 30mm, odległość między pierścieniami – 1,5m
5–płyty JOMB (1,0x0,75x0,125m) na geowłókninie
24–pale drewniane ø 9cm, głębokość wbicia 1m,
po 2 szt./1 płytę JOMB
w–istniejący wodociąg
g1–istniejący gazociąg
g2–projektowany gazociąg (g–70/2011)

Eko–Konsulting–Projekt "CONSEKO–BBM–DESIGN" S.A. ul. Wielicka 114 30–147 KRAKÓW	NAZWA I ADRES OBIEKTU: BUDOWA KANALIZACJI SANITARNEJ W MIEJSCOWOŚCI ŁĘKI DUKIELSKIE WRAZ Z PRZYSIÓŁKAMI MYSZKOWSKIE, PAŁACÓWKA, ŁAZY		
	PRZEDMIOT RYSUNKU: PRZEKROCZENIE POTOKU RÓWNIA PC–8/G		
	PROJEKTOWAŁ: mgr inż. Edyta Drogi — NR I SPECJALNOŚĆ UPRAWNIEŃ: PDK/0001/POOS/11 (Upr. bud. do proj. bez ograniczeń w spec. instalacyjnej w zakresie sieci, instalacji i urządzeń cieplnych, wentylacyjnych, gazowych, wodociągowych i kanalizacyjnych)	PODPIS:	
	SPRAWDZIŁ: mgr inż. Katarzyna Obyrtacz — NR I SPECJALNOŚĆ UPRAWNIEŃ: PDK/0172/POOS/11 (Upr. bud. do proj. bez ograniczeń w spec. instalacyjnej w zakresie sieci, instalacji i urządzeń cieplnych, wentylacyjnych, gazowych, wodociągowych i kanalizacyjnych)	PODPIS:	411
	OPRACOWAŁ: mgr inż. Marta Geneja, mgr inż. Emilia Biedroń, mgr inż. Przemysław Michalczyk	PODPIS:	
	DATA: 02.2013 — SKALA: 1:100	STADIUM: PB	NR RYS.: 123

PC–8/T

PRZEKROCZENIE POTOKU BEZ NAZWY W KM 0+021 – METODĄ PRZEWIERTU STEROWANEGO HORYZONTALNEGO – PRZEKRÓJ B–B

STAROSTWO POWIATOWE
w Krośnie
38-400 KROSNO
ul. Bieszczadzka 1

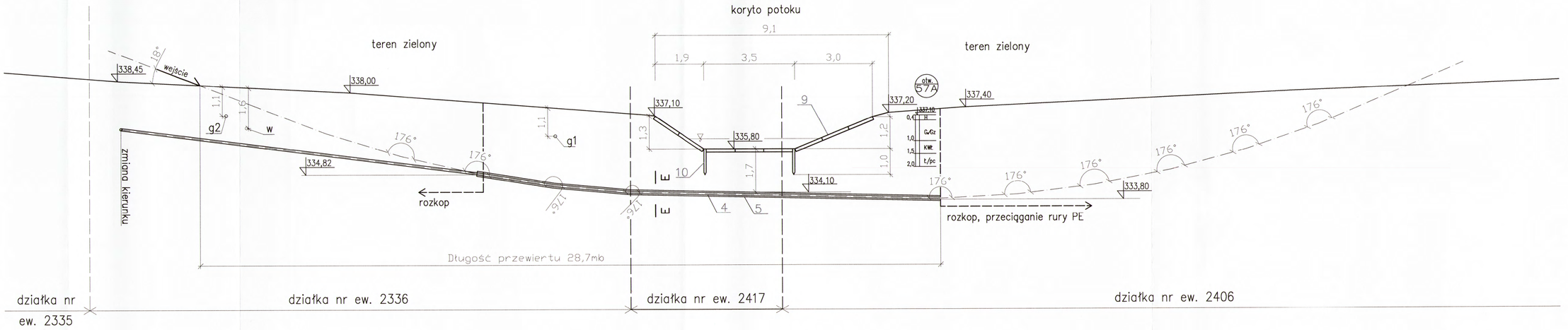

PRZEKRÓJ G–G
skala 1:100

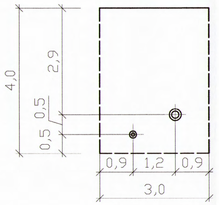

PRZEKRÓJ F–F
skala 1:100

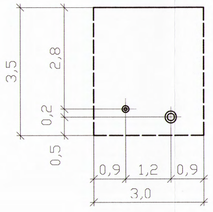

PRZEKRÓJ E–E
skala 1:10

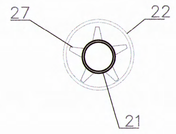

PRZEKRÓJ C–C

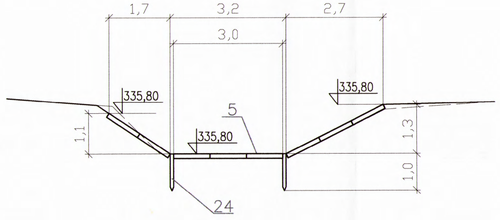

OZNACZENIA:
5–płyty JOMB (1,0x0,75x0,125m) na geowłókninie
21–rura przewodowa trójwarstwowa typu TS SDR 11 ø90x8,2mm
22–rura osłonowa PE100 SDR17 ø200mm, L=18,0m
24–pale drewniane ø 9cm, głębokość wbicia 1m,
po 2 szt./1 płytę JOMB
27–płozy dystansowe Integra lub równoważne, typ BR, liczba pierścieni – 21, ilość elem. na 1 pierścień – 8, wys. płozy – 25mm odległość między pierścieniami –1,5m

Eko–Konsulting–Projekt "CONSEKO–BBM–DESIGN" S.A. ul. Wadowicka 114 30–147 KRAKÓW	NAZWA I ADRES OBIEKTU: BUDOWA KANALIZACJI SANITARNEJ W MIEJSCOWOŚCI ŁĘKI DUKIELSKIE WRAZ Z PRZYSIÓŁKAMI MYSZKOWSKIE, PAŁACÓWKA, ŁAZY		
	PRZEDMIOT RYSUNKU: PRZEKROCZENIE POTOKU RÓWNIA PC–8/T		
	PROJEKTOWAŁ: mgr inż. Edyta Drogi — NR I SPECJALNOŚĆ UPRAWNIEŃ: PDK/0001/POOS/11 Upr. bud. do proj. bez ograniczeń w spec. instalacyjnej w zakresie sieci, instalacji i urządzeń cieplnych, wentylacyjnych, gazowych, wodociągowych i kanalizacyjnych	PODPIS:	
	SPRAWDZIŁ: mgr inż. Katarzyna Obyrtacz — NR I SPECJALNOŚĆ UPRAWNIEŃ: PDK/0172/POOS/11 Upr. bud. do proj. bez ograniczeń w spec. instalacyjnej w zakresie sieci, instalacji i urządzeń cieplnych, wentylacyjnych, gazowych, wodociągowych i kanalizacyjnych	PODPIS:	412
	OPRACOWAŁ: mgr inż. Marta Geneja mgr inż. Emilia Biedroń mgr inż. Przemysław Michalczyk	PODPIS:	
	DATA: 02.2013	SKALA: 1:100	STADIUM: PB — NR RYS.: 124

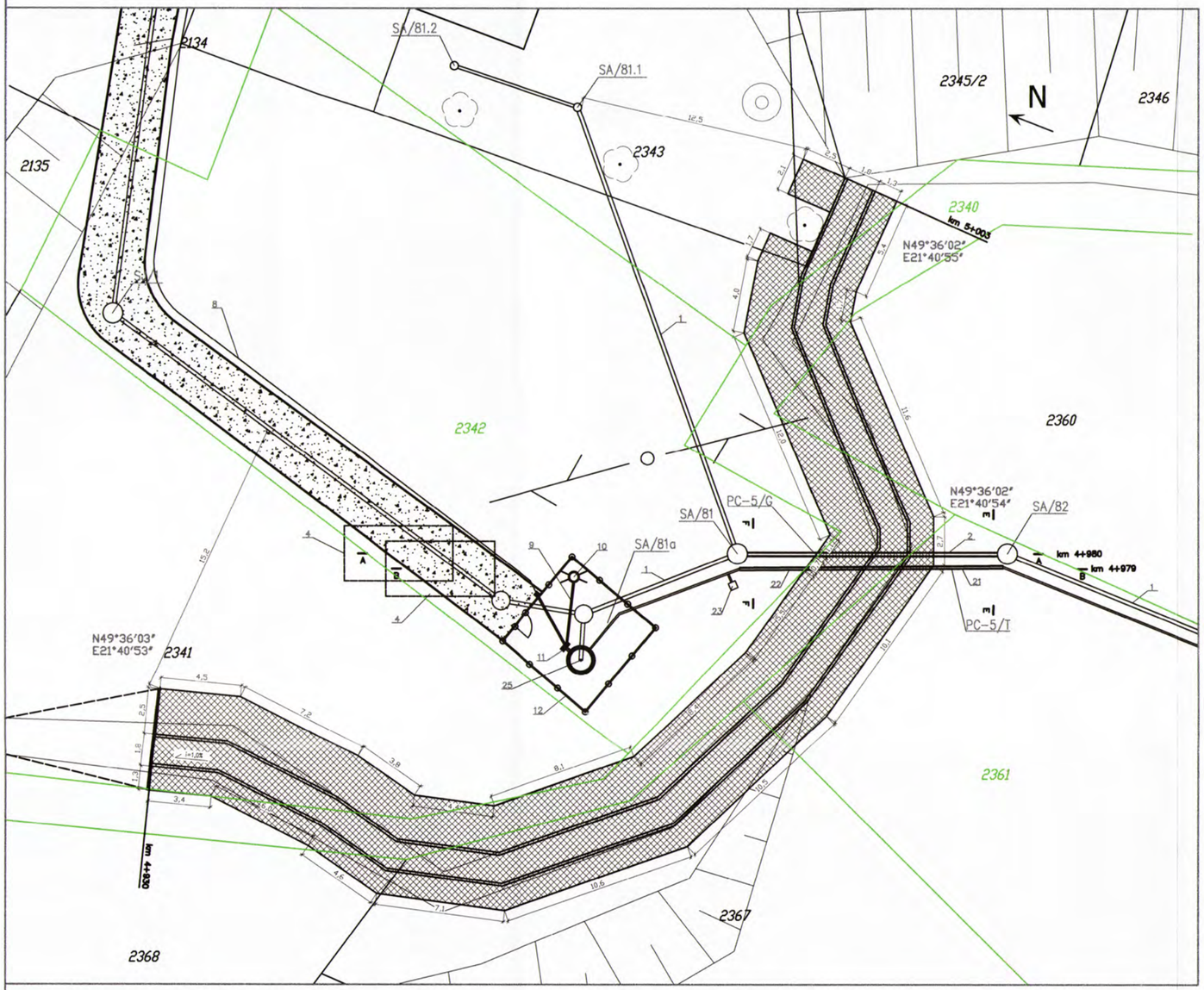

STAROSTWO POWIATOWE
w Krośnie
38-400 KROSNO
ul. Bieszczadzka 1

OZNACZENIA:

1–rura przewodowa PCV ø200x5,9mm
2–rura osłonowa stalowa ø323,9x10,0mm
4–miejsce ustawienia wiertnicy
5–płyty JOMB (1,0x0,75x0,125m) na geowłókninie
6–podsypka piaskowo–żwirowa
7–palisada z pali drew.ø4–6cm, długości 0,9m, głębokość wbicia 0,8m
8–kabel elektryczny nN
9–rura osłonowa SRS–G 110/6,3
10–lampa oświetleniowa
11–szafka pomiarowa
12–ogrodzenie
13–krawężniki (0,2x0,30x1,0m) na podsypce piaskowej
21–rura przewodowa trówarstwowa typu TS SDR 11 ø90x8,2mm
22–rura osłonowa stalowa ø193,7x8,0mm
23–instalacja płucząca
25–pompownia ścieków
—— granice nieruchomości usytuowanych w zasięgu oddziaływania zamierzonego korzystania z wód

Eko–Konsulting–Projekt "CONSEKO–BBM–DESIGN"S.A.
ul. Wiedeńska 114
30–147 KRAKÓW

NAZWA I ADRES OBIEKTU: BUDOWA KANALIZACJI SANITARNEJ W MIEJSCOWOŚCI ŁĘKI DUKIELSKIE WRAZ Z PRZYSIÓŁKAMI MYSZKOWKSKIE, PAŁACÓWKA, ŁAZY

PRZEDMIOT RYSUNKU: MAPA POGLĄDOWA DLA PRZEKROCZENIA POTOKU RÓWNIA PC–5/G, PC–5/T

PROJEKTOWAŁ: mgr inż. Edyta Drogi
NR I SPECJALNOŚĆ UPRAWNIEŃ: PDK/0001/POOS/11 Upr. bud. do proj. bez ograniczeń w spec. instalacyjnej w zakresie sieci, instalacji i urządzeń cieplnych, wentylacyjnych, gazowych, wodociągowych i kanalizacyjnych
PODPIS:

SPRAWDZIŁ: mgr inż. Katarzyna Obyrtacz
NR I SPECJALNOŚĆ UPRAWNIEŃ: PDK/0172/POOS/11 Upr. bud. do proj. bez ograniczeń w spec. instalacyjnej w zakresie sieci, instalacji i urządzeń cieplnych, wentylacyjnych, gazowych, wodociągowych i kanalizacyjnych
PODPIS:

OPRACOWAŁ: mgr inż. Emilia Biedroń, mgr inż. Przemysław Michalczyk
PODPIS:

DATA: 02.2013
SKALA: 1:250
STADIUM: PB
NR RYS.: 125

PC–5/T

PRZEKROCZENIE POTOKU RÓWNIA W KM 4+979 – METODĄ PRZEWIERTU STEROWANEGO HORYZONTALNEGO – PRZEKRÓJ B–B

STAROSTWO POWIATOWE
w Krośnie
38-400 KROSNO
ul. Bieszczadzka 1

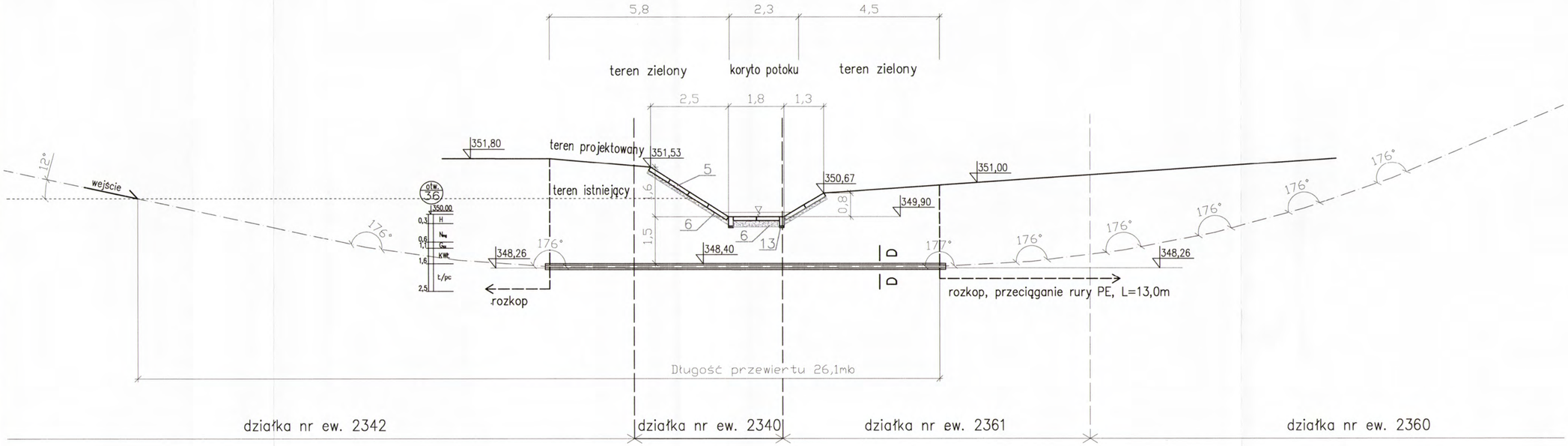

PRZEKRÓJ D–D
skala 1:10

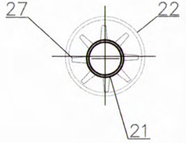

PRZEKRÓJ E–E
skala 1:100

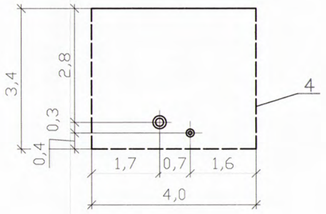

PRZEKRÓJ F–F
skala 1:100

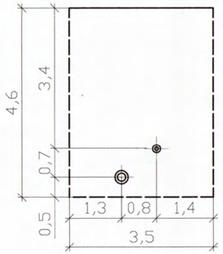

OZNACZENIA:
5–płyty JOMB (1,0x0,75x0,125m) na geowłókninie
6–podsypka piaskowo–żwirowa
7–palisada z pali drew.ø4–6cm, długości 0,9m, głębokość wbicia 0,8m
13–krawężniki (0,2x0,30x1,0m) na podsypce piaskowej
21–rura przewodowa trówarstwowa typu TS SDR 11 ø90x8,2mm
22–rura osłonowa PE100 SDR17 ø200mm, L=13,0m
27–płozy dystansowe Integra lub równoważne, typ BR,
liczba pierścieni –9, ilość elem. na 1 pierścień – 8,
wys. płozy – 25mm, odległość między pierścieniami – 1,5m

Eko–Konsulting–Projekt
"CONSEKO–BBM–DESIGN" S.A.
ul. Wadowicka 114
30–147 KRAKÓW

NAZWA I ADRES OBIEKTU: BUDOWA KANALIZACJI SANITARNEJ W MIEJSCOWOŚCI ŁĘKI DUKIELSKIE WRAZ Z PRZYSIÓŁKAMI WYSZKOWSKIE, PAŁACÓWKA, ŁAZY

PRZEDMIOT RYSUNKU: PRZEKROCZENIE POTOKU RÓWNIA PC–5/T

PROJEKTOWAŁ: mgr inż. Edyta Drogi
NR I SPECJALNOŚĆ UPRAWNIEŃ: PDK/0001/PODS/11 Upr. bud. do proj. bez ograniczeń w spec. instalacyjnej w zakresie sieci, instalacji i urządzeń cieplnych, wentylacyjnych, gazowych, wodociągowych i kanalizacyjnych
PODPIS:

SPRAWDZIŁ: mgr inż. Katarzyna Obyrtacz
NR I SPECJALNOŚĆ UPRAWNIEŃ: PDK/0172/PODS/11 Upr. bud. do proj. bez ograniczeń w spec. instalacyjnej w zakresie sieci, instalacji i urządzeń cieplnych, wentylacyjnych, gazowych, wodociągowych i kanalizacyjnych
PODPIS:

OPRACOWAŁ: mgr inż. Marta Geneja
mgr inż. Emilia Biedroń
mgr inż. Przemysław Michalczyk
PODPIS:

DATA: 02.2013
SKALA: 1:100
STADIUM: PB
NR RYS.: 126

PC–5/G

PRZEKROCZENIE POTOKU RÓWNIA W KM 4+980 – METODĄ PRZEWIERTU STEROWANEGO HORYZONTALNEGO – PRZEKRÓJ A–A

STAROSTWO POWIATOWE
w Krośnie
38-400 KROSNO
ul. Bieszczadzka 1

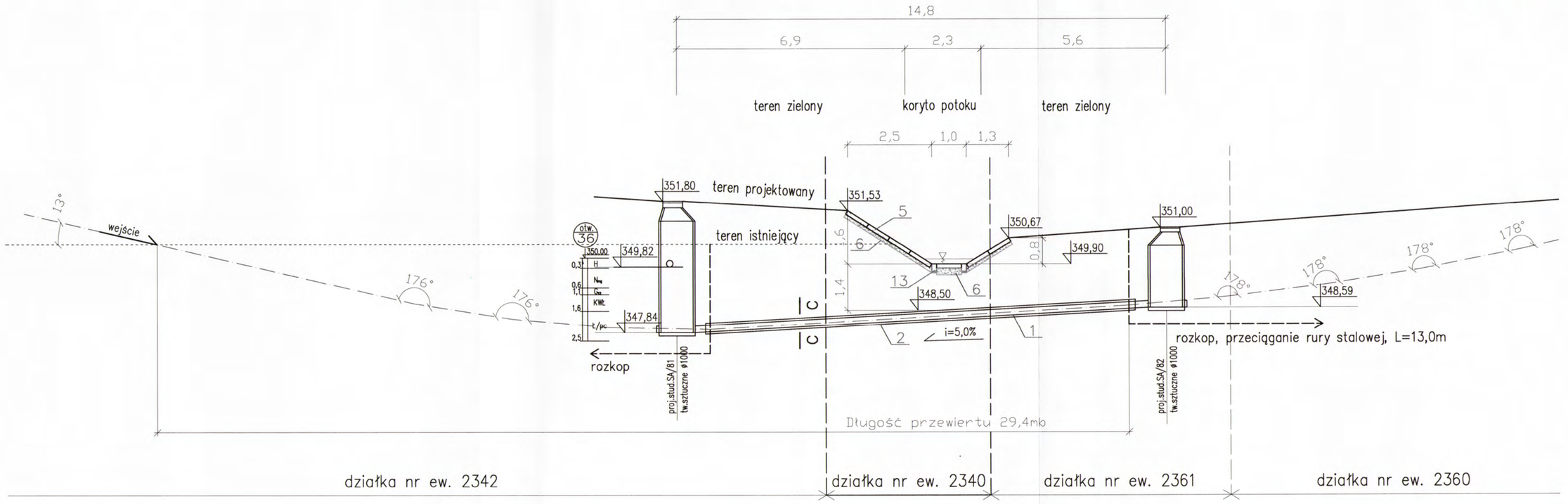

PRZEKRÓJ C–C
skala 1:10

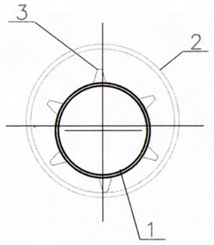

OZNACZENIA:

1–rura przewodowa PCV ø200x5,9mm
2–rura osłonowa ø323,9x10,0mm stal, L=13,0m
3–płozy dystansowe Integra lub równoważne, typ TR,
liczba pierścieni –10, ilość elem. na 1 pierścień – 6,
wys. płozy – 30mm, odległość między pierścieniami – 1,5m
5–płyty JOMB (1,0x0,75x0,125m) na geowłókninie
6–podsypka piaskowo–żwirowa
13–krawężniki (0,2x0,30x1,0m) na podsypce piaskowej

Eko–Konsulting–Projekt
"CONSEKO–BBM–DESIGN"S.A.
ul. Wiodarska 114
30-147 KRAKÓW

NAZWA I ADRES OBIEKTU: BUDOWA KANALIZACJI SANITARNEJ W MIEJSCOWOŚCI ŁĘKI DUKIELSKIE WRAZ Z PRZYSIÓŁKAMI MYSZKOWSKIE, PAŁACÓWKA, ŁAZY

PRZEDMIOT RYSUNKU: PRZEKROCZENIE POTOKU RÓWNIA PC–5/G

PROJEKTOWAŁ: mgr inż. Edyta Drogi
NR I SPECJALNOŚĆ UPRAWNIEŃ: PDK/0001/POOS/11
Upr. bud. do proj. bez ograniczeń w spec. instalacyjnej w zakresie sieci, instalacji i urządzeń cieplnych, wentylacyjnych, gazowych, wodociągowych i kanalizacyjnych
PODPIS:

SPRAWDZIŁ: mgr inż. Katarzyna Obyrtacz
NR I SPECJALNOŚĆ UPRAWNIEŃ: PDK/0172/POOS/11
Upr. bud. do proj. bez ograniczeń w spec. instalacyjnej w zakresie sieci, instalacji i urządzeń cieplnych, wentylacyjnych, gazowych, wodociągowych i kanalizacyjnych
PODPIS:

OPRACOWAŁ: mgr inż. Marta Geneja
mgr inż. Emilia Biedroń
mgr inż. Przemysław Michalczyk
PODPIS:

DATA: 02.2013
SKALA: 1:100
STADIUM: PB
NR RYS.: 127

STAROSTWO POWIATOWE
w Krośnie
38-400 KROSNO
ul. Bieszczadzka 1

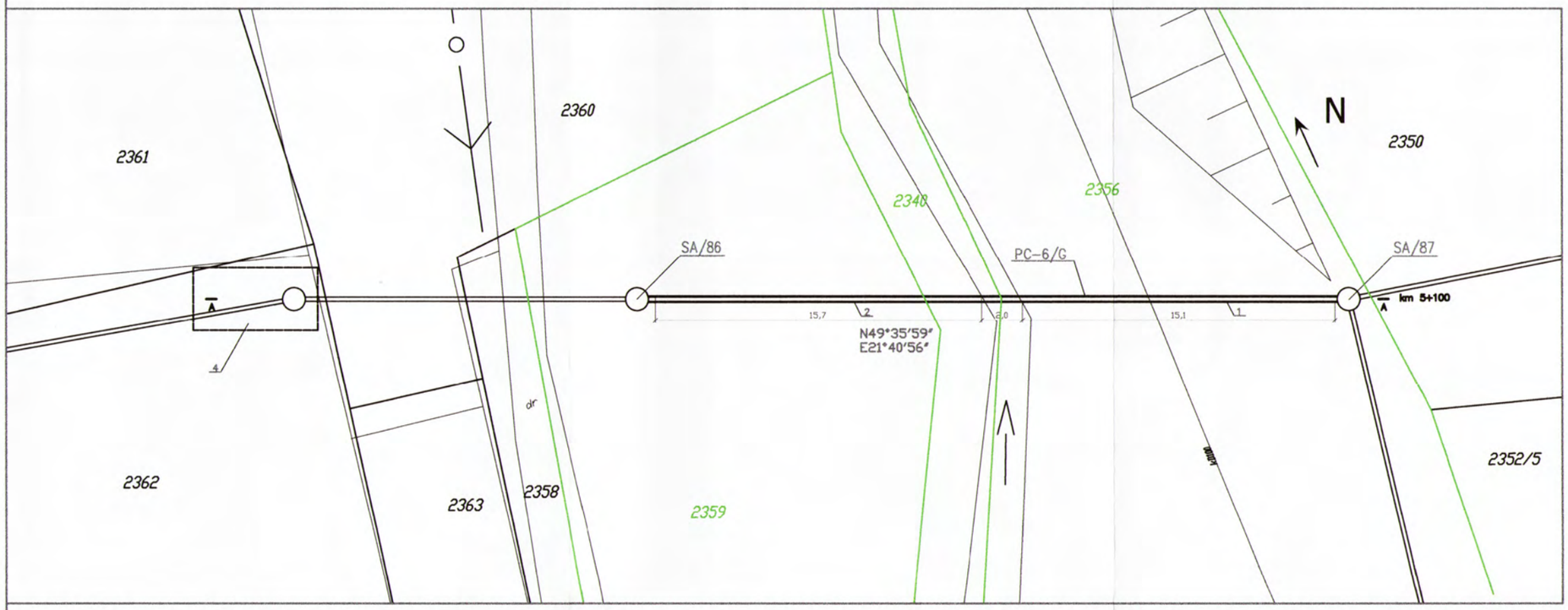

1–rura przewodowa PCV ø200x5,9mm
2–rura osłonowa ø323,9x10,0mm stal, L=33,0m
4–miejsce ustawienia wiertnicy
granice nieruchomości usytuowanych w zasięgu oddziaływania zamierzonego korzystania z wód

Eko–Konsulting–Projekt
"CONSEKO–BBM–DESIGN"S.A.
ul. Wiedeńska 114
30–147 KRAKÓW

NAZWA I ADRES OBIEKTU: BUDOWA KANALIZACJI SANITARNEJ W MIEJSCOWOŚCI ŁĘKI DUKIELSKIE WRAZ Z PRZYSIÓŁKAMI MYSZKOWKSKIE, PAŁACÓWKA, ŁAZY

PRZEDMIOT RYSUNKU: MAPA POGLĄDOWA DLA PRZEKROCZENIA POTOKU RÓWNIA PC–6/G

PROJEKTOWAŁ: mgr inż. Edyta Drogi
NR i SPECJALNOŚĆ UPRAWNIEŃ: PDK/0001/POOS/11 Upr. bud. do proj. bez ograniczeń w spec. instalacyjnej w zakresie sieci, instalacji i urządzeń cieplnych, wentylacyjnych, gazowych, wodociągowych i kanalizacyjnych
PODPIS:

SPRAWDZIŁ: mgr inż. Katarzyna Obyrtacz
NR i SPECJALNOŚĆ UPRAWNIEŃ: PDK/0172/POOS/11 Upr. bud. do proj. bez ograniczeń w spec. instalacyjnej w zakresie sieci, instalacji i urządzeń cieplnych, wentylacyjnych, gazowych, wodociągowych i kanalizacyjnych
PODPIS:

OPRACOWAŁ: mgr inż. Emilia Biedroń, mgr inż. Przemysław Michalczyk
PODPIS:

DATA: 02.2013
SKALA: 1:250
STADIUM: PB
NR RYS.: 128

PC–6/G

PRZEKROCZENIE POTOKU RÓWNIA W KM 5+100 – METODĄ PRZEWIERTU STEROWANEGO HORYZONTALNEGO – PRZEKRÓJ A–A

STAROSTWO POWIATOWE
w Krośnie
38-400 KROSNO
ul. Bieszczadzka 1

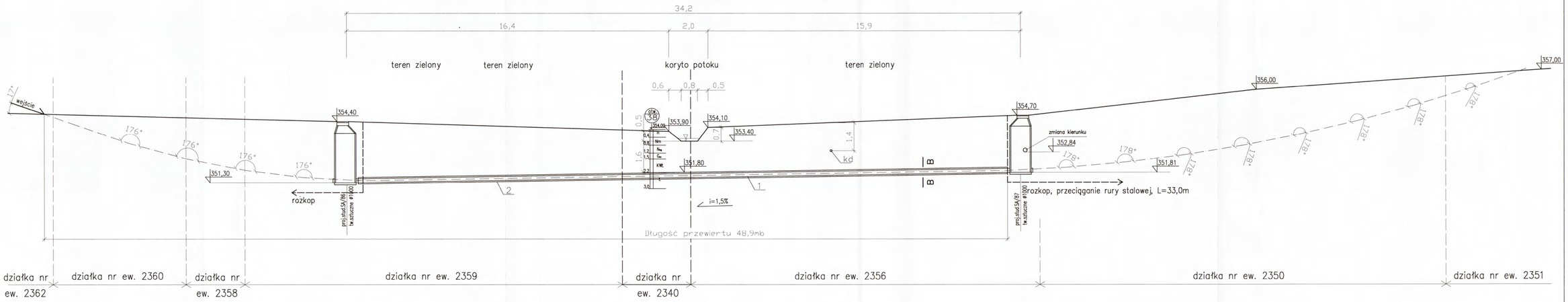

PRZEKRÓJ B–B
skala 1:10

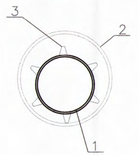

OZNACZENIA:
1–rura przewodowa PCV ø200x5,9mm
2–rura osłonowa ø323,9x10,0mm stal, L=33,0m
3–płozy dystansowe Integra lub równoważne, typ TR,
liczba pierścieni –23, ilość elem. na 1 pierścień – 6,
wys. płozy – 30mm, odległość między pierścieniami –1,5m
kd–istn.kan.deszczowaø100

Eko-Konsulting-Projekt
"CONSEKO-BBM-DESIGN" S.A.
ul. Wadowicka 114
30-147 KRAKÓW

NAZWA I ADRES OBIEKTU: BUDOWA KANALIZACJI SANITARNEJ W MIEJSCOWOŚCI ŁĘKI DUKIELSKIE WRAZ Z PRZYSIÓŁKAMI MYSZKOWSKIE, PAŁACÓWKA, ŁAZY

PRZEDMIOT RYSUNKU: PRZEKROCZENIE POTOKU RÓWNIA PC–6/G

PROJEKTOWAŁ: mgr inż. Edyta Drogi — NR I SPECJALNOŚĆ UPRAWNIEŃ: POK/0013/POOS/11 (Upr. bud. do proj. bez ograniczeń w spec. instalacyjnej w zakresie sieci, instalacji i urządzeń cieplnych, wentylacyjnych, gazowych, wodociągowych i kanalizacyjnych) — PODPIS:

SPRAWDZIŁ: mgr inż. Katarzyna Obyrtacz — NR I SPECJALNOŚĆ UPRAWNIEŃ: POK/0012/POOS/11 (Upr. bud. do proj. bez ograniczeń w spec. instalacyjnej w zakresie sieci, instalacji i urządzeń cieplnych, wentylacyjnych, gazowych, wodociągowych i kanalizacyjnych) — PODPIS:

OPRACOWAŁ: mgr inż. Marta Geneja, mgr inż. Emilia Bledrat, mgr inż. Przemysław Michalczyk — PODPIS:

DATA: 02.2013 | SKALA: 1:100 | STADIUM: PB | NR RYS.: 129

41 7

STAROSTWO POWIATOWE
w Krośnie
38-400 KROSNO
ul. Bieszczadzka 1

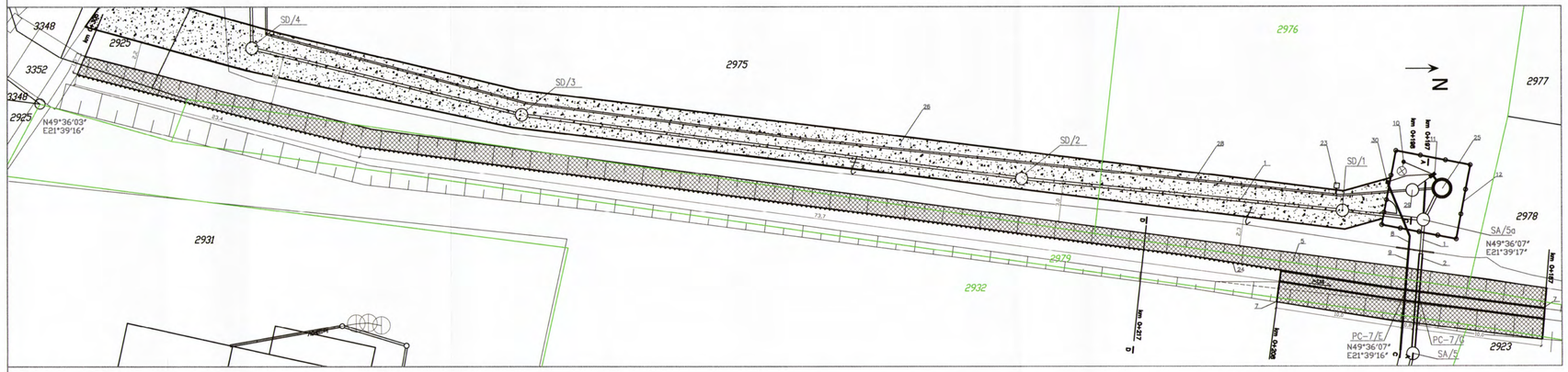

OZNACZENIA:

1–rura przewodowa PCV ø200x5,9mm
2–rura osłonowa stalowa ø323,9x10,0mm, L=7,4m
5–płyty JOMB (1,0x0,75x0,125m) na geowłókninie
7–palisada z pali drew.ø4–6cm, długości 0,9m, głębokość wbicia 0,8m
8–kabel elektryczny nN
9–rura osłonowa SRS–G 110/6,3
10–lampa oświetleniowa
11–szafka pomiarowa
12–ogrodzenie
23–instalacja płucząca
24–pale drewniane ø 9cm, głębokość wbicia 1m, po 2 szt./1 płytę JOMB
25–przepompownia ścieków
26–droga dojazdowa do przepompowni
28–rurociąg tłoczny PE 100 SDR 17 ø125
29–studnia przepływomierzowa
30–szafka elektryczna
—— granice nieruchomości usytuowanych w zasięgu oddziaływania zamierzonego korzystania z wód

Eko–Konsulting–Projekt "CONSEKO–BBM–DESIGN" S.A. ul. Wielicka 114 30–147 KRAKÓW	NAZWA I ADRES OBIEKTU: BUDOWA KANALIZACJI SANITARNEJ W MIEJSCOWOŚCI ŁĘKI DUKIELSKIE WRAZ Z PRZYSIÓŁKAMI MYSZKOWSKIE, PAŁACÓWKA, ŁAZY		
	PRZEDMIOT RYSUNKU: MAPA POGLĄDOWA DLA PRZEKROCZENIA ROWU MELIORACYJNEGO PC–7/G, PC–7/E		
	PROJEKTOWAŁ: mgr inż. Edyta Drogi — NR I SPECJALNOŚĆ UPRAWNIEŃ: PDK/0001/PO05/11 — Upr. bud. do proj. bez ograniczeń w spec. instalacyjnej w zakresie sieci, instalacji i urządzeń cieplnych, wentylacyjnych, gazowych, wodociągowych i kanalizacyjnych	PODPIS:	
	SPRAWDZIŁ: mgr inż. Katarzyna Obyrtacz — NR I SPECJALNOŚĆ UPRAWNIEŃ: PDK/0172/PO05/11 — Upr. bud. do proj. bez ograniczeń w spec. instalacyjnej w zakresie sieci, instalacji i urządzeń cieplnych, wentylacyjnych, gazowych, wodociągowych i kanalizacyjnych	PODPIS:	418
	OPRACOWAŁ: mgr inż. Emilia Biedroń, mgr inż. Przemysław Michalczyk	PODPIS:	
	DATA: 02.2013	SKALA: 1:250	STADIUM: PB — NR RYS.: 130

PC–7/E, PC–7/G

UMOCNIENIE ROWU MELIORACYJNEGO na odcinku od km 0+208 do km 0+305
PRZEKRÓJ D–D

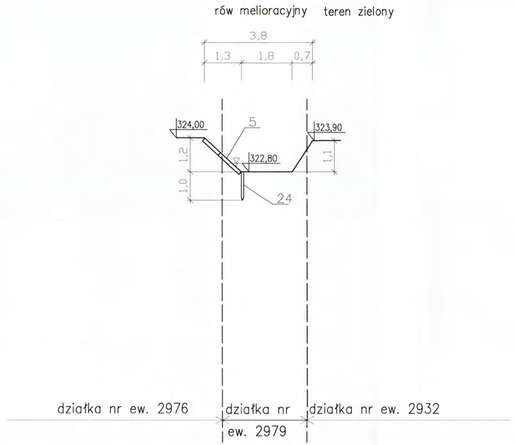

OZNACZENIA:
5–płyty JOMB (1,0x0,75x0,125m) na geowłókninie
24–pale drewniane ø 9cm, głębokość wbicia 1m, po 2 szt./1 płytę JOMB

PC–7/E

PRZEKROCZENIE ROWU MELIORACYJNEGO W KM 0+198 – METODĄ ROZKOPU – PRZEKRÓJ C–C

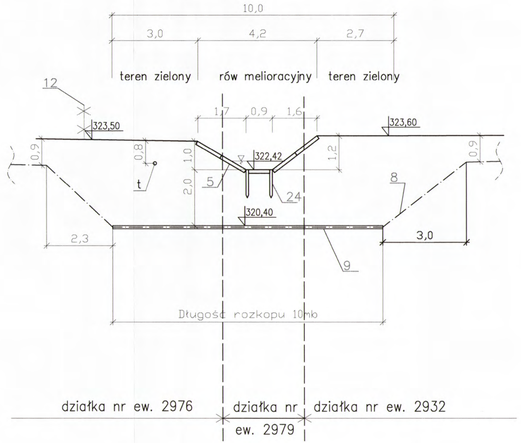

OZNACZENIA:
5–płyty JOMB (1,0x0,75x0,125m) na geowłókninie
8–kabel elektryczny nN
9–rura osłonowa SRS–G 110/6,3
12–ogrodzenie
24–pale drewniane ø 9cm, głębokość wbicia 1m, po 2 szt./1 płytę JOMB
t–istniejący kabel teletechniczny

PC–7/G

PRZEKROCZENIE ROWU MELIORACYJNEGO W KM 0+197 – METODĄ ROZKOPU – PRZEKRÓJ A–A

STAROSTWO POWIATOWE
w Krośnie
38-400 KROSNO
ul. Błonieczadzka 1

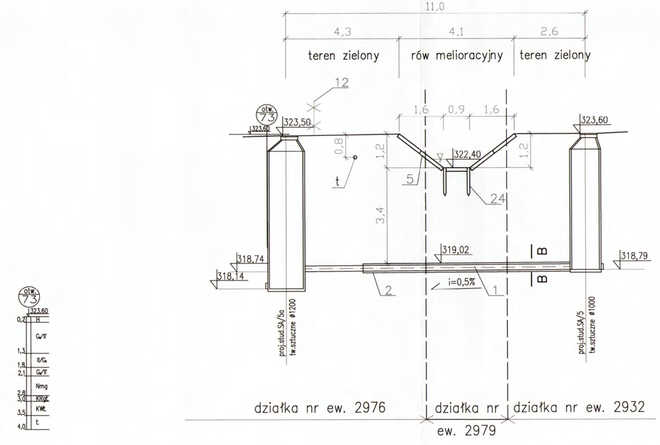

PRZEKRÓJ B–B
skala 1:10

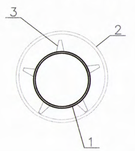

OZNACZENIA:
1–rura przewodowa PCV ø200x5,9mm
2–rura osłonowa stalowa ø323,9x10,0mm, L=7,4m
3–płozy dystansowe Integra lub równoważne, typ TR, liczba pierścieni –10, ilość elem. na 1 pierścień – 6, wys. płozy – 30mm, odległość między pierścieniami – 1,5m
5–płyty JOMB (1,0x0,75x0,125m) na geowłókninie
12–ogrodzenie
24–pale drewniane ø 9cm, głębokość wbicia 1m, po 2 szt./1 płytę JOMB
t–istniejący kabel teletechniczny

Eko–Konsulting–Projekt
"CONSENSO–BBM–DESIGN" S.A.
ul. Wadowicka 114
30–147 KRAKÓW

NAZWA I ADRES OBIEKTU: BUDOWA KANALIZACJI SANITARNEJ W MIEJSCOWOŚCI ŁĘKI DUKIELSKIE WRAZ Z PRZYSIÓŁKAMI MYSZKOWSKIE, PAŁACÓWKA, ŁAZY

PRZEDMIOT RYSUNKU: PRZEKROCZENIE ROWU MELIORACYJNEGO PC–7/E, PC–7/G

PROJEKTOWAŁ: mgr inż. Edyta Drogi — NR I SPECJALNOŚĆ UPRAWNIEŃ: PDK/0372/POOS/11 — Upr. bud. do proj. bez ograniczeń w spec. inżynieryjnej w zakresie sieci, instalacji i urządzeń cieplnych, wentylacyjnych, gazowych, wodociągowych i kanalizacyjnych — PODPIS:

SPRAWDZIŁ: mgr inż. Katarzyna Obyrtacz — NR I SPECJALNOŚĆ UPRAWNIEŃ: PDK/0372/POOS/11 — Upr. bud. do proj. bez ograniczeń w spec. inżynieryjnej w zakresie sieci, instalacji i urządzeń cieplnych, wentylacyjnych, gazowych, wodociągowych i kanalizacyjnych — PODPIS:

OPRACOWAŁ: mgr inż. Marta Geneja
mgr inż. Emilia Biedroń
mgr inż. Przemysław Michalczyk — PODPIS:

DATA: 02.2013 — SKALA: 1:100 — STADIUM: PB — NR RYS.: 131

STAROSTWO POWIATOWE
w Krośnie
38-400 KROSNO
ul. Bieszczadzka 1

1–rura przewodowa PCV ø200x5,9mm
5–płyty JOMB (1,0x0,75x0,125m) na geowłókninie
7–palisada z pali drew.ø4–6cm, długości 0,9m, głębokość wbicia 0,8m
13–krawężniki (0,2x0,30x1,0m) na podsypce piaskowej
31–rura przewodowa PCV ø160x4,7mm
granice nieruchomości usytuowanych w zasięgu oddziaływania zamierzonego korzystania z wód

Eko–Konsulting–Projekt "CONSEKO–BBM–DESIGN"S.A. ul. Wiedeńska 114 30–147 KRAKÓW	NAZWA I ADRES OBIEKTU: BUDOWA KANALIZACJI SANITARNEJ W MIEJSCOWOŚCI ŁĘKI DUKIELSKIE WRAZ Z PRZYSIÓŁKAMI MYSZKOWKSKIE, PAŁACÓWKA, ŁAZY		
	PRZEDMIOT RYSUNKU: MAPA POGLĄDOWA DLA UMOCNIENIA SKARPY POTOKU RÓWNIA UM–1 km 3+533 do 3+584		
	PROJEKTOWAŁ: mgr inż. Edyta Drogi — NR I SPECJALNOŚĆ UPRAWNIEŃ: PDK/0001/POOS/11 Upr. bud. do proj. bez ograniczeń w spec. instalacyjnej w zakresie sieci, instalacji i urządzeń cieplnych, wentylacyjnych, gazowych, wodociągowych i kanalizacyjnych	PODPIS:	
	SPRAWDZIŁ: mgr inż. Katarzyna Obyrtacz — NR I SPECJALNOŚĆ UPRAWNIEŃ: PDK/0172/POOS/11 Upr. bud. do proj. bez ograniczeń w spec. instalacyjnej w zakresie sieci, instalacji i urządzeń cieplnych, wentylacyjnych, gazowych, wodociągowych i kanalizacyjnych	PODPIS:	
	OPRACOWAŁ: mgr inż. Emilia Biedroń, mgr inż. Przemysław Michalczyk	PODPIS:	
	DATA: 02.2013	SKALA: 1:250	STADIUM: PB / NR RYS.: 132

UM–1

UMOCNIENIE POTOKU RÓWNIA W KM 3+554 – PRZEKRÓJ A–A

STAROSTWO POWIATOWE
w Krośnie
38-400 KROSNO
ul. Bieszczadzka 1

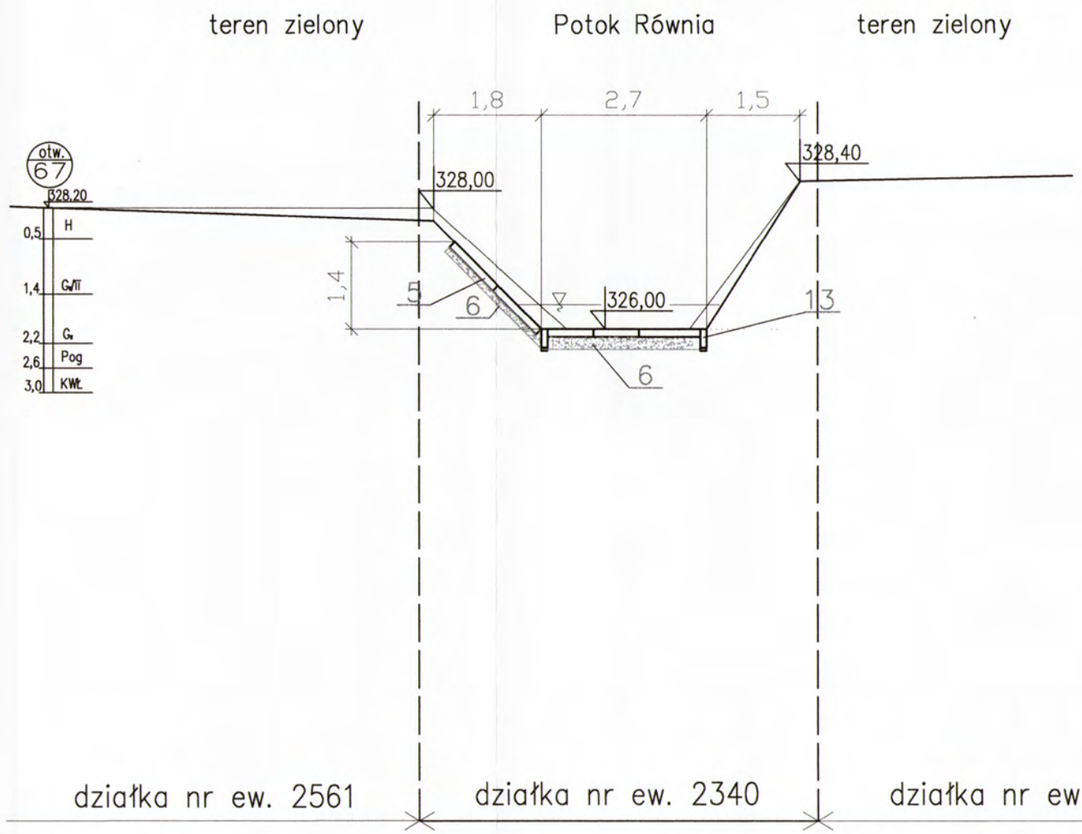

OZNACZENIA:

5–płyty JOMB (1,0x0,75x0,125m) na geowłókninie
6–podsypka piaskowo–żwirowa
13–krawężniki (0,1x0,30x1,0m) na podsypce piaskowej

Eko–Konsulting–Projekt
"CONSEKO–BBM–DESIGN"S.A.
ul. Wiedeńska 114
30–147 KRAKÓW

NAZWA I ADRES OBIEKTU: BUDOWA KANALIZACJI SANITARNEJ W MIEJSCOWOŚCI ŁĘKI DUKIELSKIE WRAZ Z PRZYSIÓŁKAMI MYSZKOWKSKIE, PAŁACÓWKA, ŁAZY

PRZEDMIOT RYSUNKU: PRZEKRÓJ UMOCNIENIA SKARPY POTOKU RÓWNIA UM–1

PROJEKTOWAŁ: mgr inż. Edyta Drogi	NR i SPECJALNOŚĆ UPRAWNIEŃ: PDK/0001/POOS/11 Upr. bud. do proj. bez ograniczeń w spec. instalacyjnej w zakresie sieci, instalacji i urządzeń cieplnych, wentylacyjnych, gazowych, wodociągowych i kanalizacyjnych	PODPIS:
SPRAWDZIŁ: mgr inż. Katarzyna Obyrtacz	NR i SPECJALNOŚĆ UPRAWNIEŃ: PDK/0172/POOS/11 Upr. bud. do proj. bez ograniczeń w spec. instalacyjnej w zakresie sieci, instalacji i urządzeń cieplnych, wentylacyjnych, gazowych, wodociągowych i kanalizacyjnych	PODPIS:
OPRACOWAŁ: mgr inż. Marta Geneja mgr inż. Emilia Biedroń mgr inż. Przemysław Michalczyk		PODPIS:
DATA: 02.2013	SKALA: 1:100	STADIUM: PB / NR RYS.: 133

STAROSTWO POWIATOWE
w Krośnie
38-400 KROSNO
ul. Bieszczadzka 1

N

2255 2254 2249 2248/2 2239/2 2248/4 2340 2308 2316 2317/1 2319/2 2314 2311/1 2322 2315

km 4+000 km 4+010 km 4+032 km 4+043

N49°36'10"
E21°40'18"

N49°36'09"
E21°40'20"

SA/58.5 SA/58.6 SA/58.4 SA/58.3

1–rura przewodowa PCV ø160X4,7mm
5–płyty JOMB (1,0x0,75x0,125m)
7–palisada z pali drew.ø5cm, długości 0,9m,
głębokość wbicia 0,8m
13–krawężniki 0,15x0,30x1,0m na podsypce piaskowej
granice nieruchomości usytuowanych w zasięgu
oddziaływania zamierzonego korzystania z wód

Eko-Konsulting-Projekt "CONSEKO-BBM-DESIGN" S.A. ul. Wiedeńska 114 30-147 KRAKÓW	NAZWA I ADRES OBIEKTU: BUDOWA KANALIZACJI SANITARNEJ W MIEJSCOWOŚCI ŁĘKI DUKIELSKIE WRAZ Z PRZYSIÓŁKAMI MYSZKOWSKIE, PAŁACÓWKA, ŁAZY		
	PRZEDMIOT RYSUNKU: MAPA POGLĄDOWA DLA UMOCNIENIA SKARPY POTOKU RÓWNIA UM-2 km 4+000 do 4+043		
	PROJEKTOWAŁ: mgr inż. Edyta Drogi — NR I SPECJALNOŚĆ UPRAWNIEŃ: PDK/0001/POOS/11 Upr. bud. do proj. bez ograniczeń w spec. instalacyjnej w zakresie sieci, instalacji i urządzeń cieplnych, wentylacyjnych, gazowych, wodociągowych i kanalizacyjnych	PODPIS:	
	SPRAWDZIŁ: mgr inż. Katarzyna Obyrtacz — NR I SPECJALNOŚĆ UPRAWNIEŃ: PDK/0172/POOS/11 Upr. bud. do proj. bez ograniczeń w spec. instalacyjnej w zakresie sieci, instalacji i urządzeń cieplnych, wentylacyjnych, gazowych, wodociągowych i kanalizacyjnych	PODPIS:	
	OPRACOWAŁ: mgr inż. Marta Geneja, mgr inż. Emilia Biedroń, mgr inż. Przemysław Michalczyk	PODPIS:	
	DATA: 02.2013	SKALA: 1:250	STADIUM: PB — NR RYS.: 134

422

UM–2

UMOCNIENIE POTOKU RÓWNIA W KM 4+032 – PRZEKRÓJ A–A

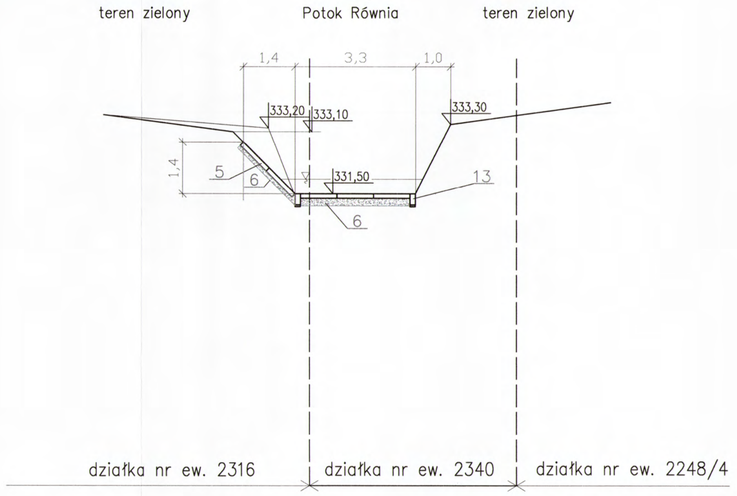

5–płyty JOMB (1,0x0,75x0,125m) na geowłókninie
6–podsypka piaskowo–żwirowa
13–krawężniki (0,15x0,30x1,0m) na podsypce piaskowej

UM–2

UMOCNIENIE POTOKU RÓWNIA W KM 4+010 – PRZEKRÓJ B–B

STAROSTWO POWIATOWE
w Krośnie
38-400 KROSNO
ul. Bieszczadzka 1

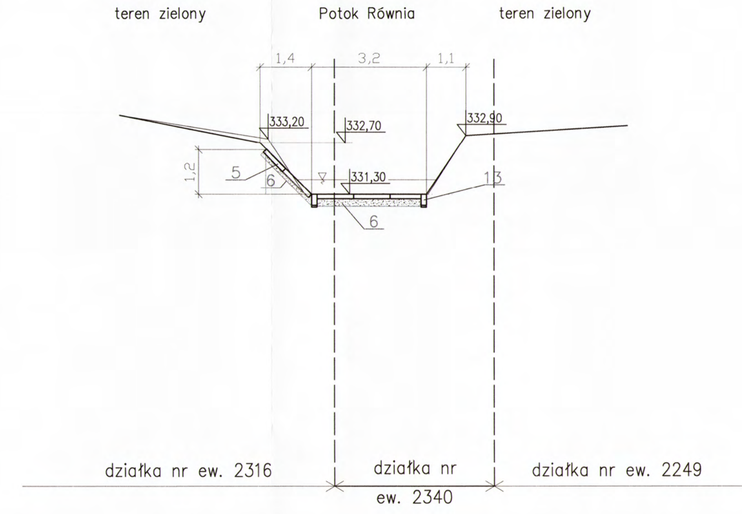

5–płyty JOMB (1,0x0,75x0,125m) na geowłókninie
6–podsypka piaskowo–żwirowa
13–krawężniki (0,15x0,30x1,0m) na podsypce piaskowej

Eko–Konsulting–Projekt "CONSEKO–BBM–DESIGN" S.A.
ul. Wadowicka 114
30-147 KRAKÓW

NAZWA I ADRES OBIEKTU: BUDOWA KANALIZACJI SANITARNEJ W MIEJSCOWOŚCI ŁĘKI DUKIELSKIE WRAZ Z PRZYSIÓŁKAMI MYSZKOWSKIE, PAŁACÓWKA, ŁAZY

PRZEDMIOT RYSUNKU: PRZEKRÓJ UMOCNIENIA SKARPY POTOKU RÓWNIA UM–2

PROJEKTOWAŁ: mgr inż. Edyta Drogi
NR I SPECJALNOŚĆ UPRAWNIEŃ: PDK/0001/POOS/11
Upr. bud. do proj. bez ograniczeń w spec. instalacyjnej w zakresie sieci, instalacji i urządzeń cieplnych, wentylacyjnych, gazowych, wodociągowych i kanalizacyjnych
PODPIS:

SPRAWDZIŁ: mgr inż. Katarzyna Obyrtacz
NR I SPECJALNOŚĆ UPRAWNIEŃ: PDK/0172/POOS/11
Upr. bud. do proj. bez ograniczeń w spec. instalacyjnej w zakresie sieci, instalacji i urządzeń cieplnych, wentylacyjnych, gazowych, wodociągowych i kanalizacyjnych
PODPIS:

OPRACOWAŁ: mgr inż. Marta Geneja
mgr inż. Emilia Biedroń
mgr inż. Przemysław Michalczyk
PODPIS:

DATA: 02.2013
SKALA: 1:100
STADIUM: PB
NR RYS.: 135

STAROSTWO POWIATOWE
w Krośnie
38-400 KROSNO
ul. Piastowska 1

PDG–1

PRZEJŚCIE KANALIZACJĄ SANITARNĄ WZDŁUŻ DROGI GMINNEJ NA DZIAŁCE O NR EWID. 2929 METODĄ PRZEWIERTU STEROWANEGO

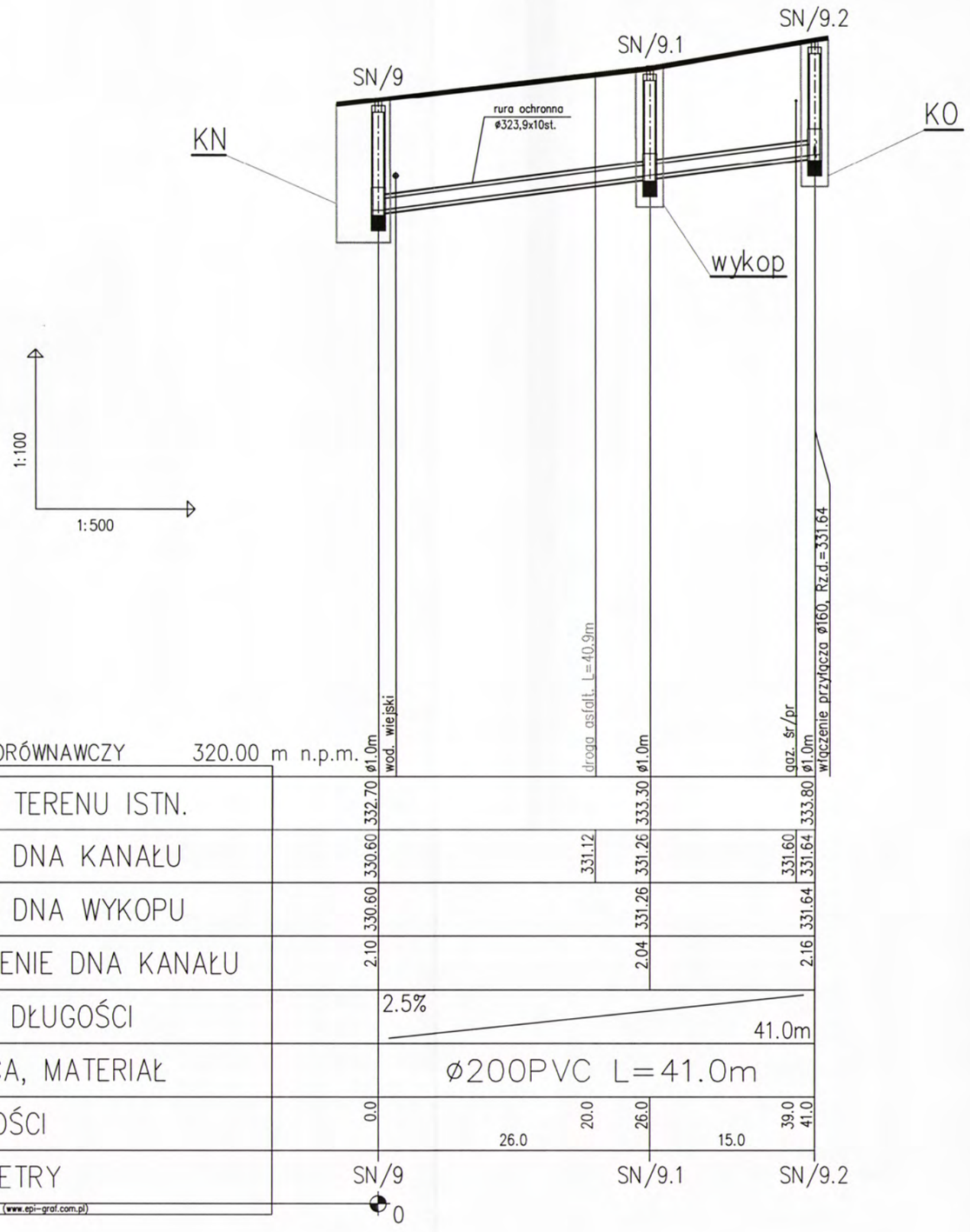

POZIOM PORÓWNAWCZY 320.00 m n.p.m.			
RZĘDNA TERENU ISTN.	332.70	333.30	333.80
RZĘDNA DNA KANAŁU	330.60	331.12 / 331.26	331.60 / 331.64
RZĘDNA DNA WYKOPU	330.60	331.26	331.64
ZAGŁĘBIENIE DNA KANAŁU	2.10	2.04	2.16
SPADKI, DŁUGOŚCI	2.5%		41.0m
ŚREDNICA, MATERIAŁ	ø200PVC L=41.0m		
ODLEGŁOŚCI	0.0	20.0 / 26.0	39.0 / 41.0
	26.0		15.0
HEKTOMETRY	SN/9	SN/9.1	SN/9.2
	0		

Generator rysunkowy 7.31 (www.epi-graf.com.pl)

PRZEKRÓJ A–A
skala 1:10

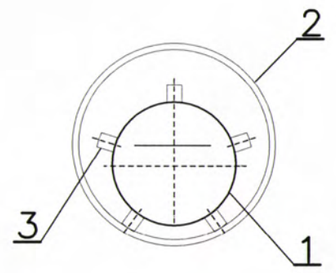

1–rura przewodowa ø200 PVC
2–rura osłonowa ø323,9X10 stal,
3–płozy dystansowe Integra lub równoważne, typ TR,
ilość elem. na 1 pierścień – 6, wys. płozy – 30mm
odległość między pierścieniami – 1,5m
KN – komora nadawcza
KO – komora odbiorcza

Eko–Konsulting–Projekt "CONSEKO–BBM–DESIGN"S.A. ul. Wiedeńska 114 30–147 KRAKÓW	NAZWA I ADRES OBIEKTU: BUDOWA KANALIZACJI SANITARNEJ W MIEJSCOWOŚCI ŁĘKI DUKIELSKIE WRAZ Z PRZYSIÓŁKAMI MYSZKOWSKIE, PAŁACÓWKA, ŁAZY	
	PRZEDMIOT RYSUNKU: PDG–1 PRZEJŚCIE KANALIZACJĄ SANITARNĄ WZDŁUŻ DROGI GMINNEJ NA DZIAŁCE O NR EWID. 2929 – METODĄ PRZEWIERTU STEROWANEGO	
	PROJEKTOWAŁ: mgr inż. Edyta Drogi — NR i SPECJALNOŚĆ UPRAWNIEŃ: PDK/0001/POOS/11 Upr. bud. do proj. bez ograniczeń w spec. instalacyjnej w zakresie sieci, instalacji i urządzeń cieplnych, wentylacyjnych, gazowych, wodociągowych i kanalizacyjnych	PODPIS:
	SPRAWDZIŁ: mgr inż. Katarzyna Obyrtacz — NR i SPECJALNOŚĆ UPRAWNIEŃ: PDK/0172/POOS/11 Upr. bud. do proj. bez ograniczeń w spec. instalacyjnej w zakresie sieci, instalacji i urządzeń cieplnych, wentylacyjnych, gazowych, wodociągowych i kanalizacyjnych	PODPIS:
	OPRACOWAŁ: mgr inż. Emilia Biedroń, mgr inż. Przemysław Michalczyk	PODPIS:
	DATA: 02.2013 — SKALA: 1:100/500	STADIUM: PB/PW — NR RYS.: 136

STAROSTWO POWIATOWE
w Krośnie
38-400 KROSNO
ul. Bieszczadzka 1

PDG–2

PRZEJŚCIE KANALIZACJĄ SANITARNĄ WZDŁUŻ DROGI GMINNEJ NA DZIAŁCE O NR EWID. 2929 METODĄ PRZEWIERTU STEROWANEGO

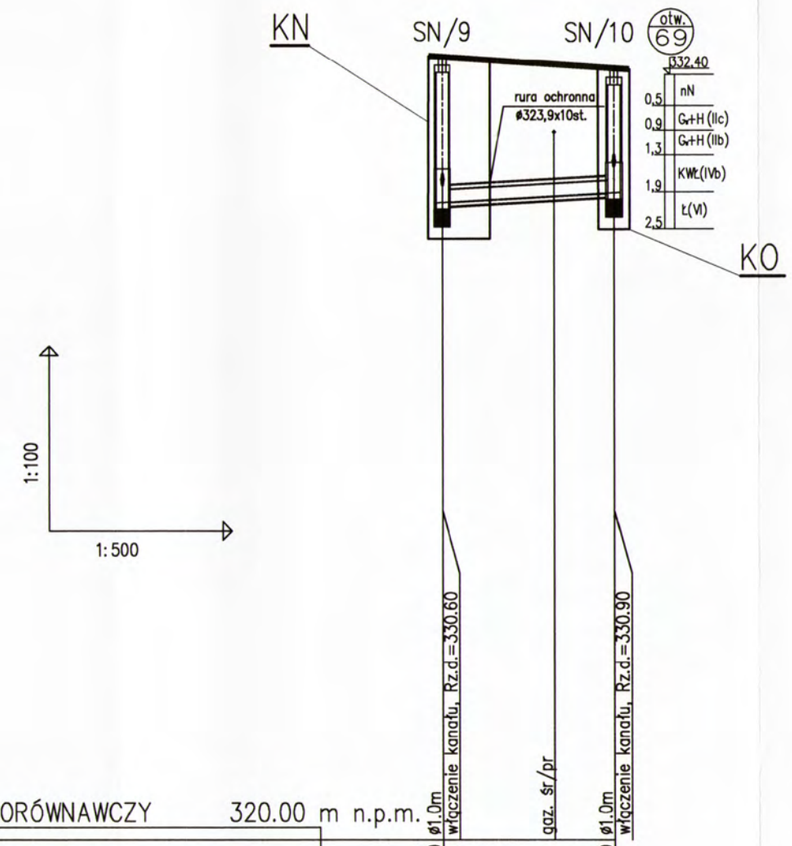

POZIOM PORÓWNAWCZY 320.00 m n.p.m.				
RZĘDNA TERENU ISTN.		332.70		332.50
RZĘDNA DNA KANAŁU		330.33	330.43	330.47
RZĘDNA DNA WYKOPU		330.33		330.47
ZAGŁĘBIENIE DNA KANAŁU		2.37		2.03
SPADKI, DŁUGOŚCI			1.1% / 14.0m	
ŚREDNICA, MATERIAŁ			ø200 PVC L=14,0m	
ODLEGŁOŚCI		145.0	154.0 (14.0)	159.0
HEKTOMETRY		SN/9		SN/10

Generator rysunkowy 7.31 (www.epi-graf.com.pl)

PRZEKRÓJ A–A
skala 1:10

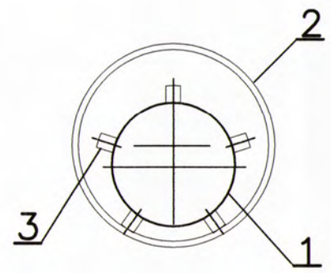

1–rura przewodowa ø200 PVC
2–rura osłonowa ø323,9X10 stal,
3–płozy dystansowe Integra lub równoważne, typ TR, ilość elem. na 1 pierścień – 6, wys. płozy – 30mm
odległość między pierścieniami – 1,5m
KN – komora nadawcza
KO – komora odbiorcza

Eko–Konsulting–Projekt "CONSEKO–BBM–DESIGN"S.A. ul. Wiedeńska 114 30–147 KRAKÓW	NAZWA I ADRES OBIEKTU: BUDOWA KANALIZACJI SANITARNEJ W MIEJSCOWOŚCI ŁĘKI DUKIELSKIE WRAZ Z PRZYSIÓŁKAMI MYSZKOWSKIE, PAŁACÓWKA, ŁAZY	
	PRZEDMIOT RYSUNKU: PDG–2 PRZEJŚCIE KANALIZACJĄ SANITARNĄ WZDŁUŻ DROGI GMINNEJ NA DZIAŁCE O NR EWID. 2929 – METODĄ PRZEWIERTU STEROWANEGO	
	PROJEKTOWAŁ: mgr inż. Edyta Drogi — NR i SPECJALNOŚĆ UPRAWNIEŃ: PDK/0001/POOS/11 Upr. bud. do proj. bez ograniczeń w spec. instalacyjnej w zakresie sieci, instalacji i urządzeń cieplnych, wentylacyjnych, gazowych, wodociągowych i kanalizacyjnych	PODPIS:
	SPRAWDZIŁ: mgr inż. Katarzyna Obyrtacz — NR i SPECJALNOŚĆ UPRAWNIEŃ: PDK/0172/POOS/11 Upr. bud. do proj. bez ograniczeń w spec. instalacyjnej w zakresie sieci, instalacji i urządzeń cieplnych, wentylacyjnych, gazowych, wodociągowych i kanalizacyjnych	PODPIS:
	OPRACOWAŁ: mgr inż. Emilia Biedroń, mgr inż. Przemysław Michalczyk	PODPIS:
	DATA: 02.2013 — SKALA: 1:100/500	STADIUM: PB/PW — NR RYS.: 137

PDG–3, PDG–4, PDG–5, PDG–6

PRZEJŚCIE KANALIZACJĄ SANITARNĄ WZDŁUŻ DROGI GMINNEJ NA DZIAŁCE O NR EWID. 2929 METODĄ PRZEWIERTU STEROWANEGO

STAROSTWO POWIATOWE
w Krośnie
38-400 KROSNO
ul. Bieszczadzka 1

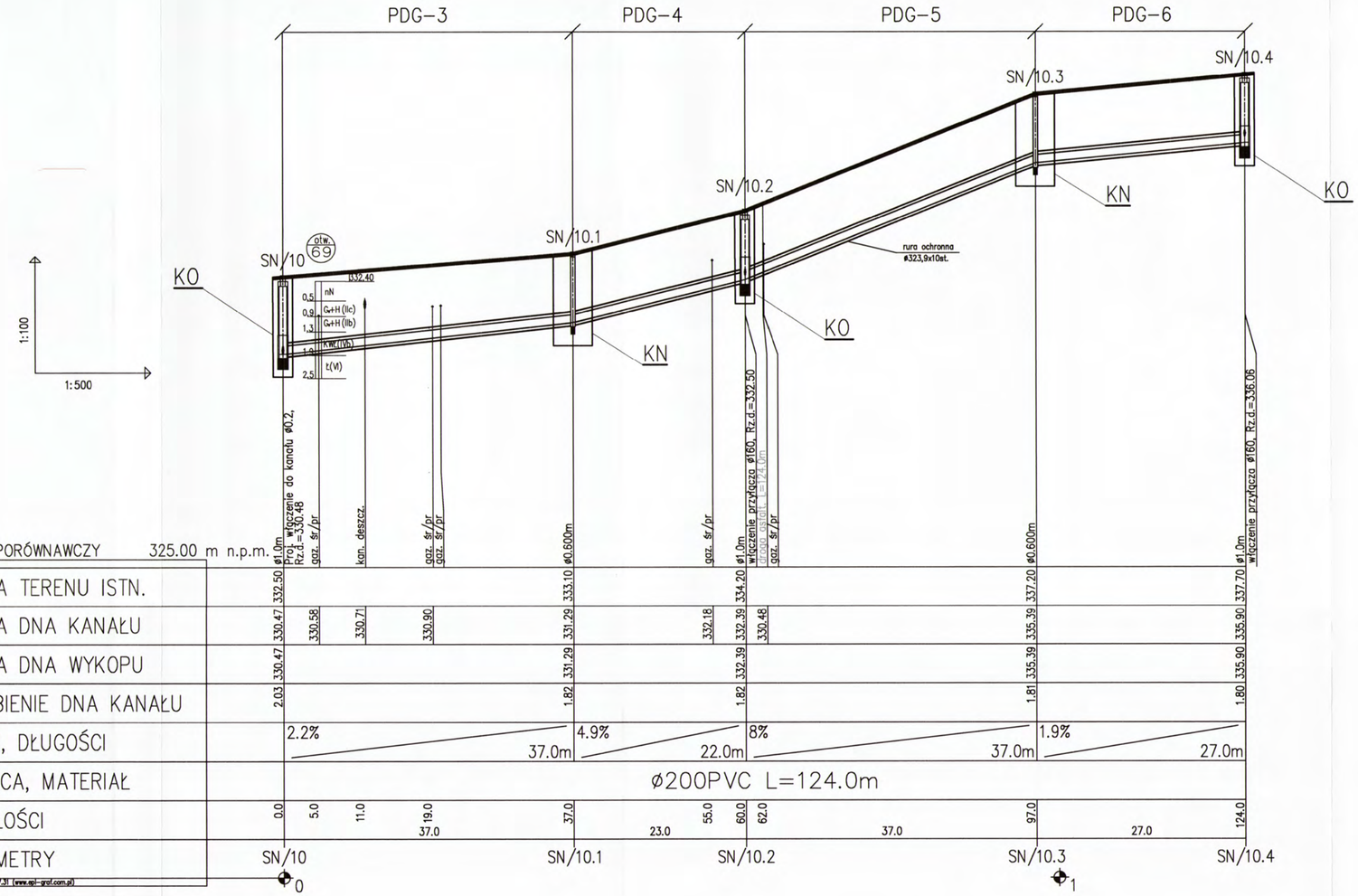

PRZEKRÓJ A–A
skala 1:10

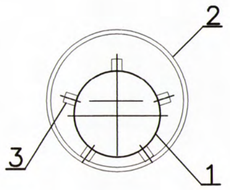

1–rura przewodowa ø200 PVC
2–rura osłonowa ø323,9X10 stal,
3–płozy dystansowe Integra lub równoważne, typ TR,
ilość elem. na 1 pierścień – 6, wys. płozy – 30mm
odległość między pierścieniami – 1,5m
KN – komora nadawcza
KO – komora odbiorcza

Eko–Konsulting–Projekt "CONSEKO–BBM–DESIGN"S.A. ul. Wiedeńska 114 30–147 KRAKÓW	NAZWA I ADRES OBIEKTU: BUDOWA KANALIZACJI SANITARNEJ W MIEJSCOWOŚCI ŁĘKI DUKIELSKIE WRAZ Z PRZYSIÓŁKAMI MYSZKOWSKIE, PAŁACÓWKA, ŁAZY	
	PRZEDMIOT RYSUNKU: PDG–3, PDG–4, PDG–5 PRZEJŚCIE KANALIZACJĄ SANITARNĄ WZDŁUŻ DROGI GMINNEJ NA DZIAŁCE O NR EWID. 2929 – METODĄ PRZEWIERTU STEROWANEGO	
	PROJEKTOWAŁ: mgr inż. Edyta Drogi — NR I SPECJALNOŚĆ UPRAWNIEŃ: PDK/0001/POOS/11 Upr. bud. do proj. bez ograniczeń w spec. instalacyjnej w zakresie sieci, instalacji i urządzeń cieplnych, wentylacyjnych, gazowych, wodociągowych i kanalizacyjnych	PODPIS:
	SPRAWDZIŁ: mgr inż. Katarzyna Obyrtacz — NR I SPECJALNOŚĆ UPRAWNIEŃ: PDK/0172/POOS/11 Upr. bud. do proj. bez ograniczeń w spec. instalacyjnej w zakresie sieci, instalacji i urządzeń cieplnych, wentylacyjnych, gazowych, wodociągowych i kanalizacyjnych	PODPIS: 426
	OPRACOWAŁ: mgr inż. Emilia Biedroń, mgr inż. Przemysław Michalczyk	PODPIS:
	DATA: 02.2013 — SKALA: 1:100/500	STADIUM: PB/PW — NR RYS.: 138

PDG–7

PRZEJŚCIE KANALIZACJĄ SANITARNĄ WZDŁUŻ DROGI GMINNEJ NA DZIAŁCE O NR EWID. 2929 METODĄ PRZEWIERTU STEROWANEGO

STAROSTWO POWIATOWE
w Krośnie
38-400 KROSNO

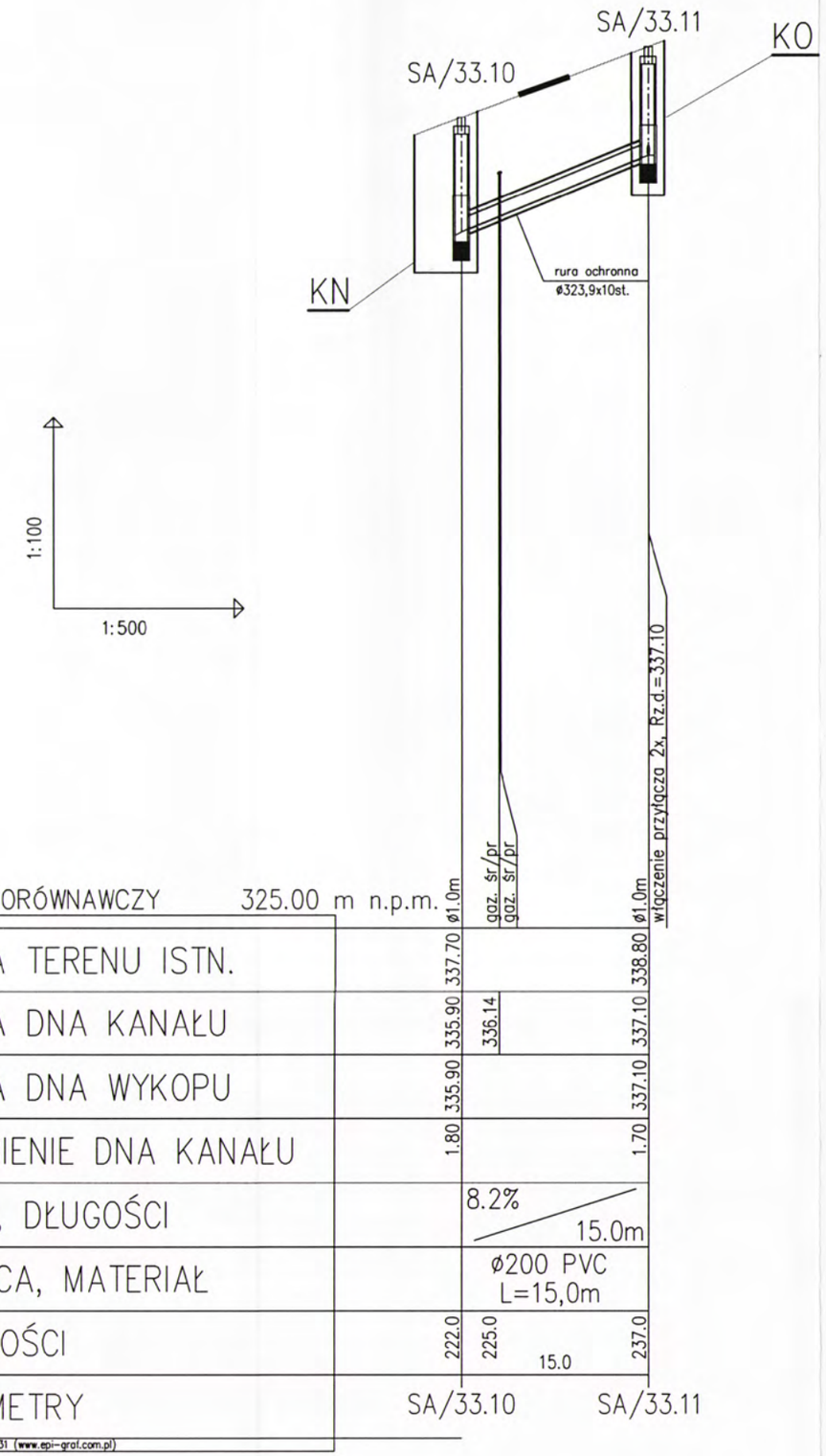

POZIOM PORÓWNAWCZY 325.00 m n.p.m.

RZĘDNA TERENU ISTN.	337.70			338.80
RZĘDNA DNA KANAŁU	335.90	336.14		337.10
RZĘDNA DNA WYKOPU	335.90			337.10
ZAGŁĘBIENIE DNA KANAŁU	1.80			1.70
SPADKI, DŁUGOŚCI		8.2%	15.0m	
ŚREDNICA, MATERIAŁ		ϕ200 PVC L=15,0m		
ODLEGŁOŚCI	222.0	225.0	15.0	237.0
HEKTOMETRY	SA/33.10			SA/33.11

Generator rysunkowy 7.31 (www.epi-graf.com.pl)

PRZEKRÓJ A–A
skala 1:10

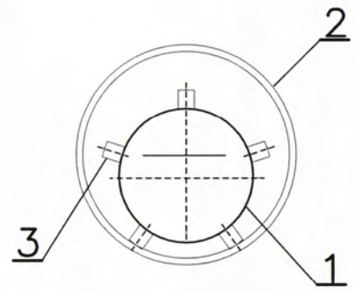

1–rura przewodowa ϕ200 PVC
2–rura osłonowa ϕ323,9X10 stal,
3–płozy dystansowe Integra lub równoważne, typ TR,
ilość elem. na 1 pierścień – 6, wys. płozy – 30mm
odległość między pierścieniami – 1,5m
KN – komora nadawcza
KO – komora odbiorcza

Eko–Konsulting–Projekt "CONSEKO–BBM–DESIGN"S.A. ul. Wiedeńska 114 30–147 KRAKÓW	NAZWA I ADRES OBIEKTU: BUDOWA KANALIZACJI SANITARNEJ W MIEJSCOWOŚCI ŁĘKI DUKIELSKIE WRAZ Z PRZYSIÓŁKAMI MYSZKOWKSKIE, PAŁACÓWKA, ŁAZY	
	PRZEDMIOT RYSUNKU: PDG–7 PRZEJŚCIE KANALIZACJĄ SANITARNĄ WZDŁUŻ DROGI GMINNEJ NA DZIAŁCE O NR EWID. 2929 – METODĄ PRZEWIERTU STEROWANEGO	
	PROJEKTOWAŁ: mgr inż. Edyta Drogi — NR i SPECJALNOŚĆ UPRAWNIEŃ: PDK/0001/POOS/11 Upr. bud. do proj. bez ograniczeń w spec. instalacyjnej w zakresie sieci, instalacji i urządzeń cieplnych, wentylacyjnych, gazowych, wodociągowych i kanalizacyjnych	PODPIS:
	SPRAWDZIŁ: mgr inż. Katarzyna Obyrtacz — NR i SPECJALNOŚĆ UPRAWNIEŃ: PDK/0172/POOS/11 Upr. bud. do proj. bez ograniczeń w spec. instalacyjnej w zakresie sieci, instalacji i urządzeń cieplnych, wentylacyjnych, gazowych, wodociągowych i kanalizacyjnych	PODPIS:
	OPRACOWAŁ: mgr inż. Emilia Biedroń, mgr inż. Przemysław Michalczyk	PODPIS:
	DATA: 02.2013 — SKALA: 1:100/500	STADIUM: PB/PW — NR RYS.: 139

PDG–8, PDG–9, PDG–10

PRZEJŚCIE KANALIZACJĄ SANITARNĄ WZDŁUŻ DROGI GMINNEJ NA DZIAŁCE O NR EWID. 2539 METODĄ PRZEWIERTU STEROWANEGO

STAROSTWO POWIATOWE
w Krośnie
38-400 KROSNO
ul. Bieszczadzka 1

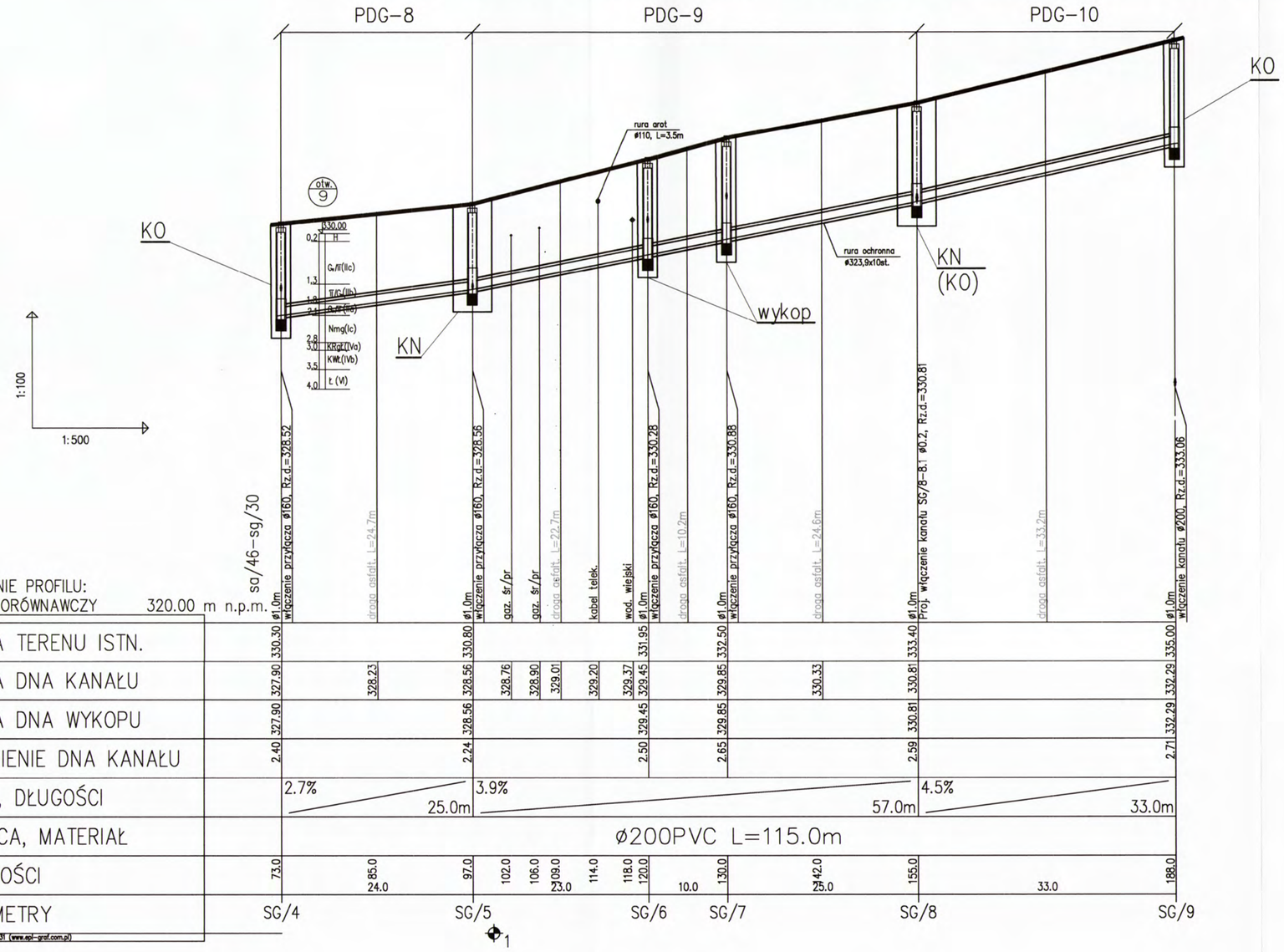

PRZEKRÓJ A–A
skala 1:10

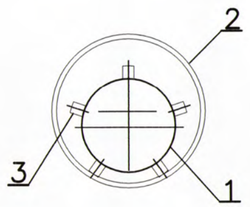

1–rura przewodowa ø200 PVC
2–rura osłonowa ø323,9X10 stal,
3–płozy dystansowe Integra lub równoważne, typ TR, ilość elem. na 1 pierścień – 6, wys. płozy – 30mm
odległość między pierścieniami – 1,5m
KN – komora nadawcza
KO – komora odbiorcza

Generator rysunkowy 7.31 (www.spl-graf.com.pl)

Eko–Konsulting–Projekt "CONSEKO–BBM–DESIGN" S.A.
ul. Wiedeńska 114
30–147 KRAKÓW

NAZWA I ADRES OBIEKTU: BUDOWA KANALIZACJI SANITARNEJ W MIEJSCOWOŚCI ŁĘKI DUKIELSKIE WRAZ Z PRZYSIÓŁKAMI MYSZKOWSKIE, PAŁACÓWKA, ŁAZY

PRZEDMIOT RYSUNKU: PDG–8, PDG–9, PDG–10 PRZEJŚCIE KANALIZACJĄ SANITARNĄ WZDŁUŻ DROGI GMINNEJ NA DZIAŁCE O NR EWID. 2539 – METODĄ PRZEWIERTU STEROWANEGO

PROJEKTOWAŁ: mgr inż. Edyta Drogi
NR I SPECJALNOŚĆ UPRAWNIEŃ: PDK/0001/PODS/11 Upr. bud. do proj. bez ograniczeń w spec. instalacyjnej w zakresie sieci, instalacji i urządzeń cieplnych, wentylacyjnych, gazowych, wodociągowych i kanalizacyjnych
PODPIS:

SPRAWDZIŁ: mgr inż. Katarzyna Obyrtacz
NR I SPECJALNOŚĆ UPRAWNIEŃ: PDK/0172/PODS/11 Upr. bud. do proj. bez ograniczeń w spec. instalacyjnej w zakresie sieci, instalacji i urządzeń cieplnych, wentylacyjnych, gazowych, wodociągowych i kanalizacyjnych
PODPIS:

OPRACOWAŁ: mgr inż. Emilia Biedroń, mgr inż. Przemysław Michalczyk
PODPIS:

DATA: 02.2013
SKALA: 1:100/500
STADIUM: PB/PW
NR RYS.: 140

PDG–11, PDG–12, PDG–13, PDG–14

PRZEJŚCIE KANALIZACJĄ SANITARNĄ WZDŁUŻ DROGI GMINNEJ NA DZIAŁKACH O NR EWID. 2539 I 1248 METODĄ PRZEWIERTU STEROWANEGO

STAROSTWO POWIATOWE
w Krośnie
38-400 KROSNO
ul. Bieszczadzka 1

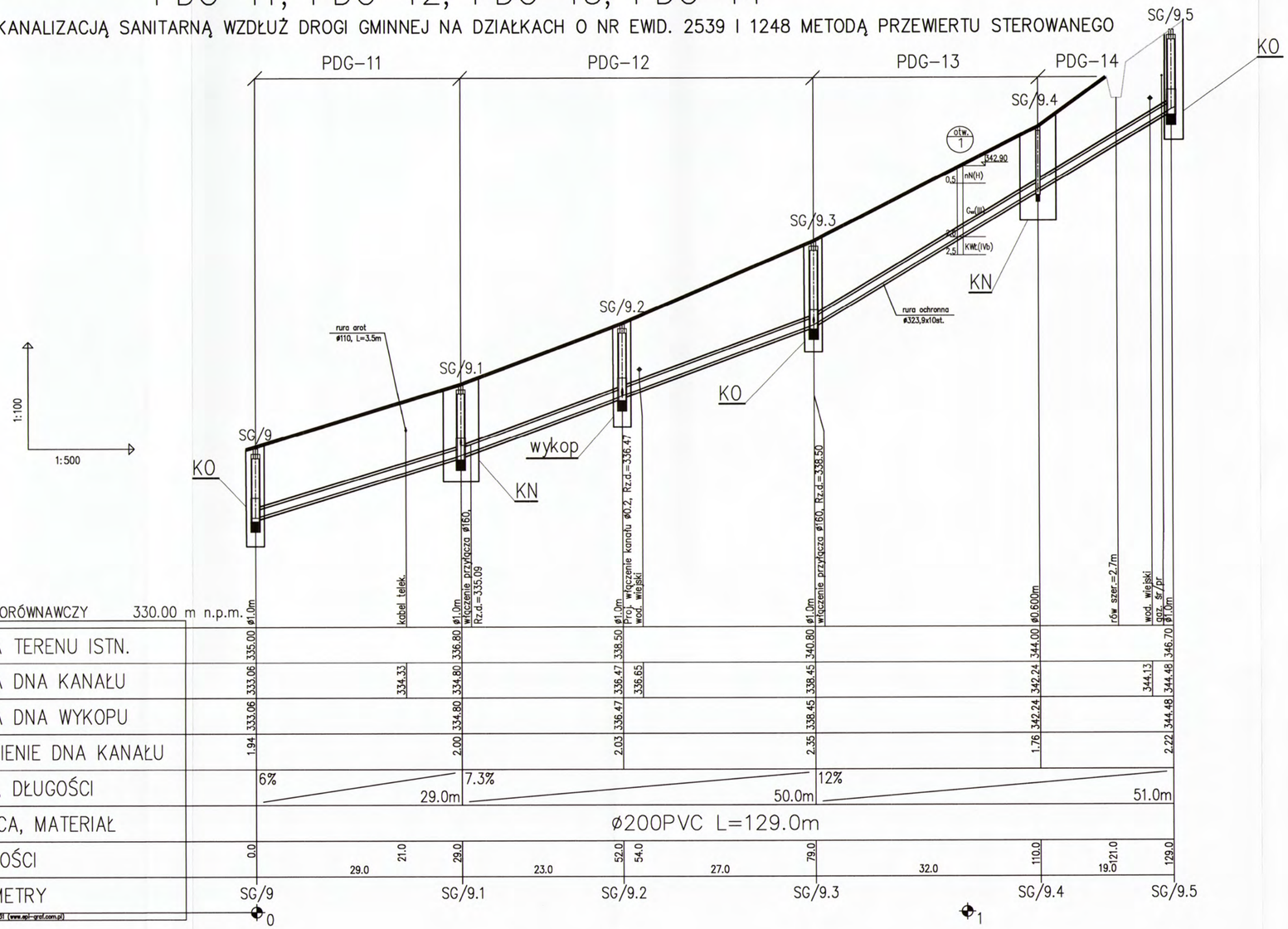

PRZEKRÓJ A–A
skala 1:10

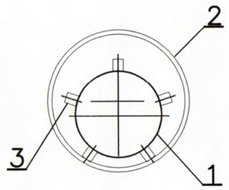

1–rura przewodowa ø200 PVC
2–rura osłonowa ø323,9X10 stal,
3–płozy dystansowe Integra lub równoważne, typ TR,
ilość elem. na 1 pierścień – 6, wys. płozy – 30mm
odległość między pierścieniami – 1,5m
KN – komora nadawcza
KO – komora odbiorcza

Eko–Konsulting–Projekt
"CONSEKO–BBM–DESIGN" S.A.
ul. Wielicka 114
30–147 KRAKÓW

NAZWA I ADRES OBIEKTU: BUDOWA KANALIZACJI SANITARNEJ W MIEJSCOWOŚCI ŁĘKI DUKIELSKIE WRAZ Z PRZYSIÓŁKAMI MYSZKOWSKIE, PAŁACÓWKA, ŁAZY

PRZEDMIOT RYSUNKU: PDG–11, PDG–12, PDG–13, PDG–14 PRZEJŚCIE KANALIZACJĄ SANITARNĄ WZDŁUŻ DROGI GMINNEJ NA DZIAŁKACH O NR EWID. 2539 I 1248 – METODĄ PRZEWIERTU STEROWANEGO

PROJEKTOWAŁ: mgr inż. Edyta Drogi
NR I SPECJALNOŚĆ UPRAWNIEŃ: PDK/0001/POOS/11
Upr. bud. do proj. bez ograniczeń w spec. instalacyjnej w zakresie sieci, instalacji i urządzeń cieplnych, wentylacyjnych, gazowych, wodociągowych i kanalizacyjnych
PODPIS:

SPRAWDZIŁ: mgr inż. Katarzyna Obyrtacz
NR I SPECJALNOŚĆ UPRAWNIEŃ: PDK/0172/POOS/11
Upr. bud. do proj. bez ograniczeń w spec. instalacyjnej w zakresie sieci, instalacji i urządzeń cieplnych, wentylacyjnych, gazowych, wodociągowych i kanalizacyjnych
PODPIS:

OPRACOWAŁ: mgr inż. Emilia Biedroń
mgr inż. Przemysław Michalczyk
PODPIS:

DATA: 02.2013
SKALA: 1:100/500
STADIUM: PB/PW
NR RYS.: 141

PDG–15, PDG–16, PDG–17, PDG–18

PRZEJŚCIE KANALIZACJĄ SANITARNĄ WZDŁUŻ DROGI GMINNEJ NA DZIAŁCE O NR EWID. 2929 METODĄ PRZEWIERTU STEROWANEGO

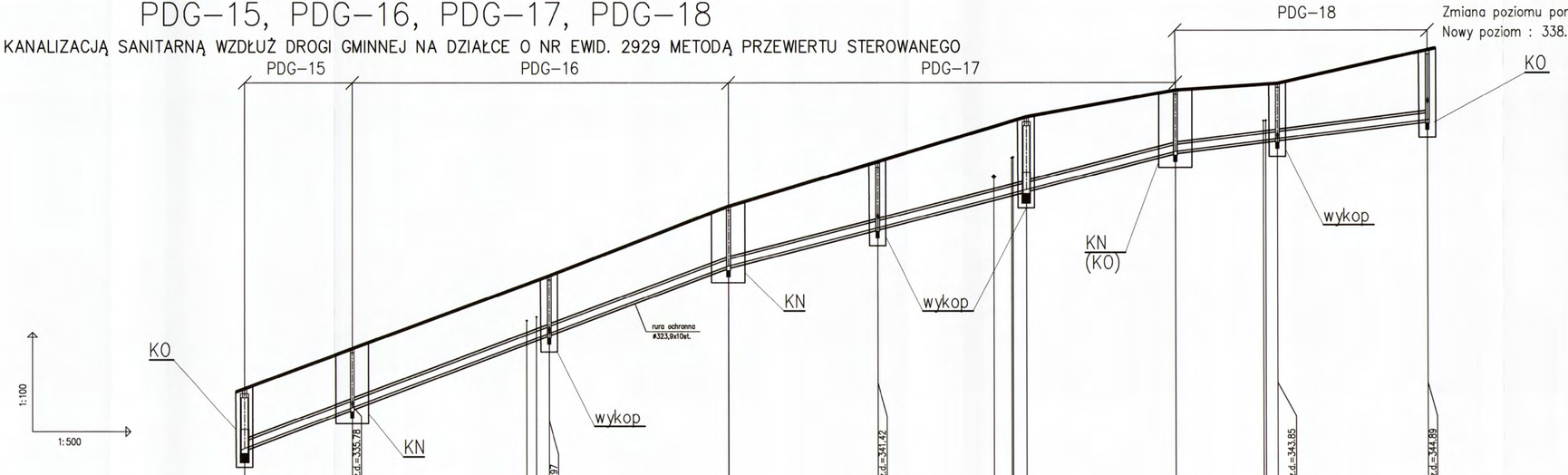

Zmiana poziomu porównawczego
Nowy poziom : 338.00 m n.p.m.

STAROSTWO POWIATOWE
w Krośnie
38-400 KROSNO
ul. Bieszczadzka 1

OZNACZENIE PROFILU: SF
POZIOM PORÓWNAWCZY 330.00 m n.p.m.

	SF/10	SF/11	SF/12	SF/13	SF/14	SF/15	SF/16	SF/17	SF/18
RZĘDNA TERENU ISTN.	336.30	337.50	339.70	341.80	343.10	344.50	345.30	345.50	346.50
RZĘDNA DNA KANAŁU	334.50	335.73	337.97	340.00	341.15	342.31	343.45	343.84	344.41
RZĘDNA DNA WYKOPU	334.50	335.73	337.97	340.00	341.15	342.31	343.45	343.84	344.41
ZAGŁĘBIENIE DNA KANAŁU	1.80	1.77	1.73	1.80	1.95	2.19	1.85	1.66	2.09
SPADKI, DŁUGOŚCI	7.5%			5.1%			2.5%		
	16.0	30.0	27.0	73.0m	23.0	68.0m	15.0	23.0	38.0m
ŚREDNICA, MATERIAŁ	ø200PVC L=179.0m								
ODLEGŁOŚCI	199.0	215.0	242.0 / 245.0	272.0	295.0	312.0 / 317.0	340.0	355.0	378.0
HEKTOMETRY	SF/10	SF/11	SF/12	SF/13	SF/14	SF/15	SF/16	SF/17	SF/18

Generator rysunkowy 7.31 (www.epi-graf.com.pl)

PRZEKRÓJ A–A
skala 1:10

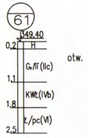

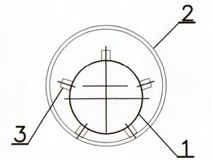

1–rura przewodowa ø200 PVC
2–rura osłonowa ø323,9X10 stal,
3–płozy dystansowe Integra lub równoważne, typ TR,
ilość elem. na 1 pierścień – 6, wys. płozy – 30mm
odległość między pierścieniami – 1,5m
KN – komora nadawcza
KO – komora odbiorcza

Eko-Konsulting-Projekt "CONSEKO-BBM-DESIGN" S.A.
ul. Władysława 114
30-147 KRAKÓW

NAZWA I ADRES OBIEKTU: BUDOWA KANALIZACJI SANITARNEJ W MIEJSCOWOŚCI ŁĘKI DUKIELSKIE WRAZ Z PRZYSIÓŁKAMI WYSZKOWSKIE, PAŁACÓWKA, ŁAZY

PRZEDMIOT RYSUNKU: PDG–15, PDG–16, PDG–17, PDG–18 PRZEJŚCIE KANALIZACJĄ SANITARNĄ WZDŁUŻ DROGI GMINNEJ NA DZIAŁCE O NR EWID. 2929 – METODĄ PRZEWIERTU STEROWANEGO

PROJEKTOWAŁ: mgr inż. Edyta Drogi
NR I SPECJALNOŚĆ UPRAWNIEŃ: PDK/0001/POOS/11
Upr. bud. do proj. bez ograniczeń w spec. instalacyjnej w zakresie sieci, instalacji i urządzeń cieplnych, wentylacyjnych, gazowych, wodociągowych i kanalizacyjnych
PODPIS:

SPRAWDZIŁ: mgr inż. Katarzyna Obyrtacz
NR I SPECJALNOŚĆ UPRAWNIEŃ: PDK/0172/POOS/11
Upr. bud. do proj. bez ograniczeń w spec. instalacyjnej w zakresie sieci, instalacji i urządzeń cieplnych, wentylacyjnych, gazowych, wodociągowych i kanalizacyjnych
PODPIS:

OPRACOWAŁ: mgr inż. Emilia Bledroń
mgr inż. Przemysław Michalczyk
PODPIS:

DATA: 02.2013
SKALA: 1:100/500
STADIUM: PB/PW
NR RYS.: 142

PDG–19

PRZEJŚCIE KANALIZACJĄ SANITARNĄ WZDŁUŻ DROGI GMINNEJ NA DZIAŁCE O NR EWID. 2929 METODĄ PRZEWIERTU STEROWANEGO

STAROSTWO POWIATOWE
w Krośnie
ul. Bieszczadzka 1

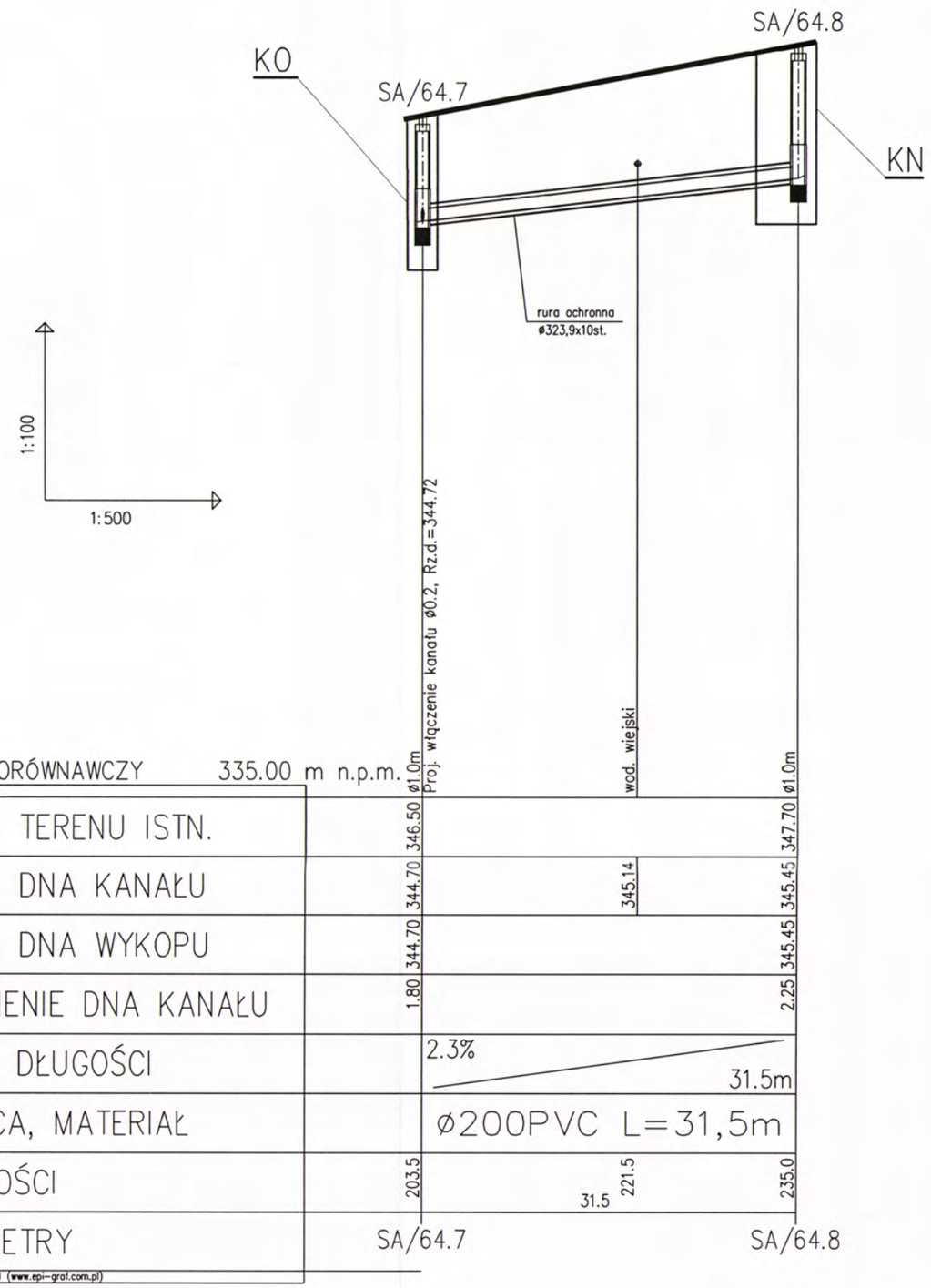

PRZEKRÓJ A–A
skala 1:10

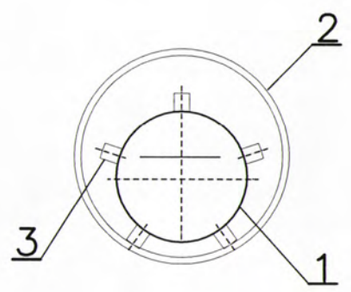

1–rura przewodowa ø200 PVC
2–rura osłonowa ø323,9X10 stal,
3–płozy dystansowe Integra lub równoważne, typ TR,
ilość elem. na 1 pierścień – 6, wys. płozy – 30mm
odległość między pierścieniami – 1,5m
KN – komora nadawcza
KO – komora odbiorcza

Eko–Konsulting–Projekt
"CONSEKO–BBM–DESIGN" S.A.
ul. Wiedeńska 114
30–147 KRAKÓW

NAZWA I ADRES OBIEKTU: BUDOWA KANALIZACJI SANITARNEJ W MIEJSCOWOŚCI ŁĘKI DUKIELSKIE WRAZ Z PRZYSIÓŁKAMI MYSZKOWSKIE, PAŁACÓWKA, ŁAZY

PRZEDMIOT RYSUNKU: PDG–19 PRZEJŚCIE KANALIZACJĄ SANITARNĄ WZDŁUŻ DROGI GMINNEJ NA DZIAŁCE O NR EWID. 2929 – METODĄ PRZEWIERTU STEROWANEGO

PROJEKTOWAŁ: mgr inż. Edyta Drogi
NR i SPECJALNOŚĆ UPRAWNIEŃ: PDK/0001/POOS/11 Upr. bud. do proj. bez ograniczeń w spec. instalacyjnej w zakresie sieci, instalacji i urządzeń cieplnych, wentylacyjnych, gazowych, wodociągowych i kanalizacyjnych
PODPIS:

SPRAWDZIŁ: mgr inż. Katarzyna Obyrtacz
NR i SPECJALNOŚĆ UPRAWNIEŃ: PDK/0172/POOS/11 Upr. bud. do proj. bez ograniczeń w spec. instalacyjnej w zakresie sieci, instalacji i urządzeń cieplnych, wentylacyjnych, gazowych, wodociągowych i kanalizacyjnych
PODPIS:

OPRACOWAŁ: mgr inż. Emilia Biedroń
mgr inż. Przemysław Michalczyk
PODPIS:

DATA: 02.2013
SKALA: 1:100/500
STADIUM: PB/PW
NR RYS.: 143

PDG–20, PDG–21, PDG–22, PDG–23

PRZEJŚCIE KANALIZACJĄ SANITARNĄ WZDŁUŻ DROGI GMINNEJ NA DZIAŁCE O NR EWID. 2933 METODĄ PRZEWIERTU STEROWANEGO

STAROSTWO POWIATOWE
w Krośnie
38-400 KROSNO
ul. Bieszczadzka 1

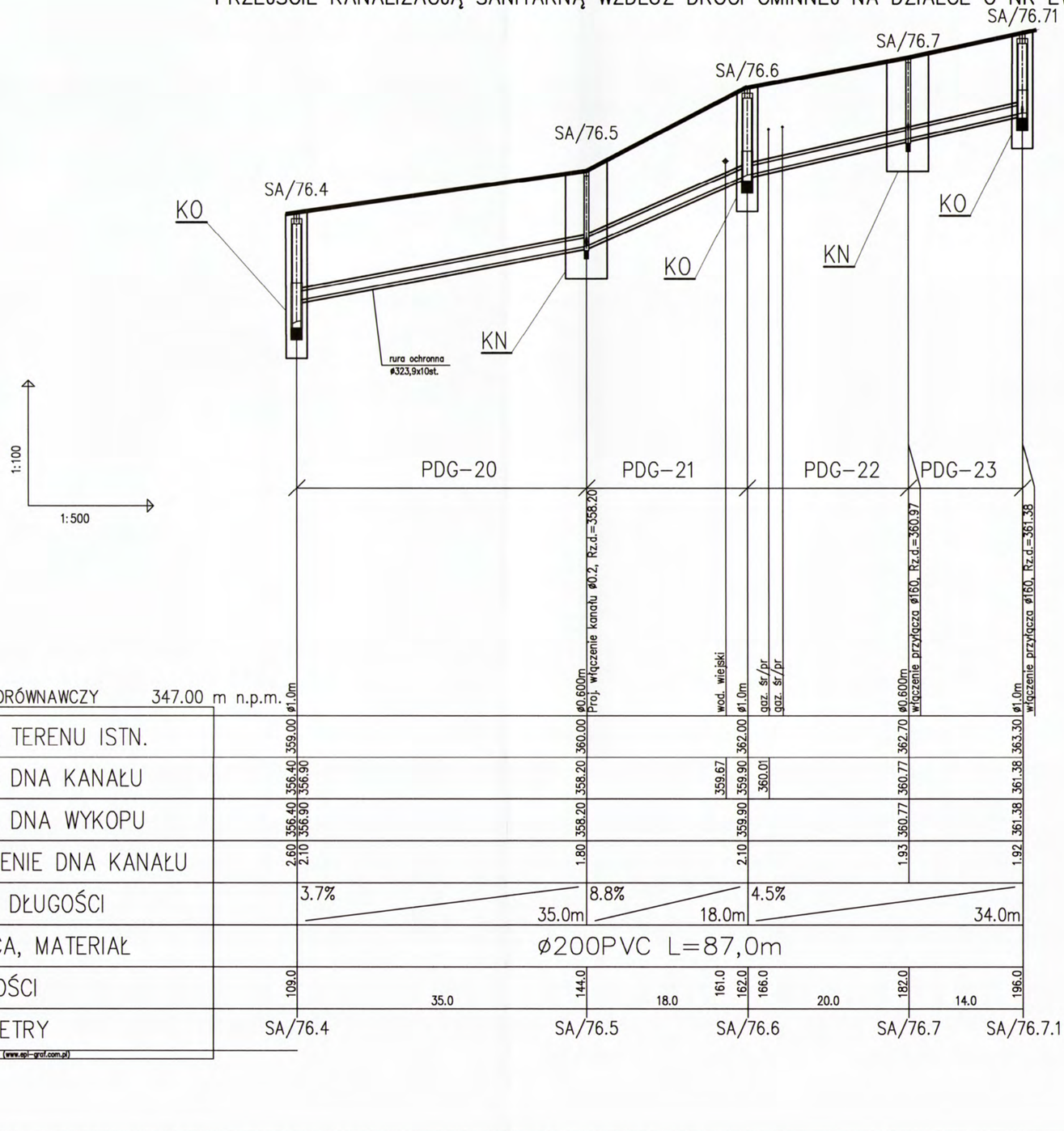

PRZEKRÓJ A–A
skala 1:10

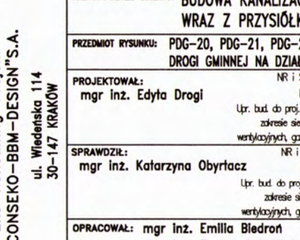

1–rura przewodowa ø200 PVC
2–rura osłonowa ø323,9X10 stal,
3–płozy dystansowe Integra lub równoważne, typ TR,
ilość elem. na 1 pierścień – 6, wys. płozy – 30mm
odległość między pierścieniami – 1,5m
KN – komora nadawcza
KO – komora odbiorcza

Eko–Konsulting–Projekt "CONSEKO–BBM–DESIGN"S.A.
ul. Wiedeńska 114
30–147 KRAKÓW

NAZWA I ADRES OBIEKTU: BUDOWA KANALIZACJI SANITARNEJ W MIEJSCOWOŚCI ŁĘKI DUKIELSKIE WRAZ Z PRZYSIÓŁKAMI MYSZKOWKSKIE, PAŁACÓWKA, ŁAZY

PRZEDMIOT RYSUNKU: PDG–20, PDG–21, PDG–22, PDG–23 PRZEJŚCIE KANALIZACJĄ SANITARNĄ WZDŁUŻ DROGI GMINNEJ NA DZIAŁCE O NR EWID. 2933 – METODĄ PRZEWIERTU STEROWANEGO

PROJEKTOWAŁ: mgr inż. Edyta Drogi
NR i SPECJALNOŚĆ UPRAWNIEŃ: PDK/0001/POOS/11
Upr. bud. do proj. bez ograniczeń w spec. instalacyjnej w zakresie sieci, instalacji i urządzeń cieplnych, wentylacyjnych, gazowych, wodociągowych i kanalizacyjnych
PODPIS:

SPRAWDZIŁ: mgr inż. Katarzyna Obyrtacz
NR i SPECJALNOŚĆ UPRAWNIEŃ: PDK/0172/POOS/11
Upr. bud. do proj. bez ograniczeń w spec. instalacyjnej w zakresie sieci, instalacji i urządzeń cieplnych, wentylacyjnych, gazowych, wodociągowych i kanalizacyjnych
PODPIS:

OPRACOWAŁ: mgr inż. Emilia Biedroń, mgr inż. Przemysław Michalczyk
PODPIS:

DATA:	SKALA:	STADIUM:	NR RYS.:
02.2013	1:100/500	PB/PW	144

PDG–24, PDG–25, PDG–26

PRZEJŚCIE KANALIZACJĄ SANITARNĄ WZDŁUŻ DROGI GMINNEJ NA DZIAŁCE O NR EWID. 2933 METODĄ PRZEWIERTU STEROWANEGO

STAROSTWO POWIATOWE
w Krośnie
38-400 KROSNO
ul. Bieszczadzka 1

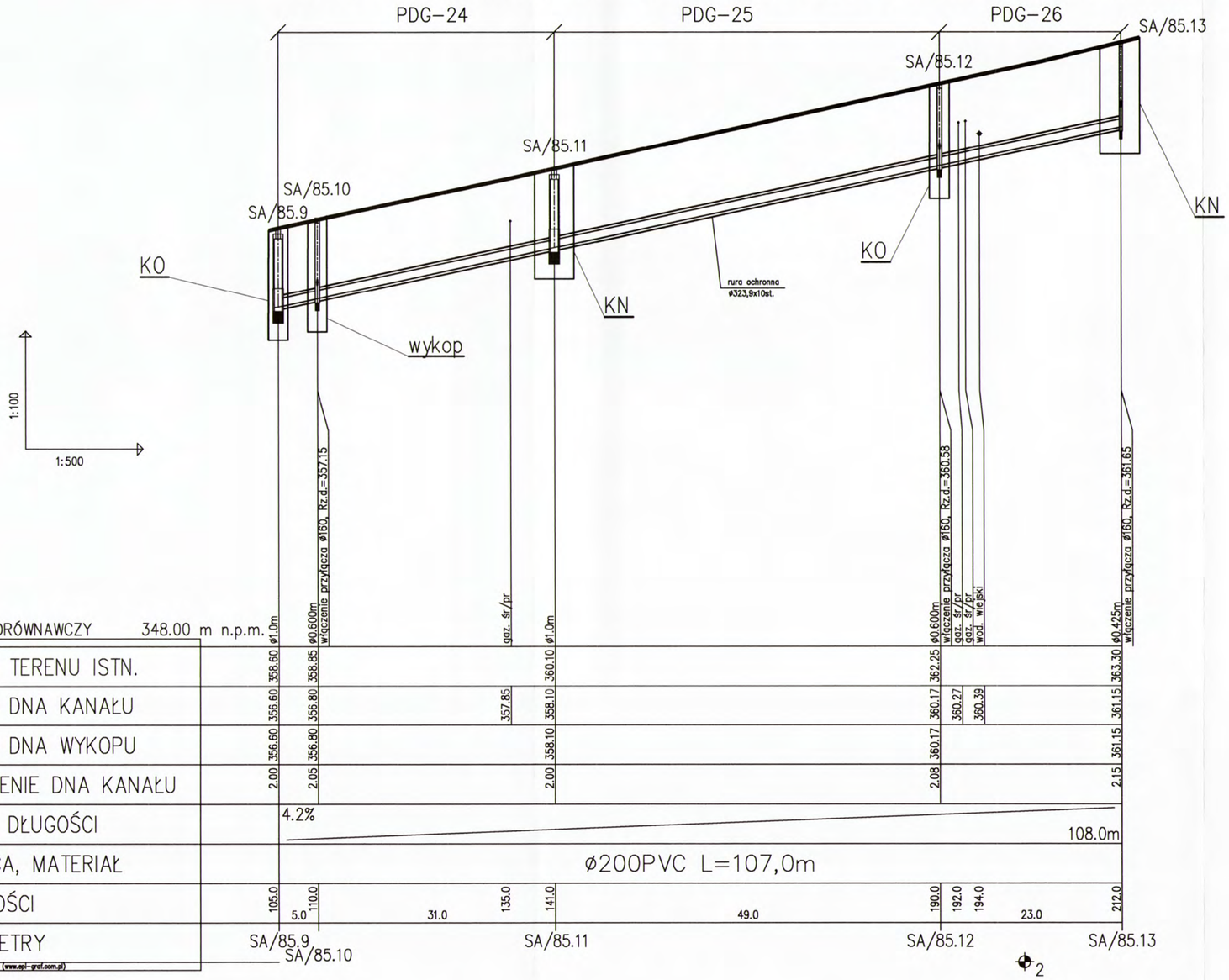

PRZEKRÓJ A–A
skala 1:10

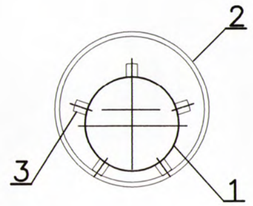

1–rura przewodowa ø200 PVC
2–rura osłonowa ø323,9X10 stal,
3–płozy dystansowe Integra lub równoważne, typ TR, ilość elem. na 1 pierścień – 6, wys. płozy – 30mm odległość między pierścieniami – 1,5m
KN – komora nadawcza
KO – komora odbiorcza

Eko-Konsulting-Projekt "CONSEKO-BBM-DESIGN"S.A. ul. Wiedeńska 114 30-147 KRAKÓW	
NAZWA I ADRES OBIEKTU:	BUDOWA KANALIZACJI SANITARNEJ W MIEJSCOWOŚCI ŁĘKI DUKIELSKIE WRAZ Z PRZYSIÓŁKAMI MYSZKOWSKIE, PAŁACÓWKA, ŁAZY
PRZEDMIOT RYSUNKU:	PDG–24, PDG–25, PDG–26 PRZEJŚCIE KANALIZACJĄ SANITARNĄ WZDŁUŻ DROGI GMINNEJ NA DZIAŁCE O NR EWID. 2933 – METODĄ PRZEWIERTU STEROWANEGO
PROJEKTOWAŁ: mgr inż. Edyta Drogi	NR i SPECJALNOŚĆ UPRAWNIEŃ: PDK/0001/PODS/11 Upr. bud. do proj. bez ograniczeń w spec. instalacyjnej w zakresie sieci, instalacji i urządzeń cieplnych, wentylacyjnych, gazowych, wodociągowych i kanalizacyjnych — PODPIS:
SPRAWDZIŁ: mgr inż. Katarzyna Obyrtacz	NR i SPECJALNOŚĆ UPRAWNIEŃ: PDK/0172/PODS/11 Upr. bud. do proj. bez ograniczeń w spec. instalacyjnej w zakresie sieci, instalacji i urządzeń cieplnych, wentylacyjnych, gazowych, wodociągowych i kanalizacyjnych — PODPIS:
OPRACOWAŁ: mgr inż. Emilia Biedroń, mgr inż. Przemysław Michalczyk	PODPIS:
DATA: 02.2013	SKALA: 1:100/500 — STADIUM: PB/PW — NR RYS.: 145

PDG–27, PDG–28, PDG–29, PDG–30

PRZEJŚCIE KANALIZACJĄ SANITARNĄ WZDŁUŻ DROGI GMINNEJ NA DZIAŁCE O NR EWID. 2933 METODĄ PRZEWIERTU STEROWANEGO

STAROSTWO POWIATOWE
w Krośnie
38-400 KROSNO
ul. Bieszczadzka 1

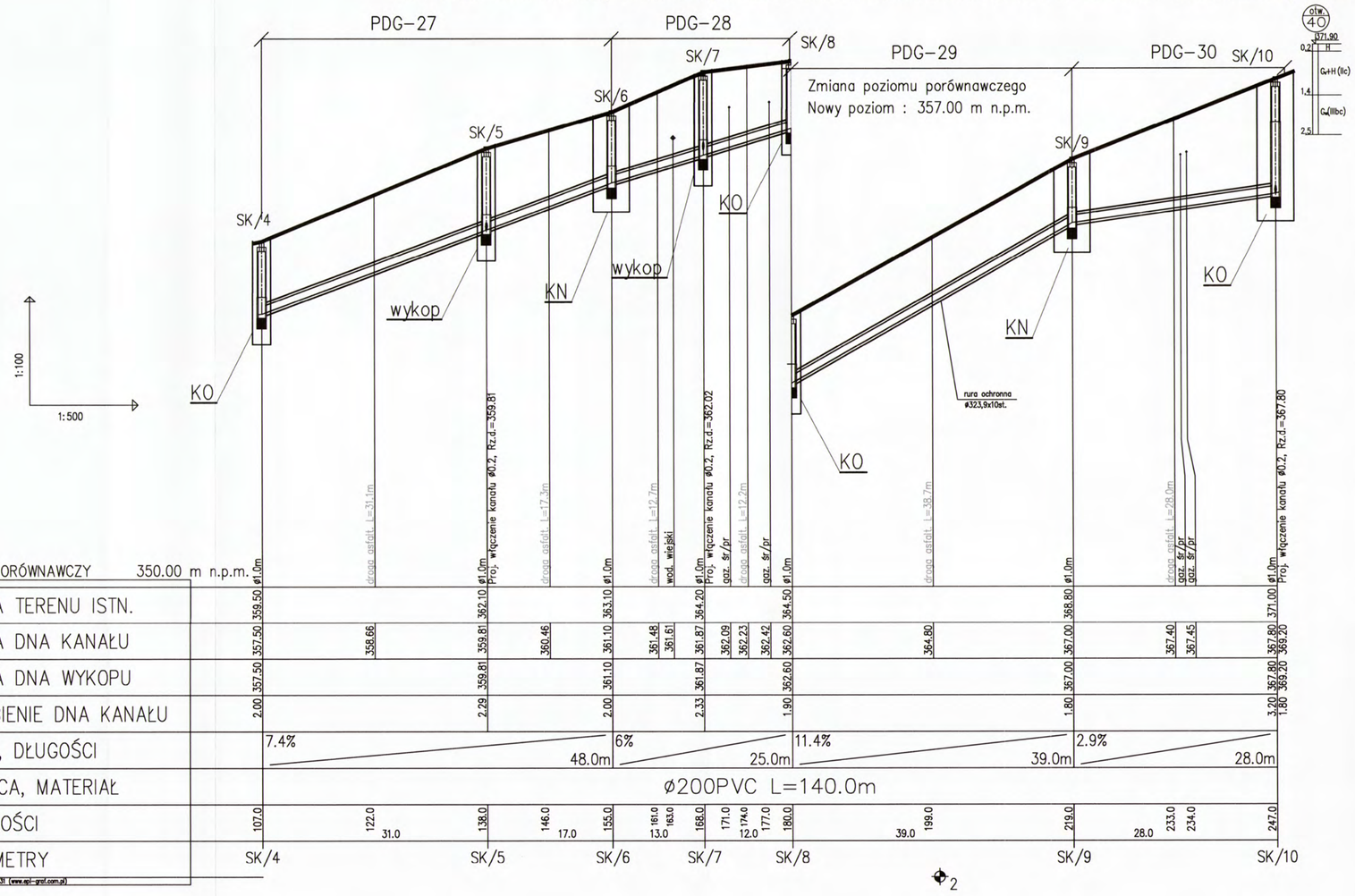

PRZEKRÓJ A–A
skala 1:10

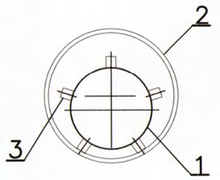

1–rura przewodowa ø200 PVC
2–rura osłonowa ø323,9X10 stal,
3–płozy dystansowe Integra lub równoważne, typ TR,
ilość elem. na 1 pierścień – 6, wys. płozy – 30mm
odległość między pierścieniami – 1,5m
KN – komora nadawcza
KO – komora odbiorcza

Eko–Konsulting–Projekt "CONSEKO–BBM–DESIGN" S.A.
ul. Władysława 114
30–147 KRAKÓW

NAZWA I ADRES OBIEKTU: BUDOWA KANALIZACJI SANITARNEJ W MIEJSCOWOŚCI ŁĘKI DUKIELSKIE WRAZ Z PRZYSIÓŁKAMI MYSZKOWSKIE, PAŁACÓWKA, ŁAZY

PRZEDMIOT RYSUNKU: PDG–27, PDG–28, PDG–29, PDG–30 PRZEJŚCIE KANALIZACJĄ SANITARNĄ WZDŁUŻ DROGI GMINNEJ NA DZIAŁCE O NR EWID. 2933 – METODĄ PRZEWIERTU STEROWANEGO

PROJEKTOWAŁ: mgr inż. Edyta Drogi — NR I SPECJALNOŚĆ UPRAWNIEŃ: PDK/0001/POOS/11 — Upr. bud. do proj. bez ograniczeń w spec. instalacyjnej w zakresie sieci, instalacji i urządzeń cieplnych, wentylacyjnych, gazowych, wodociągowych i kanalizacyjnych — PODPIS:

SPRAWDZIŁ: mgr inż. Katarzyna Obyrtacz — NR I SPECJALNOŚĆ UPRAWNIEŃ: PDK/0172/POOS/11 — Upr. bud. do proj. bez ograniczeń w spec. instalacyjnej w zakresie sieci, instalacji i urządzeń cieplnych, wentylacyjnych, gazowych, wodociągowych i kanalizacyjnych — PODPIS:

OPRACOWAŁ: mgr inż. Emilia Biedroń, mgr inż. Przemysław Michalczyk — PODPIS:

DATA: 02.2013 | SKALA: 1:100/500 | STADIUM: PB/PW | NR RYS.: 146

PDG–31

PRZEJŚCIE KANALIZACJĄ SANITARNĄ WZDŁUŻ DROGI GMINNEJ NA DZIAŁCE O NR EWID. 2125 METODĄ PRZEWIERTU STEROWANEGO

STAROSTWO POWIATOWE
w Krośnie
38-400 KROSNO
ul. Lwowska 1

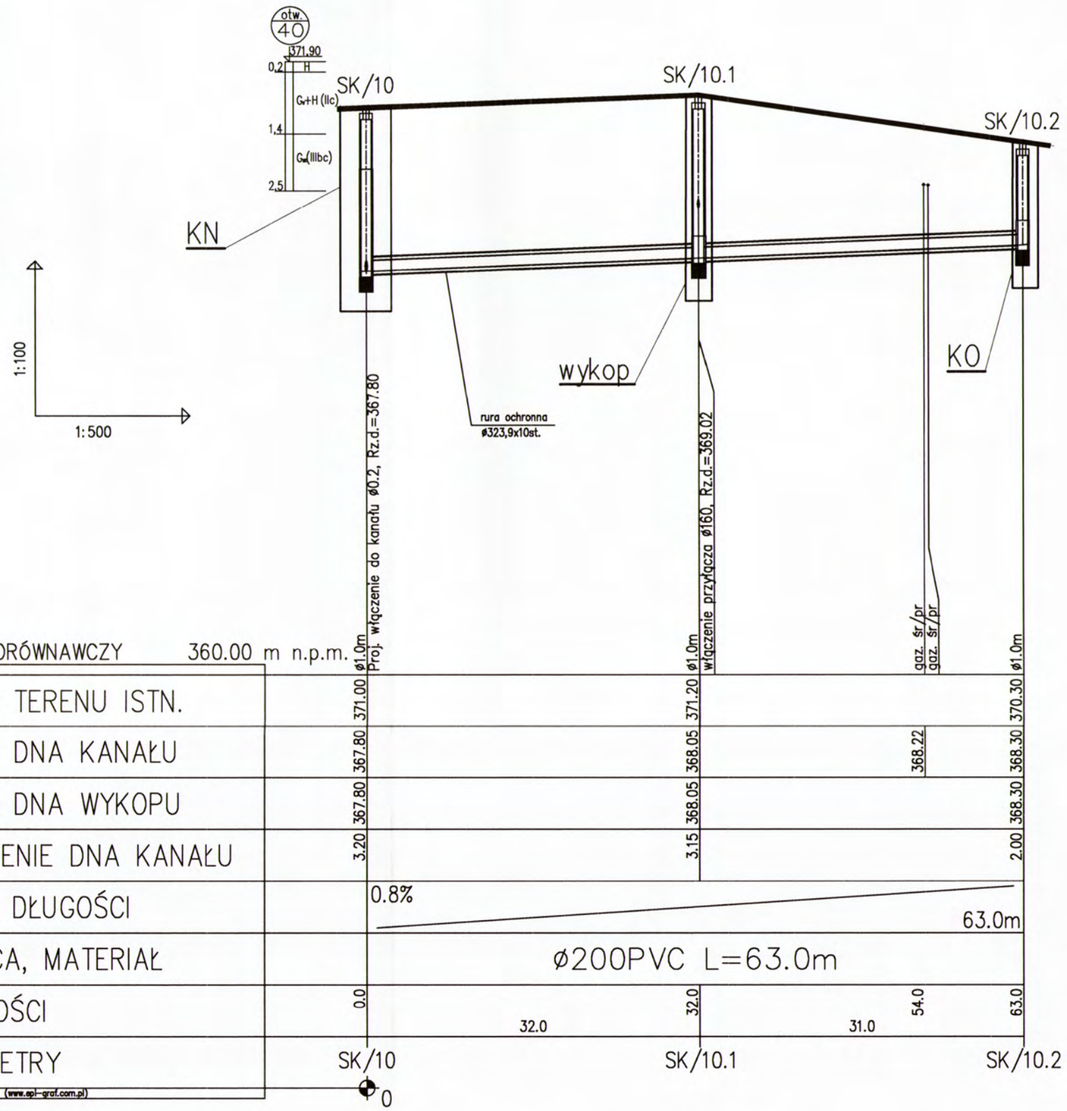

POZIOM PORÓWNAWCZY 360.00 m n.p.m.			
RZĘDNA TERENU ISTN.	371.00	371.20	370.30
RZĘDNA DNA KANAŁU	367.80	368.05	368.30
RZĘDNA DNA WYKOPU	367.80	368.05	368.30
ZAGŁĘBIENIE DNA KANAŁU	3.20	3.15	2.00
SPADKI, DŁUGOŚCI	0.8%		63.0m
ŚREDNICA, MATERIAŁ	ø200PVC L=63.0m		
ODLEGŁOŚCI	0.0	32.0	54.0 63.0
	32.0	31.0	
HEKTOMETRY	SK/10	SK/10.1	SK/10.2

Generator rysunkowy 7.31 (www.epl-graf.com.pl)

PRZEKRÓJ A–A
skala 1:10

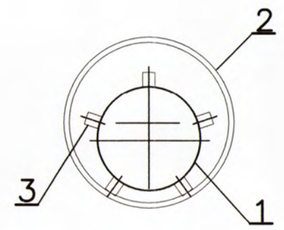

1–rura przewodowa ø200 PVC
2–rura osłonowa ø323,9X10 stal,
3–płozy dystansowe Integra lub równoważne, typ TR, ilość elem. na 1 pierścień – 6, wys. płozy – 30mm
odległość między pierścieniami – 1,5m
KN – komora nadawcza
KO – komora odbiorcza

Eko–Konsulting–Projekt "CONSEKO–BBM–DESIGN"S.A. ul. Wiedeńska 114 30–147 KRAKÓW	NAZWA I ADRES OBIEKTU: BUDOWA KANALIZACJI SANITARNEJ W MIEJSCOWOŚCI ŁĘKI DUKIELSKIE WRAZ Z PRZYSIÓŁKAMI MYSZKOWSKIE, PAŁACÓWKA, ŁAZY		
	PRZEDMIOT RYSUNKU: PDG–31 PRZEJŚCIE KANALIZACJĄ SANITARNĄ WZDŁUŻ DROGI GMINNEJ NA DZIAŁCE O NR EWID. 2125 – METODĄ PRZEWIERTU STEROWANEGO		
	PROJEKTOWAŁ: mgr inż. Edyta Drogi — NR i SPECJALNOŚĆ UPRAWNIEŃ: PDK/0001/POOS/11 Upr. bud. do proj. bez ograniczeń w spec. instalacyjnej w zakresie sieci, instalacji i urządzeń cieplnych, wentylacyjnych, gazowych, wodociągowych i kanalizacyjnych	PODPIS:	
	SPRAWDZIŁ: mgr inż. Katarzyna Obyrtacz — NR i SPECJALNOŚĆ UPRAWNIEŃ: PDK/0172/POOS/11 Upr. bud. do proj. bez ograniczeń w spec. instalacyjnej w zakresie sieci, instalacji i urządzeń cieplnych, wentylacyjnych, gazowych, wodociągowych i kanalizacyjnych	PODPIS:	
	OPRACOWAŁ: mgr inż. Emilia Biedroń, mgr inż. Przemysław Michalczyk	PODPIS:	
	DATA: 02.2013	SKALA: 1:100/500	STADIUM: PB/PW — NR RYS.: 147

PDG–32

PRZEJŚCIE KANALIZACJĄ SANITARNĄ WZDŁUŻ DROGI GMINNEJ NA DZIAŁCE O NR EWID. 2125 METODĄ PRZEWIERTU STEROWANEGO

STAROSTWO POWIATOWE
w Krośnie
38-400 KROSNO

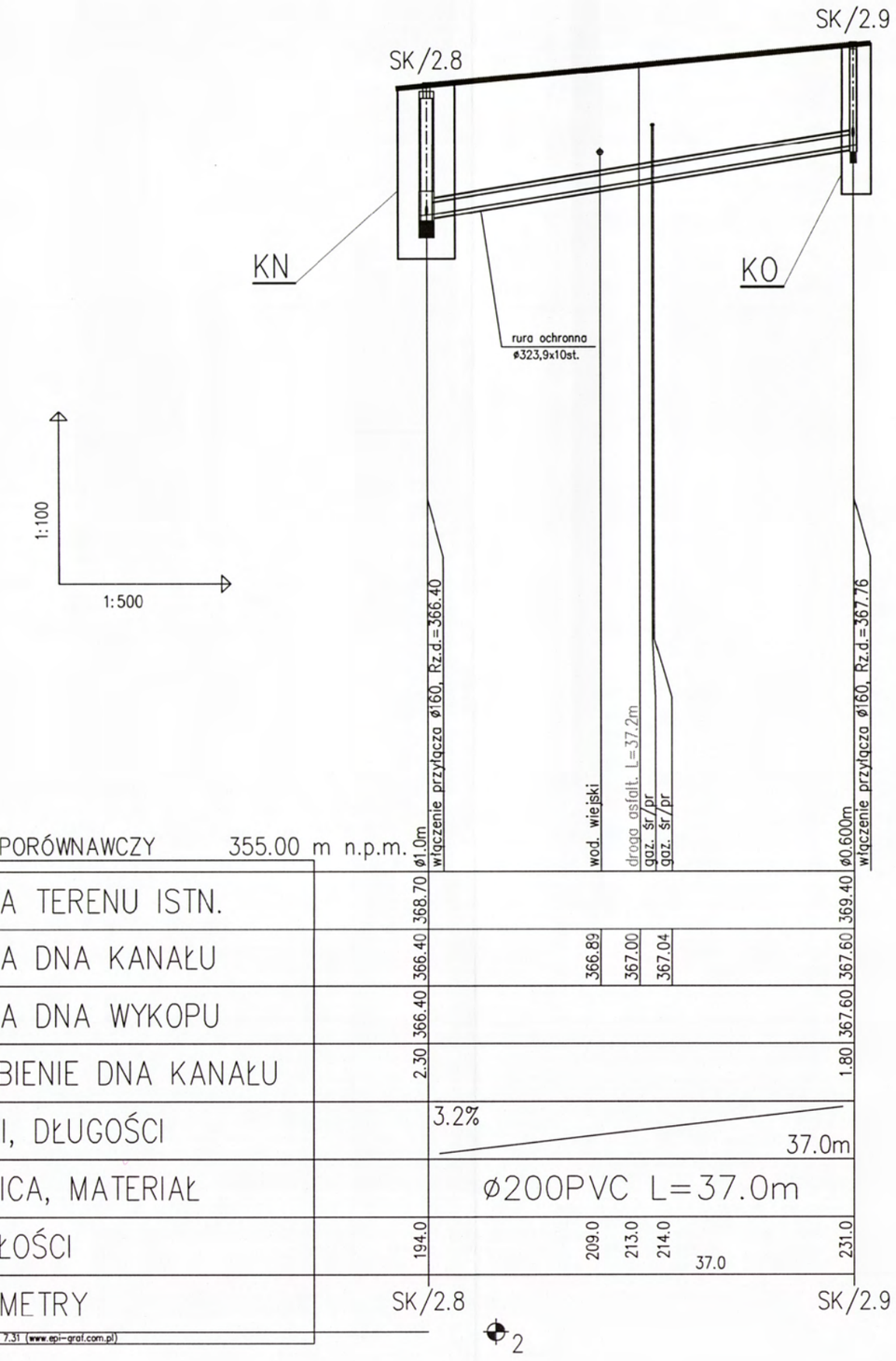

POZIOM PORÓWNAWCZY 355.00 m n.p.m.

RZĘDNA TERENU ISTN.		368.70					369.40	
RZĘDNA DNA KANAŁU		366.40		366.89	367.00	367.04	367.60	
RZĘDNA DNA WYKOPU		366.40					367.60	
ZAGŁĘBIENIE DNA KANAŁU		2.30					1.80	
SPADKI, DŁUGOŚCI			3.2%				37.0m	
ŚREDNICA, MATERIAŁ			ø200PVC L=37.0m					
ODLEGŁOŚCI		194.0		209.0	213.0	214.0	37.0	231.0
HEKTOMETRY		SK/2.8						SK/2.9

Generator rysunkowy 7.31 (www.epi-graf.com.pl)

2

PRZEKRÓJ A–A
skala 1:10

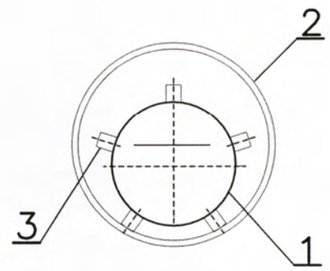

1–rura przewodowa ø200 PVC
2–rura osłonowa ø323,9X10 stal,
3–płozy dystansowe Integra lub równoważne, typ TR,
ilość elem. na 1 pierścień – 6, wys. płozy – 30mm
odległość między pierścieniami – 1,5m
KN – komora nadawcza
KO – komora odbiorcza

Eko–Konsulting–Projekt
"CONSEKO–BBM–DESIGN"S.A.
ul. Wiedeńska 114
30–147 KRAKÓW

NAZWA I ADRES OBIEKTU: BUDOWA KANALIZACJI SANITARNEJ W MEJSCOWOŚCI ŁĘKI DUKIELSKIE WRAZ Z PRZYSIÓŁKAMI MYSZKOWKSKIE, PAŁACÓWKA, ŁAZY

PRZEDMIOT RYSUNKU: PDG–32 PRZEJŚCIE KANALIZACJĄ SANITARNĄ WZDŁUŻ DROGI GMINNEJ NA DZIAŁCE O NR EWID. 2125 – METODĄ PRZEWIERTU STEROWANEGO

PROJEKTOWAŁ: mgr inż. Edyta Drogi — NR i SPECJALNOŚĆ UPRAWNIEŃ: PDK/0001/POOS/11 Upr. bud. do proj. bez ograniczeń w spec. instalacyjnej w zakresie sieci, instalacji i urządzeń cieplnych, wentylacyjnych, gazowych, wodociągowych i kanalizacyjnych — PODPIS:

SPRAWDZIŁ: mgr inż. Katarzyna Obyrtacz — NR i SPECJALNOŚĆ UPRAWNIEŃ: PDK/0172/POOS/11 Upr. bud. do proj. bez ograniczeń w spec. instalacyjnej w zakresie sieci, instalacji i urządzeń cieplnych, wentylacyjnych, gazowych, wodociągowych i kanalizacyjnych — PODPIS:

OPRACOWAŁ: mgr inż. Emilia Biedroń, mgr inż. Przemysław Michalczyk — PODPIS:

DATA:	SKALA:	STADIUM:	NR RYS.:
02.2013	1:100/500	PB/PW	148

PDG–33, PDG–34

PRZEJŚCIE KANALIZACJĄ SANITARNĄ WZDŁUŻ DROGI GMINNEJ NA DZIAŁCE O NR EWID. 682 METODĄ PRZEWIERTU STEROWANEGO

STAROSTWO POWIATOWE
w Krośnie
38-400 KROSNO
ul. Bieszczadzka 1

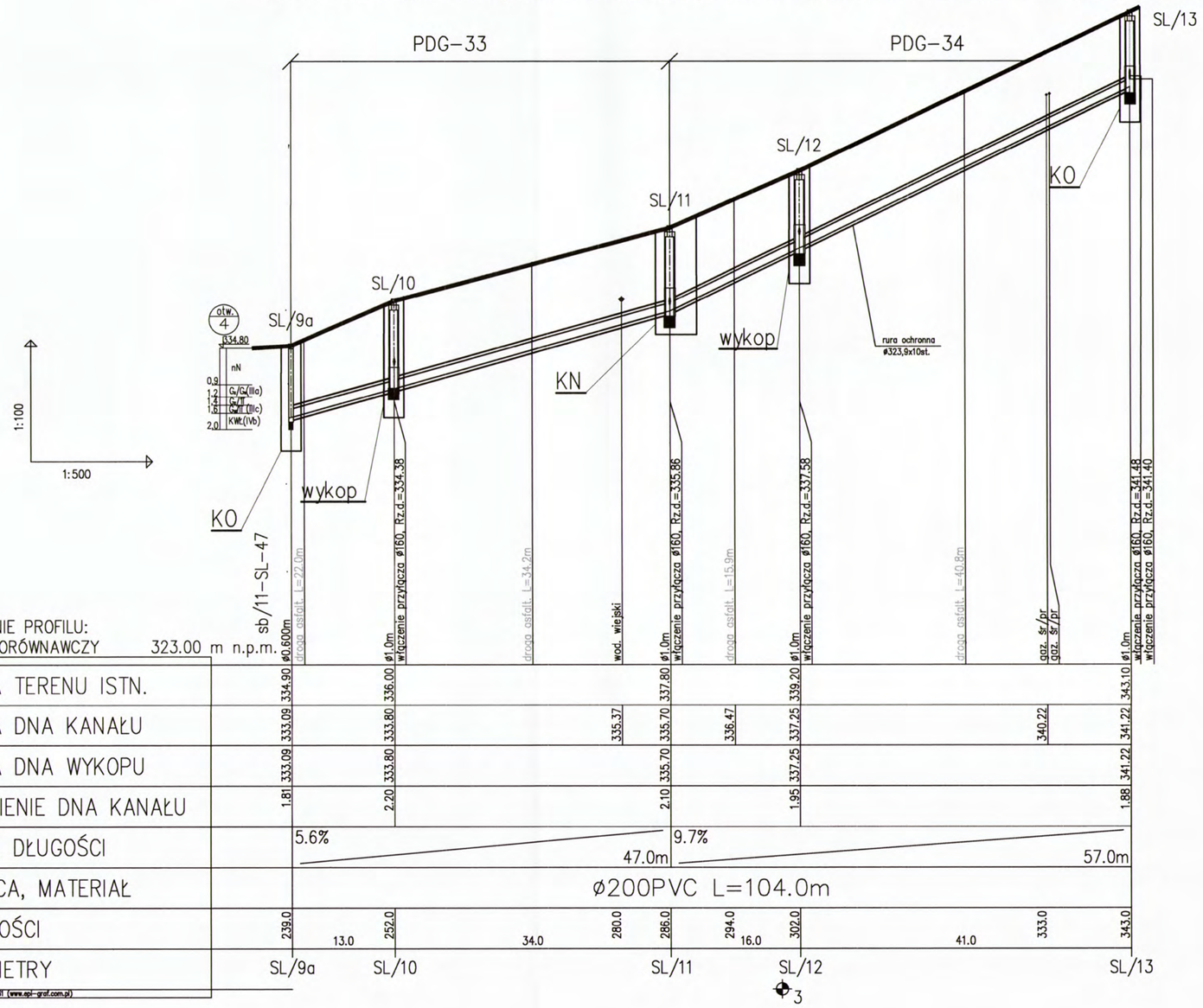

OZNACZENIE PROFILU:
POZIOM PORÓWNAWCZY 323.00 m n.p.m.

| | | |

PDG–35, PDG–36, PDG–37, PDG–38, PDG–39

PRZEJŚCIE KANALIZACJĄ SANITARNĄ WZDŁUŻ DROGI GMINNEJ NA DZIAŁCE O NR EWID. 396 METODĄ PRZEWIERTU STEROWANEGO

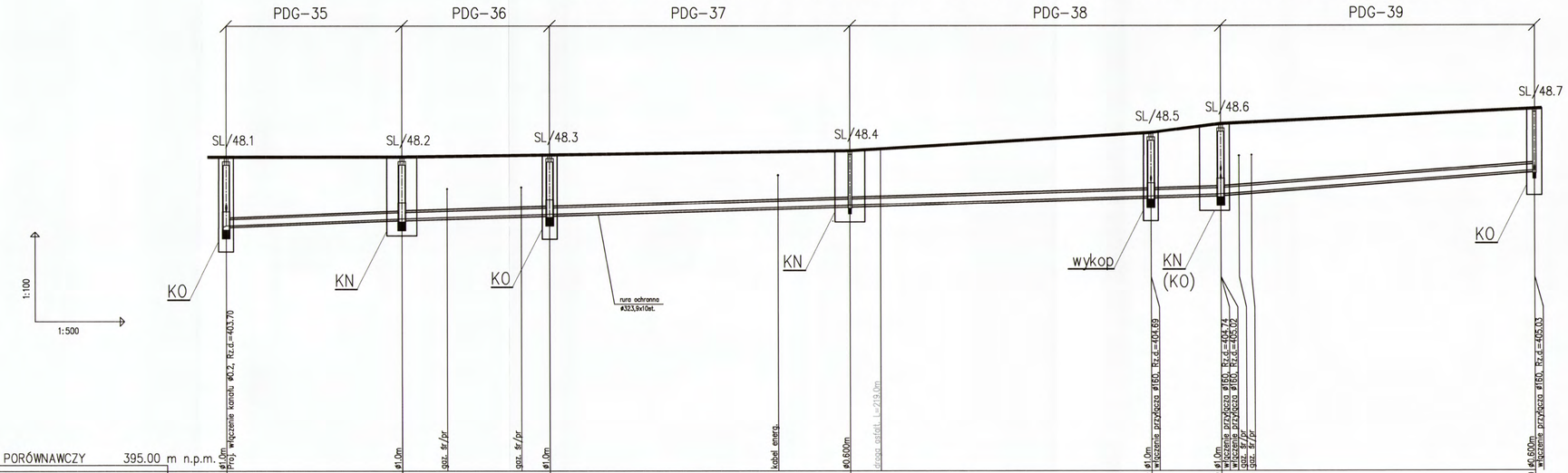

POZIOM PORÓWNAWCZY 395.00 m n.p.m.

| | | |

PDG–40, PDG–41

PRZEJŚCIE KANALIZACJĄ SANITARNĄ WZDŁUŻ DROGI GMINNEJ NA DZIAŁCE O NR EWID. 396 METODĄ PRZEWIERTU STEROWANEGO

STAROSTWO POWIATOWE
w Krośnie
38-400 KROSNO
ul. Błeszczadzka 1

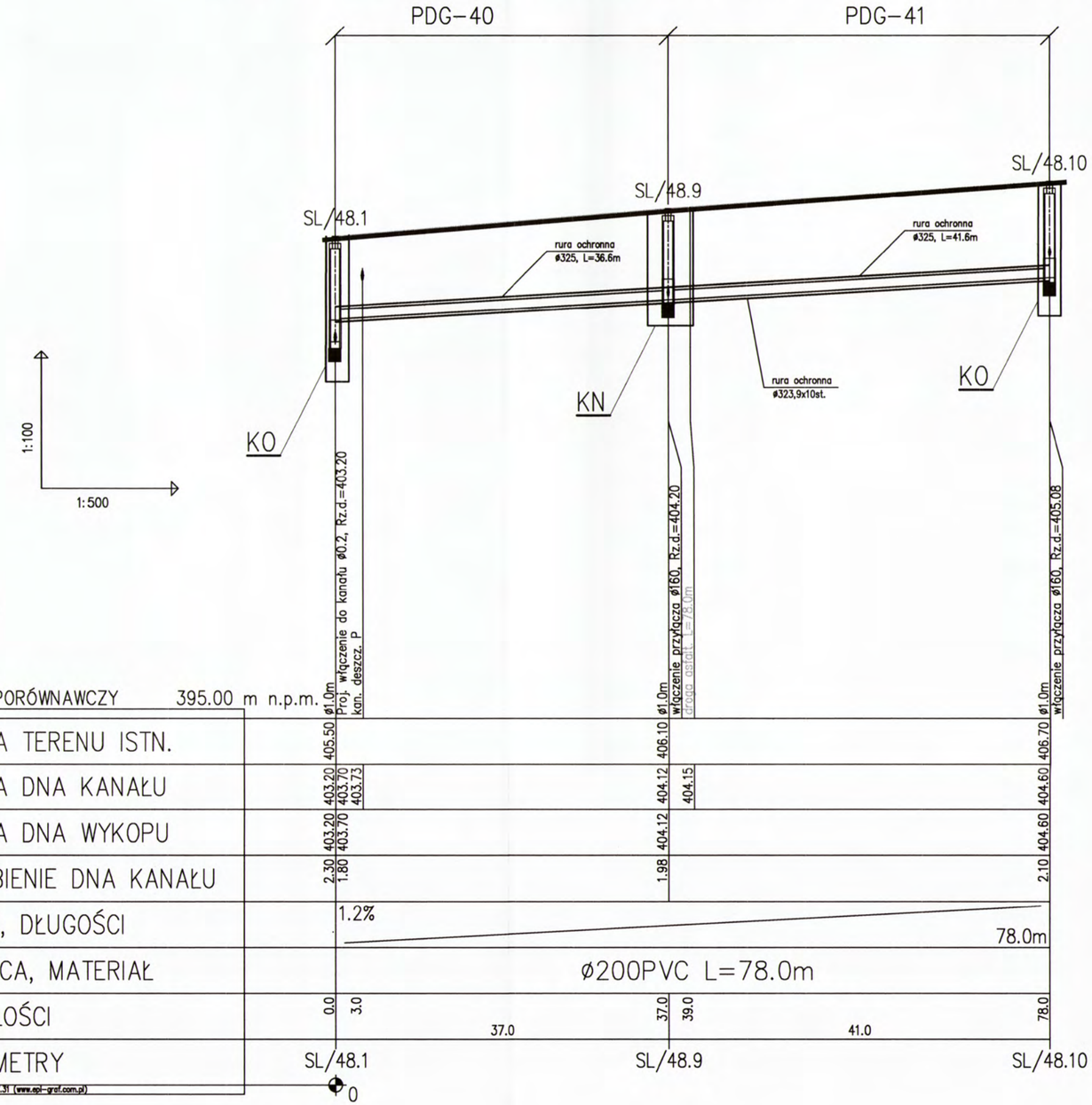

PRZEKRÓJ A–A
skala 1:10

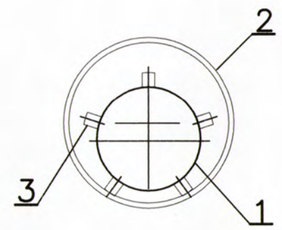

1–rura przewodowa ø200 PVC
2–rura osłonowa ø323,9X10 stal,
3–płozy dystansowe Integra lub równoważne, typ TR, ilość elem. na 1 pierścień – 6, wys. płozy – 30mm
odległość między pierścieniami – 1,5m
KN – komora nadawcza
KO – komora odbiorcza

Eko–Konsulting–Projekt "CONSEKO–BBM–DESIGN" S.A.
ul. Wiedeńska 114
30–147 KRAKÓW

NAZWA I ADRES OBIEKTU: BUDOWA KANALIZACJI SANITARNEJ W MIEJSCOWOŚCI ŁĘKI DUKIELSKIE WRAZ Z PRZYSIÓŁKAMI MYSZKOWKSKIE, PAŁACÓWKA, ŁAZY

PRZEDMIOT RYSUNKU: PDG–40, PDG–41 PRZEJŚCIE KANALIZACJĄ SANITARNĄ WZDŁUŻ DROGI GMINNEJ NA DZIAŁCE O NR EWID. 396 – METODĄ PRZEWIERTU STEROWANEGO

PROJEKTOWAŁ.: mgr inż. Edyta Drogi	NR i SPECJALNOŚĆ UPRAWNIEŃ: PDK/0001/POOS/11 Upr. bud. do proj. bez ograniczeń w spec. instalacyjnej w zakresie sieci, instalacji i urządzeń cieplnych, wentylacyjnych, gazowych, wodociągowych i kanalizacyjnych	PODPIS:
SPRAWDZIŁ.: mgr inż. Katarzyna Obyrtacz	NR i SPECJALNOŚĆ UPRAWNIEŃ: PDK/0172/POOS/11 Upr. bud. do proj. bez ograniczeń w spec. instalacyjnej w zakresie sieci, instalacji i urządzeń cieplnych, wentylacyjnych, gazowych, wodociągowych i kanalizacyjnych	PODPIS:
OPRACOWAŁ.: mgr inż. Emilia Biedroń, mgr inż. Przemysław Michalczyk		PODPIS:
DATA: 02.2013	SKALA: 1:100/500	STADIUM: PB/PW; NR RYS.: 151

PDG–42

PRZEJŚCIE KANALIZACJĄ SANITARNĄ WZDŁUŻ DROGI GMINNEJ NA DZIAŁCE O NR EWID. 489 METODĄ PRZEWIERTU STEROWANEGO

STAROSTWO POWIATOWE
w Krośnie
38-400 KROSNO
ul. Bieszczadzka 1

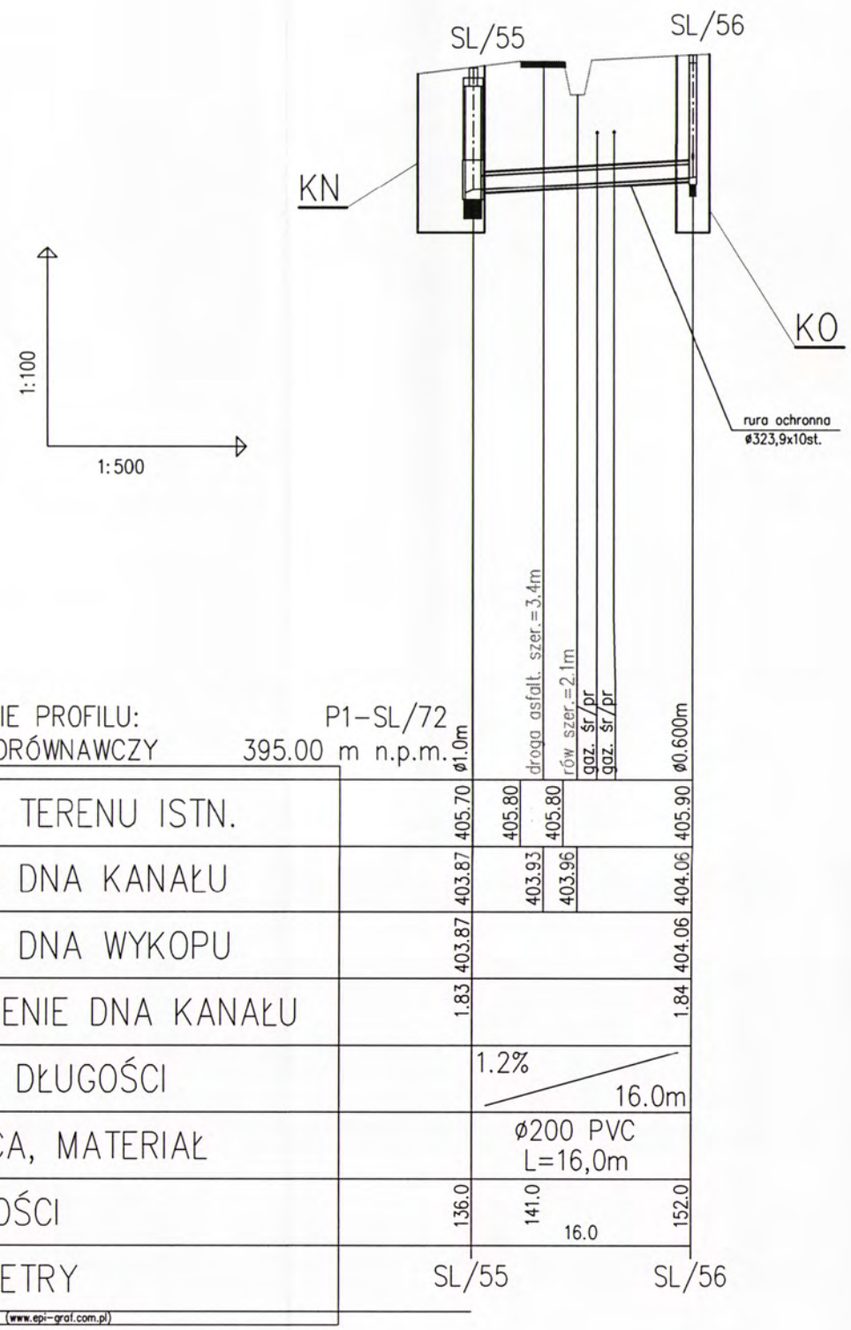

OZNACZENIE PROFILU: P1–SL/72
POZIOM PORÓWNAWCZY 395.00 m n.p.m.

RZĘDNA TERENU ISTN.		405.70		405.80	405.80		405.90	
RZĘDNA DNA KANAŁU		403.87		403.93	403.96		404.06	
RZĘDNA DNA WYKOPU		403.87					404.06	
ZAGŁĘBIENIE DNA KANAŁU		1.83					1.84	
SPADKI, DŁUGOŚCI			1.2% / 16.0m					
ŚREDNICA, MATERIAŁ			ø200 PVC L=16,0m					
ODLEGŁOŚCI		136.0		141.0			152.0	
				16.0				
HEKTOMETRY		SL/55					SL/56	

ø1.0m ø0.600m

Generator rysunkowy 7.31 (www.epi-graf.com.pl)

PRZEKRÓJ A–A
skala 1:10

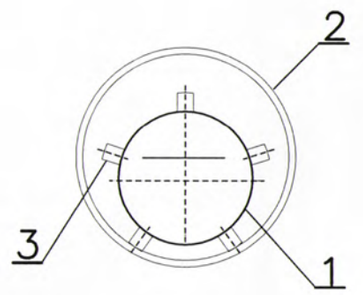

1–rura przewodowa ø200 PVC
2–rura osłonowa ø323,9X10 stal,
3–płozy dystansowe Integra lub równoważne, typ TR,
ilość elem. na 1 pierścień – 6, wys. płozy – 30mm
odległość między pierścieniami – 1,5m
KN – komora nadawcza
KO – komora odbiorcza

Eko–Konsulting–Projekt "CONSEKO–BBM–DESIGN"S.A. ul. Wiedeńska 114 30–147 KRAKÓW	NAZWA I ADRES OBIEKTU:	BUDOWA KANALIZACJI SANITARNEJ W MIEJSCOWOŚCI ŁĘKI DUKIELSKIE WRAZ Z PRZYSIÓŁKAMI MYSZKOWKSKIE, PAŁACÓWKA, ŁAZY	
	PRZEDMIOT RYSUNKU:	PDG–42 PRZEJŚCIE KANALIZACJĄ SANITARNĄ WZDŁUŻ DROGI GMINNEJ NA DZIAŁCE O NR EWID. 489 – METODĄ PRZEWIERTU STEROWANEGO	
	PROJEKTOWAŁ: mgr inż. Edyta Drogi	NR i SPECJALNOŚĆ UPRAWNIEŃ: PDK/0001/POOS/11 Upr. bud. do proj. bez ograniczeń w spec. instalacyjnej w zakresie sieci, instalacji i urządzeń cieplnych, wentylacyjnych, gazowych, wodociągowych i kanalizacyjnych	PODPIS:
	SPRAWDZIŁ: mgr inż. Katarzyna Obyrtacz	NR i SPECJALNOŚĆ UPRAWNIEŃ: PDK/0172/POOS/11 Upr. bud. do proj. bez ograniczeń w spec. instalacyjnej w zakresie sieci, instalacji i urządzeń cieplnych, wentylacyjnych, gazowych, wodociągowych i kanalizacyjnych	PODPIS:
	OPRACOWAŁ: mgr inż. Emilia Biedroń mgr inż. Przemysław Michalczyk		PODPIS:
	DATA: 02.2013	SKALA: 1:100/500	STADIUM: PB/PW / NR RYS.: 152

PDG–43

PRZEJŚCIE KANALIZACJĄ SANITARNĄ WZDŁUŻ DROGI GMINNEJ NA DZIAŁCE O NR EWID. 396 METODĄ PRZEWIERTU STEROWANEGO

STAROSTWO POWIATOWE
w Krośnie
38-400 KROSNO

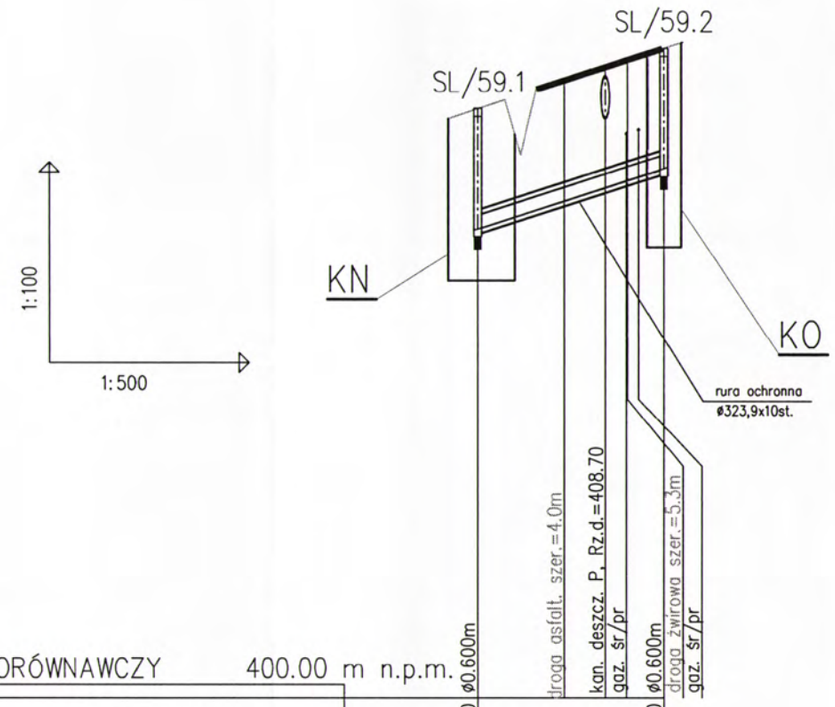

POZIOM PORÓWNAWCZY 400.00 m n.p.m.	ø0.600m				ø0.600m
RZĘDNA TERENU ISTN.	408.80				409.70
RZĘDNA DNA KANAŁU	407.00	407.21	407.43	407.62	407.90
RZĘDNA DNA WYKOPU	407.00				407.90
ZAGŁĘBIENIE DNA KANAŁU	1.80				1.80
SPADKI, DŁUGOŚCI		6.5% / 14.0m			
ŚREDNICA, MATERIAŁ		ø200 PVC L=16,0m			
ODLEGŁOŚCI	26.0	30.0	33.0	36.0	40.0
		14.0			
HEKTOMETRY	SL/59.1				SL/59.2

Generator rysunkowy 7.31 (www.epi-graf.com.pl)

PRZEKRÓJ A–A
skala 1:10

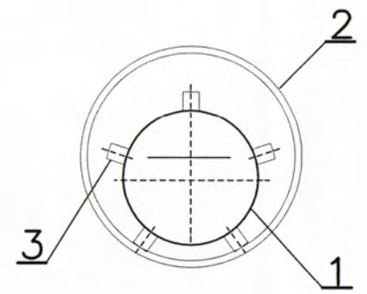

1–rura przewodowa ø200 PVC
2–rura osłonowa ø323,9X10 stal,
3–płozy dystansowe Integra lub równoważne, typ TR,
ilość elem. na 1 pierścień – 6, wys. płozy – 30mm
odległość między pierścieniami – 1,5m
KN – komora nadawcza
KO – komora odbiorcza

Eko–Konsulting–Projekt
"CONSEKO–BBM–DESIGN"S.A.
ul. Wiedeńska 114
30–147 KRAKÓW

NAZWA I ADRES OBIEKTU: BUDOWA KANALIZACJI SANITARNEJ W MIEJSCOWOŚCI ŁĘKI DUKIELSKIE WRAZ Z PRZYSIÓŁKAMI MYSZKOWSKIE, PAŁACÓWKA, ŁAZY		
PRZEDMIOT RYSUNKU: PDG–43 PRZEJŚCIE KANALIZACJĄ SANITARNĄ WZDŁUŻ DROGI GMINNEJ NA DZIAŁCE O NR EWID. 396 – METODĄ PRZEWIERTU STEROWANEGO		
PROJEKTOWAŁ: mgr inż. Edyta Drogi	NR i SPECJALNOŚĆ UPRAWNIEŃ: PDK/0001/POOS/11 Upr. bud. do proj. bez ograniczeń w spec. instalacyjnej w zakresie sieci, instalacji i urządzeń cieplnych, wentylacyjnych, gazowych, wodociągowych i kanalizacyjnych	PODPIS:
SPRAWDZIŁ: mgr inż. Katarzyna Obyrtacz	NR i SPECJALNOŚĆ UPRAWNIEŃ: PDK/0172/POOS/11 Upr. bud. do proj. bez ograniczeń w spec. instalacyjnej w zakresie sieci, instalacji i urządzeń cieplnych, wentylacyjnych, gazowych, wodociągowych i kanalizacyjnych	PODPIS:
OPRACOWAŁ: mgr inż. Emilia Biedroń, mgr inż. Przemysław Michalczyk		PODPIS:
DATA: 02.2013	SKALA: 1:100/500	STADIUM: PB/PW NR RYS.: 153

PDG–44, PDG–45

PRZEJŚCIE KANALIZACJĄ SANITARNĄ WZDŁUŻ DROGI GMINNEJ NA DZIAŁCE O NR EWID. 396 METODĄ PRZEWIERTU STEROWANEGO

STAROSTWO POWIATOWE
w Krośnie
38-400 KROSNO
ul. Daszyńskiego 1

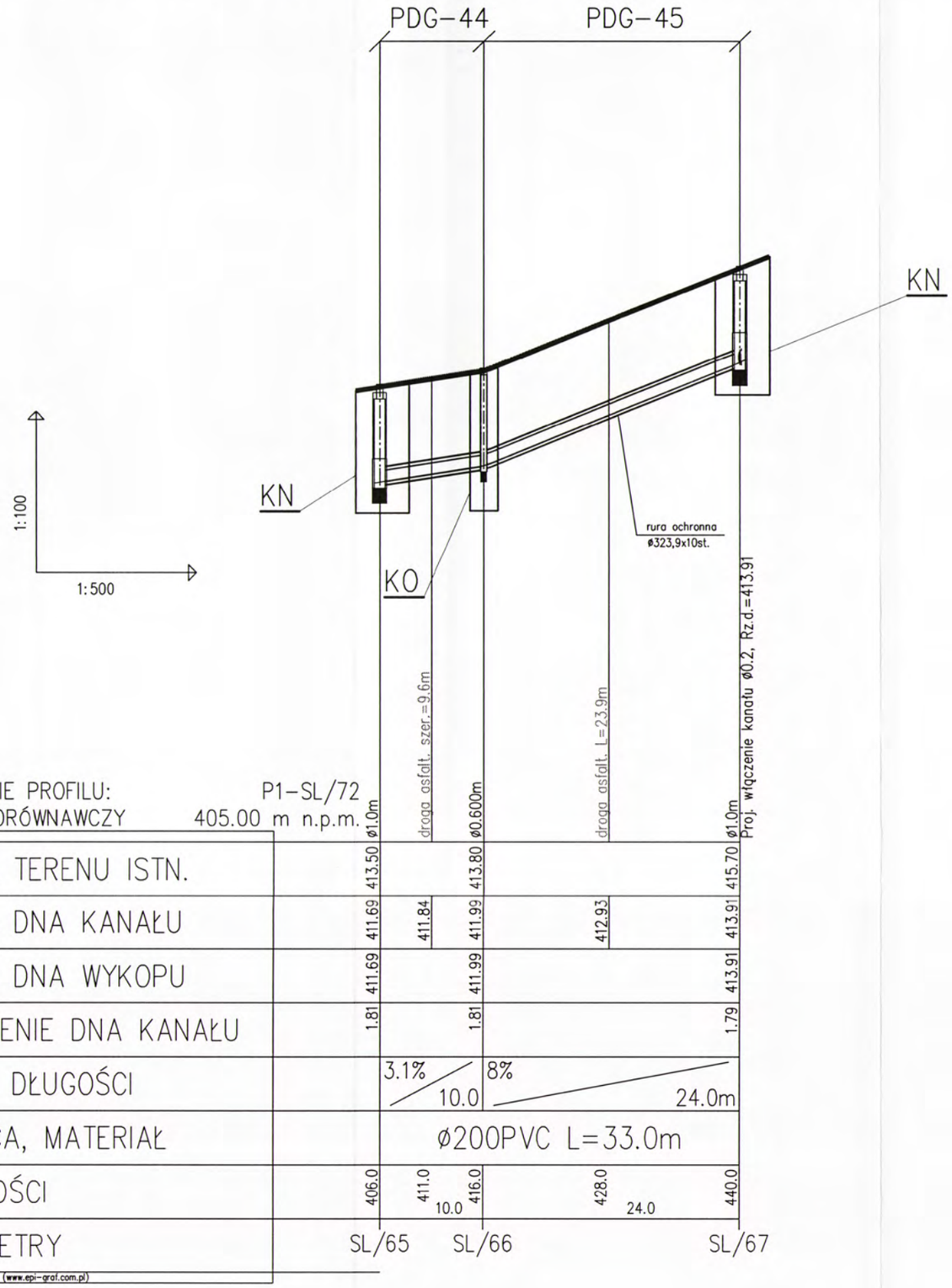

OZNACZENIE PROFILU: P1–SL/72
POZIOM PORÓWNAWCZY 405.00 m n.p.m.

RZĘDNA TERENU ISTN.		413.50	ø1.0m		413.80	ø0.600m	415.70	ø1.0m
RZĘDNA DNA KANAŁU		411.69		411.84	411.99		413.91	
RZĘDNA DNA WYKOPU		411.69			411.99		413.91	
ZAGŁĘBIENIE DNA KANAŁU		1.81			1.81		1.79	
SPADKI, DŁUGOŚCI			3.1%	10.0	8%	24.0m		
ŚREDNICA, MATERIAŁ			ø200PVC L=33.0m					
ODLEGŁOŚCI		406.0		411.0 10.0	416.0	428.0 24.0	440.0	
HEKTOMETRY		SL/65			SL/66		SL/67	

Generator rysunkowy 7.31 (www.epi-graf.com.pl)

PRZEKRÓJ A–A
skala 1:10

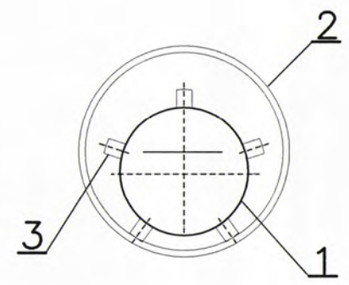

1–rura przewodowa ø200 PVC
2–rura osłonowa ø323,9X10 stal,
3–płozy dystansowe Integra lub równoważne, typ TR,
ilość elem. na 1 pierścień – 6, wys. płozy – 30mm
odległość między pierścieniami – 1,5m
KN – komora nadawcza
KO – komora odbiorcza

Eko–Konsulting–Projekt "CONSEKO–BBM–DESIGN"S.A. ul. Wiedeńska 114 30–147 KRAKÓW	NAZWA I ADRES OBIEKTU: BUDOWA KANALIZACJI SANITARNEJ W MIEJSCOWOŚCI ŁĘKI DUKIELSKIE WRAZ Z PRZYSIÓŁKAMI MYSZKOWKSKIE, PAŁACÓWKA, ŁAZY	
	PRZEDMIOT RYSUNKU: PDG–44, PDG–45 PRZEJŚCIE KANALIZACJĄ SANITARNĄ WZDŁUŻ DROGI GMINNEJ NA DZIAŁCE O NR EWID. 396 – METODĄ PRZEWIERTU STEROWANEGO	
	PROJEKTOWAŁ: mgr inż. Edyta Drogi — NR i SPECJALNOŚĆ UPRAWNIEŃ: PDK/0001/POOS/11 Upr. bud. do proj. bez ograniczeń w spec. instalacyjnej w zakresie sieci, instalacji i urządzeń cieplnych, wentylacyjnych, gazowych, wodociągowych i kanalizacyjnych	PODPIS:
	SPRAWDZIŁ: mgr inż. Katarzyna Obyrtacz — NR i SPECJALNOŚĆ UPRAWNIEŃ: PDK/0172/POOS/11 Upr. bud. do proj. bez ograniczeń w spec. instalacyjnej w zakresie sieci, instalacji i urządzeń cieplnych, wentylacyjnych, gazowych, wodociągowych i kanalizacyjnych	PODPIS:
	OPRACOWAŁ: mgr inż. Emilia Biedroń, mgr inż. Przemysław Michalczyk	PODPIS:
	DATA: 02.2013 — SKALA: 1:100/500	STADIUM: PB/PW — NR RYS.: 154

PT–1

PRZEWIERT STEROWANY HORYZONTALNY NA DZIAŁKACH 2675, 2645/1, 2646

STAROSTWO POWIATOWE
w Krośnie
38-400 KROSNO
ul. Bieszczadzka 1

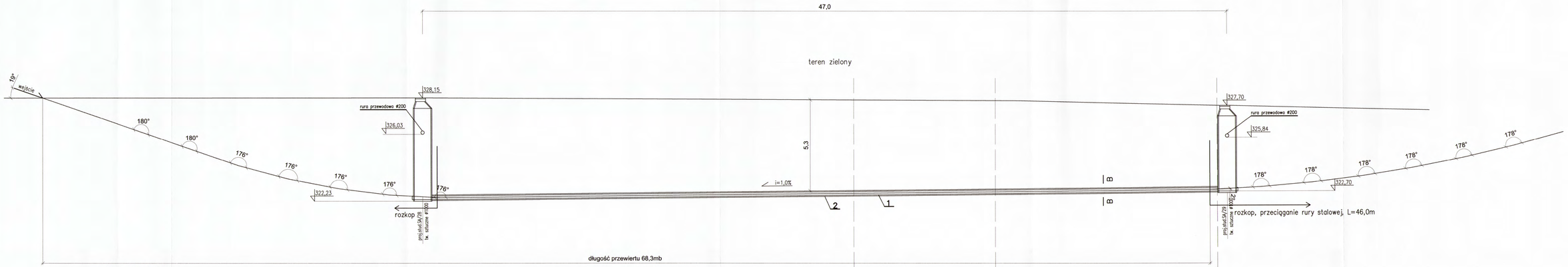

PRZEKRÓJ B–B
skala 1:10

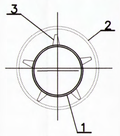

OZNACZENIA:
1–rura przewodowa PCV ø200x5,9mm
2–rura osłonowa stalowa ø323,9x10,0mm, L=46,0m
3–płozy dystansowe Integra lub równoważne, typ TR,
liczba pierścieni – 32, ilość elem. na 1 pierścień – 6,
wys. płozy – 30mm, odległość między pierścieniami – 1,5m

Biuro Konsultingu Projekt
"CONSULTING-PROJEKT" S.A.
ul. Władysława 114
35-147 RZESZÓW

NAZWA I ADRES OBIEKTU: BUDOWA KANALIZACJI SANITARNEJ W MIEJSCOWOŚCI ŁĘKI DUKIELSKIE WRAZ Z PRZYSIÓŁKAMI MYSZKOWSKIE, PAŁACÓWKA, ŁAZY

PRZEDMIOT OPRACOWANIA: PRZEWIERT PT–1 na działkach 2675, 2645/1, 2646

PROJEKTOWAŁ: mgr inż. Edyta Drogi
WŁ. SPECJALNOŚĆ UPRAWNIEŃ: PDK/0001/POOS/11
(Dz. bud. do proj. bez ograniczeń w spec. instalacyjnej w zakresie sieci, instalacji i urządzeń cieplnych, wentylacyjnych, gazowych, wodociągowych i kanalizacyjnych)
PODPIS:

SPRAWDZIŁ: mgr inż. Katarzyna Obyrtacz
WŁ. SPECJALNOŚĆ UPRAWNIEŃ: PDK/0172/POOS/11
(Dz. bud. do proj. bez ograniczeń w spec. instalacyjnej w zakresie sieci, instalacji i urządzeń cieplnych, wentylacyjnych, gazowych, wodociągowych i kanalizacyjnych)
PODPIS:

OPRACOWAŁ: mgr inż. Emilia Bledron, mgr inż. Przemysław Michalczyk
PODPIS:

DATA: 02.2013
SKALA: 1:100
RYSUNEK: PB/PW
NR RYS.: 155

PT–2

PRZEWIERT STEROWANY Z KOMORAMI NA DZIAŁKACH 2625, 2621, 2624

STAROSTWO POWIATOWE
w Krośnie
38-400 KROSNO
ul. Bieszczadzka 1

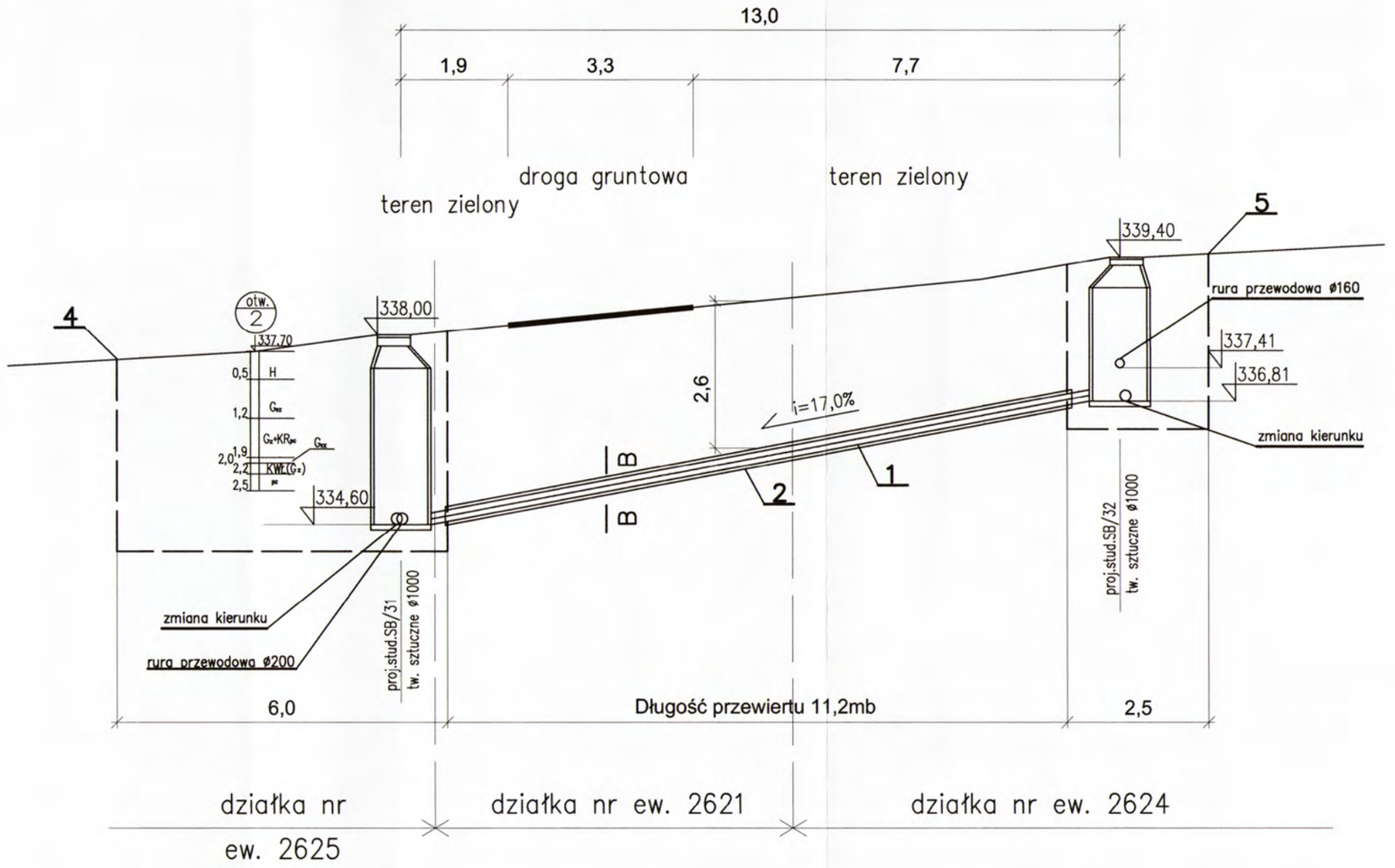

PRZEKRÓJ B–B
skala 1:10

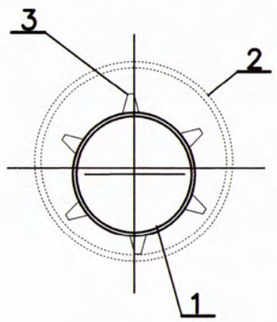

1–rura przewodowa PCV ø200x5,9mm
2–rura osłonowa ø323,9x10,0mm stal, długość 12,0m
3–płozy dystansowe Integra lub równoważne, typ TR,
liczba pierścieni –9, ilość elem. na 1 pierścień – 6,
wys. płozy – 30mm, odległość między pierścieniami – 1,5m
4–komora przewiertowa nadawcza
5–komora przewiertowa odbiorcza

Eko–Konsulting–Projekt "CONSEKO–BBM–DESIGN"S.A. ul. Wiedeńska 114 30–147 KRAKÓW	NAZWA I ADRES OBIEKTU: BUDOWA KANALIZACJI SANITARNEJ W MIEJSCOWOŚCI ŁĘKI DUKIELSKIE WRAZ Z PRZYSIÓŁKAMI MYSZKOWSKIE, PAŁACÓWKA, ŁAZY	
	PRZEDMIOT RYSUNKU: PRZEWIERT PT–2 na działkach 2625, 2621, 2624	
	PROJEKTOWAŁ: mgr inż. Edyta Drogi — NR i SPECJALNOŚĆ UPRAWNIEŃ: PDK/0001/POOS/11 Upr. bud. do proj. bez ograniczeń w spec. instalacyjnej w zakresie sieci, instalacji i urządzeń cieplnych, wentylacyjnych, gazowych, wodociągowych i kanalizacyjnych	PODPIS:
	SPRAWDZIŁ: mgr inż. Katarzyna Obyrtacz — NR i SPECJALNOŚĆ UPRAWNIEŃ: PDK/0172/POOS/11 Upr. bud. do proj. bez ograniczeń w spec. instalacyjnej w zakresie sieci, instalacji i urządzeń cieplnych, wentylacyjnych, gazowych, wodociągowych i kanalizacyjnych	PODPIS:
	OPRACOWAŁ: mgr inż. Emilia Biedroń, mgr inż. Przemysław Michalczyk	PODPIS:
	DATA: 02.2013 — SKALA: 1:100	STADIUM: PB/PW — NR RYS.: 156

PPR–1

PROJEKTOWANY PRZEPUST PPR–1 NA DZIAŁCE NR 396

przekrój A–A

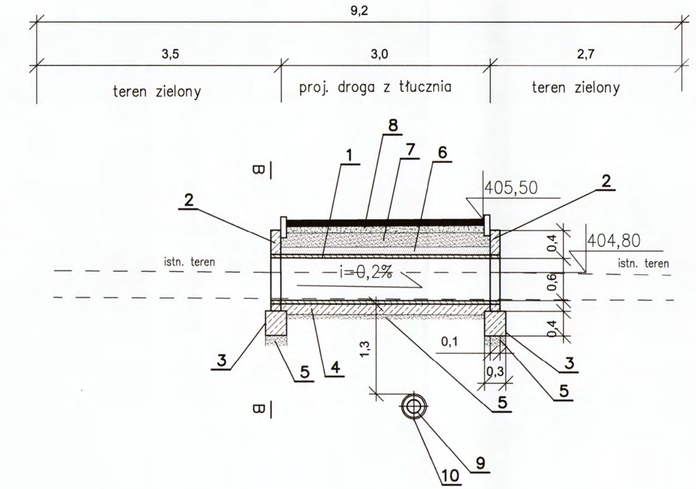

działka nr ew. 396

przekrój B–B

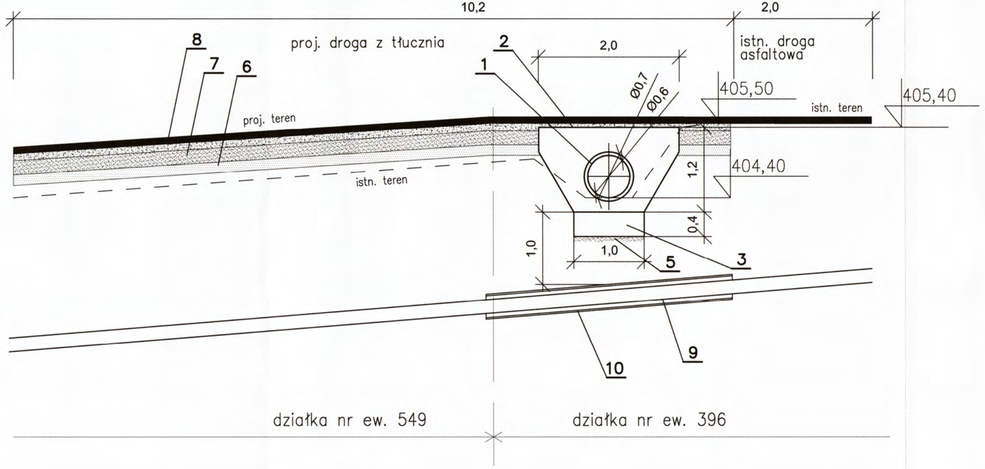

działka nr ew. 549 | działka nr ew. 396

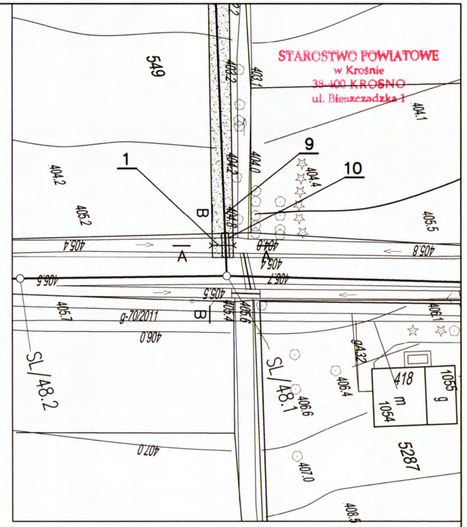

skala 1:500

OZNACZENIA:

1–przepust żelbetowy ø600 mm
2–prefabrykowany murek oporowy (czołowy) płaski do rur betonowych
3–blok oporowy z betonu B–25
4–fundament z betonu B–25 gr. 12 cm
5–podsypka gr. 20 cm
6–warstwa odsączająca piaskowa gr 15 cm
7–warstwa z kruszywa łamanego – tłucznia gr 20 cm
8–warstwa z kruszywa drobnrgo granulowanego – klińca gr 15 cm
9–rura przewodowa PCV ø200x5,9mm
10–rura osłonowa PE 100 SDR 17 ø355,0x21,1mm, długość 3,5m

Eko–Konsulting–Projekt "CONSEKO–BBM–DESIGN" S.A. ul. Wadowicka 114 30–147 KRAKÓW

NAZWA I ADRES OBIEKTU: BUDOWA KANALIZACJI SANITARNEJ W MIEJSCOWOŚCI ŁĘKI DUKIELSKIE WRAZ Z PRZYSIÓŁKAMI MYSZKOWSKIE, PAŁACÓWKA, ŁAZY

PRZEDMIOT RYSUNKU: PROJEKTOWANY PRZEPUST PPR–1 na działce nr 396

PROJEKTOWAŁ: mgr inż. Edyta Drogi — NR I SPECJALNOŚĆ UPRAWNIEŃ: PDK/0001/POOS/11 — Upr. bud. do proj. bez ograniczeń w spec. instalacyjnej w zakresie sieci, instalacji i urządzeń cieplnych, wentylacyjnych, gazowych, wodociągowych i kanalizacyjnych — PODPIS:

SPRAWDZIŁ: mgr inż. Katarzyna Obyrtacz — NR I SPECJALNOŚĆ UPRAWNIEŃ: PDK/0172/POOS/11 — Upr. bud. do proj. bez ograniczeń w spec. instalacyjnej w zakresie sieci, instalacji i urządzeń cieplnych, wentylacyjnych, gazowych, wodociągowych i kanalizacyjnych — PODPIS:

OPRACOWAŁ: mgr inż. Emilia Bladroń, mgr inż. Przemysław Michalczyk — PODPIS:

DATA: 02.2013 | SKALA: 1:50 | STADIUM: PB/PW | NR RYS.: 157

445

PPR–2

PROJEKTOWANY PRZEPUST PPR–2 NA DZIAŁKACH NR 3465, 2221/2

przekrój A–A

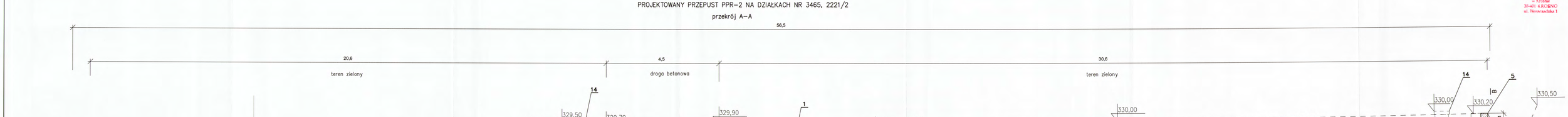

OZNACZENIA:

1–przepust żelbetowy ø600 mm
2–prefabrykowana ścianka oporowa (wylot) przepustu rurowego do rur betonowych B–25
3–prefabrykowane dno wylotu przepustu rurowego do rur betonowych B–25
4–blok oporowy z betonu B–25
5–prefabrykowany murek oporowy (czołowy) płaski do rur betonowych
6–fundament z betonu B–25 gr 20 cm
7–podsypka gr. 20 cm
8–warstwa wyrównawcza z betonu klasy B–10 gr 5 cm
9–pospółka gr. 25 cm
10–rura przewodowa PCV ø200x5,9mm
11–rura osłonowa PE 100 SDR 17 ø355,0x21,1mm, długość 33,0m
12–rura przewodowa trójwarstwowa typu TS SDR 11 ø90x8,2mm
13–rura osłonowa PE100 SDR17 ø200mm, L=18,0m
14–studzienka kanalizacyjna z tworzywa sztucznego ø600 mm

STAROSTWO POWIATOWE
w Krośnie
38-400 KROSNO
ul. Piekarska 1

Biuro projektowo-Projekt
"CONSTRO-BIAŁ-SZEMPLA"
ul. Kwiatowa 14
38-400 Krosno

NAZWA I ADRES OBIEKTU: BUDOWA KANALIZACJI SANITARNEJ W MIEJSCOWOŚCI LEKI DUKIELSKIE WRAZ Z PRZYSIÓŁKAMI MYSZKOWSKIE, PAŁACÓWKA, ŁAZY

PRZEDMIOT OPRACOWANIA: PROJEKTOWANY PRZEPUST PPR–2 na działkach nr. 3465, 2221/2–A–A

PROJEKTOWAŁ: mgr inż. Edyta Drogi
w specjalności: PRODUKCJI ROLNEJ
Upr. bud. do proj. bez ograniczeń w spec. instalacyjnej w zakresie sieci, instalacji i urządzeń cieplnych, wentylacyjnych, gazowych, wodociągowych i kanalizacyjnych
PODPIS:

SPRAWDZIŁ: mgr inż. Katarzyna Obrzłosz
w specjalności: PRODUKCJI ROLNEJ
Upr. bud. do proj. bez ograniczeń w spec. instalacyjnej w zakresie sieci, instalacji i urządzeń cieplnych, wentylacyjnych, gazowych, wodociągowych i kanalizacyjnych
PODPIS:

OPRACOWAŁ: mgr inż. Emilia Bledzot
mgr inż. Przemysław Michalczyk
PODPIS:

DATA: 02.2013
SKALA: 1:50
STADIUM: PB/PW
NR STR.: 158

PPR–2

PROJEKTOWANY PRZEPUST PPR–2 NA DZIAŁKACH NR 3465, 2221/2

przekrój B–B

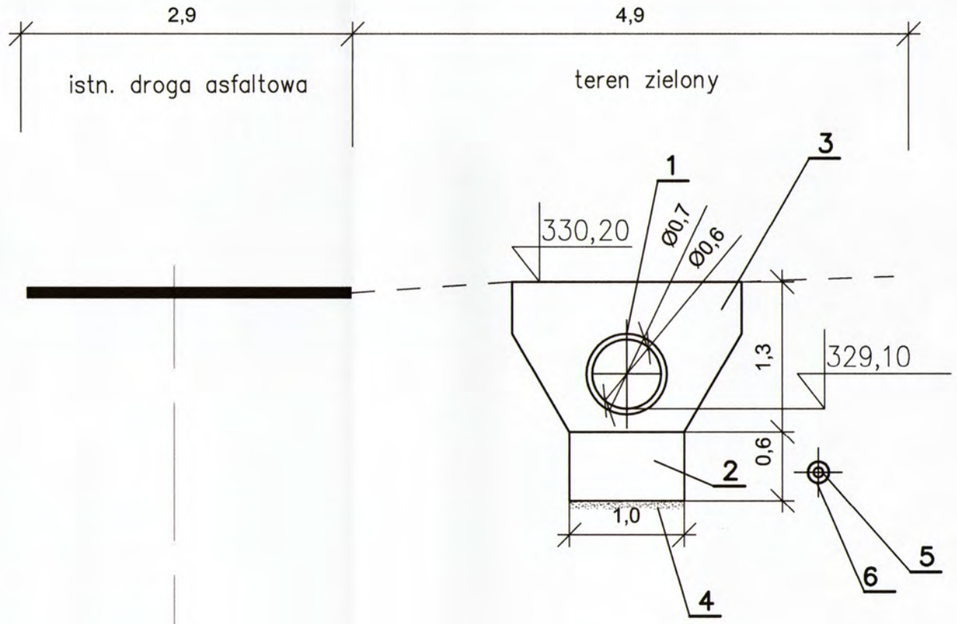

działka nr ew. 3465 | działka nr ew. 3468

OZNACZENIA:

1–przepust żelbetowy ø600 mm
2–blok oporowy z betonu B–25
3–prefabrykowany murek oporowy (czołowy) płaski do rur betonowych
4–podsypka gr. 20 cm
5–rura przewodowa PCV ø200x5,9mm
6–rura osłonowa PE 100 SDR 17 ø355,0x21,1mm, długość 33,0m

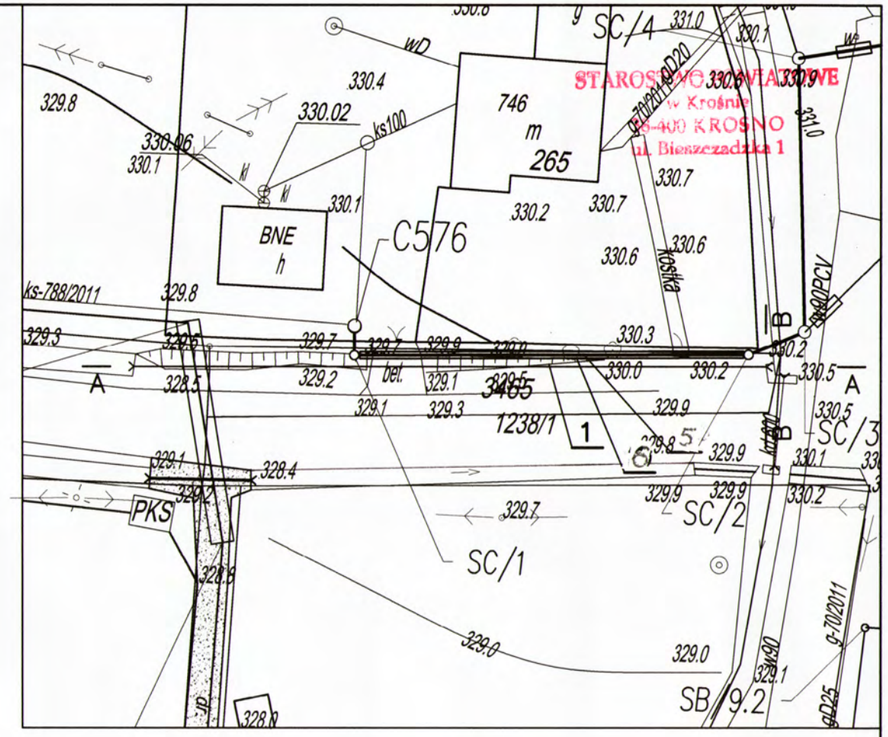

skala 1:500

Eko–Konsulting–Projekt "CONSEKO–BBM–DESIGN" S.A. ul. Wiedeńska 114 30-147 KRAKÓW	NAZWA I ADRES OBIEKTU: BUDOWA KANALIZACJI SANITARNEJ W MIEJSCOWOŚCI ŁĘKI DUKIELSKIE WRAZ Z PRZYSIÓŁKAMI MYSZKOWSKIE, PAŁACÓWKA, ŁAZY		
	PRZEDMIOT RYSUNKU: PROJEKTOWANY PRZEPUST PPR–2 na działkach nr .3465, 2221/2–B–B		
	PROJEKTOWAŁ: mgr inż. Edyta Drogi — NR i SPECJALNOŚĆ UPRAWNIEŃ: PDK/0001/POOS/11 — Upr. bud. do proj. bez ograniczeń w spec. instalacyjnej w zakresie sieci, instalacji i urządzeń cieplnych, wentylacyjnych, gazowych, wodociągowych i kanalizacyjnych	PODPIS:	
	SPRAWDZIŁ: mgr inż. Katarzyna Obyrtacz — NR i SPECJALNOŚĆ UPRAWNIEŃ: PDK/0172/POOS/11 — Upr. bud. do proj. bez ograniczeń w spec. instalacyjnej w zakresie sieci, instalacji i urządzeń cieplnych, wentylacyjnych, gazowych, wodociągowych i kanalizacyjnych	PODPIS:	447
	OPRACOWAŁ: mgr inż. Emilia Biedroń, mgr inż. Przemysław Michalczyk	PODPIS:	
	DATA: 02.2013	SKALA: 1:50	STADIUM: PB/PW — NR RYS.: 159

PPR–3

PROJEKTOWANY PRZEPUST PPR–3 NA DZIAŁKACH NR 2853, 2854

przekrój A–A

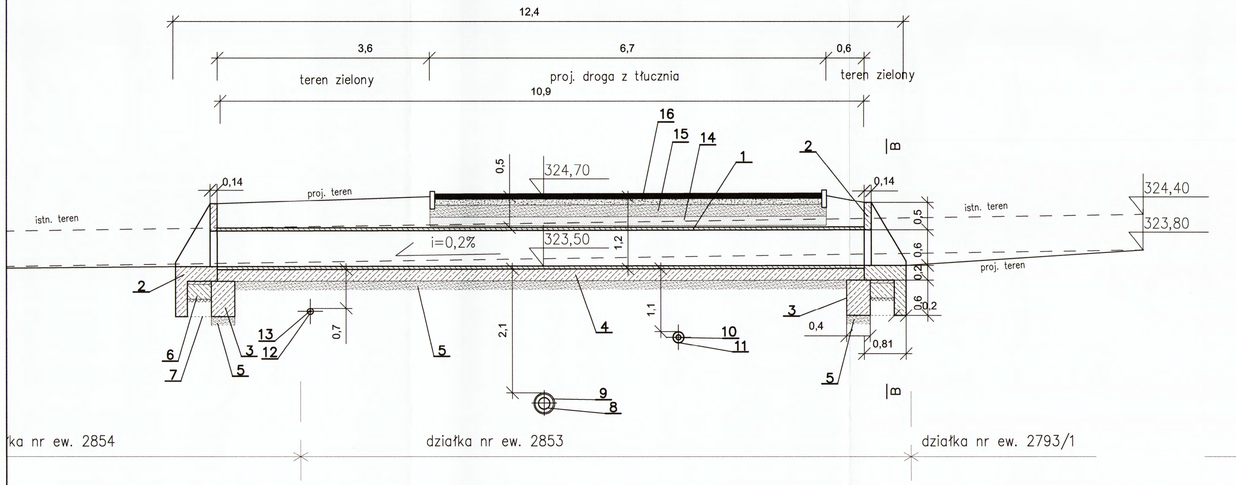

przekrój B–B

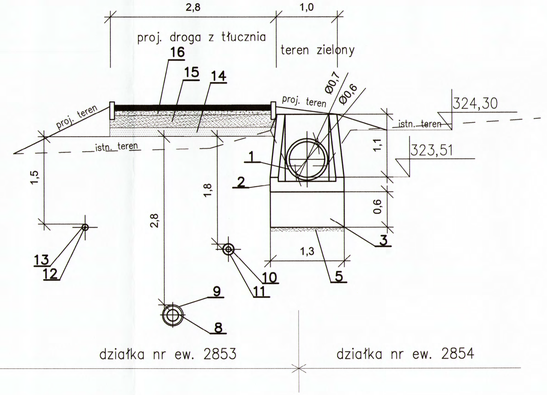

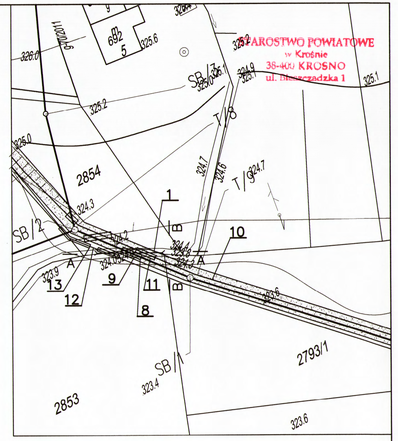
ZASOBY GEODEZYJNE I KARTOGRAFICZNE
ZASOBU GEODEZYJNEGO I KARTOGRAFICZNEGO
ZASTRZEŻENIA
ZASTRZEŻENIA
ZASOBU GEODEZYJNEGO I KARTOGRAFICZNEGO
ZASOBY GEODEZYJNE I KARTOGRAFICZNE

PPR–4

PROJEKTOWANY PRZEPUST PPR–4 NA DZIAŁKACH NR 2284, 2273

przekrój A–A

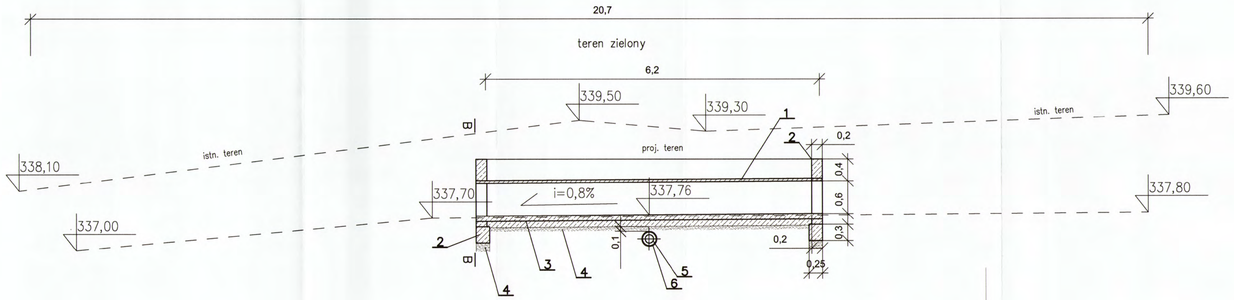

przekrój B–B

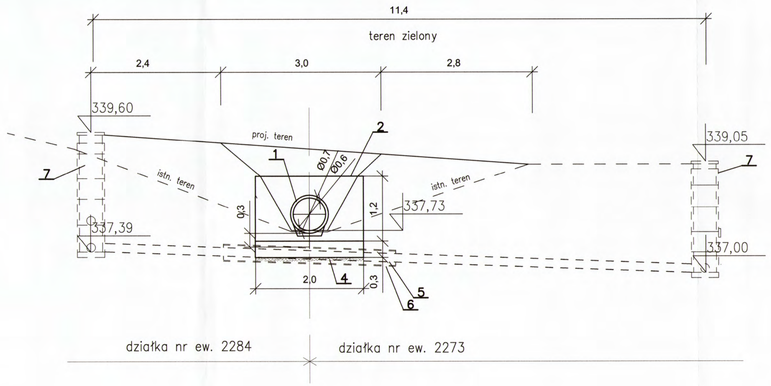

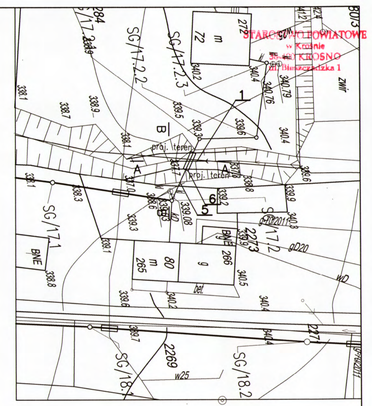
STARE SZKICE POMIAROWE
SG/17.2.2
SG/17.2.3
SG/17
SG/18
SG/18.2
2284
2273
2289
B
B
proj. teren
istn. teren
ZWIR
GAZ
ŻELBET
ŻELBET
ŻELBET

PPR-5

PROJEKTOWANY PRZEPUST PPR-5 NA DZIAŁKACH NR 2136, 2135

przekrój A-A

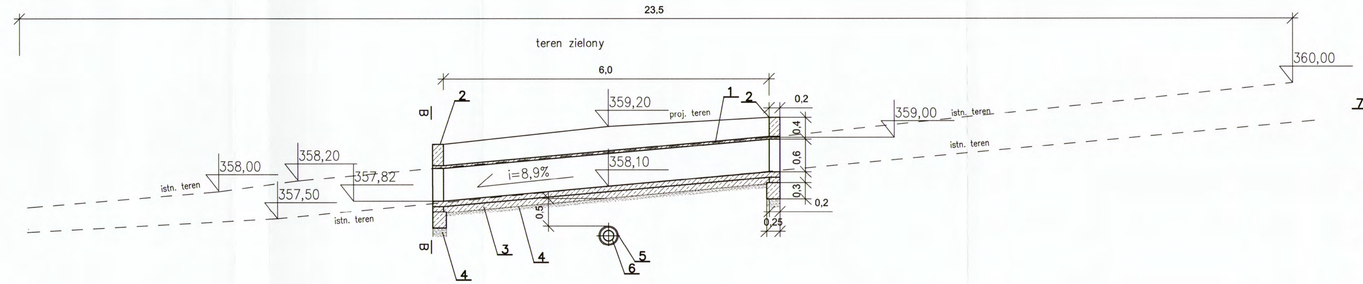

przekrój B-B

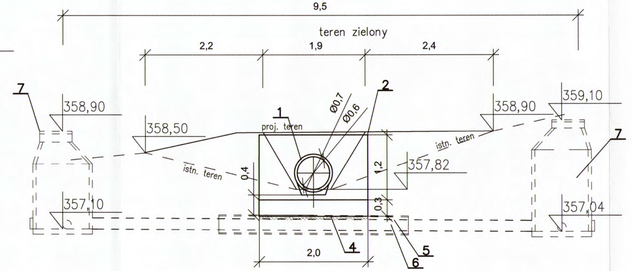

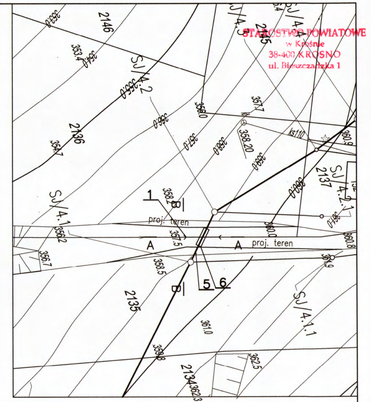

skala 1:500

OZNACZENIA:

1-przepust żelbetowy Ø600 mm ze stopką
2-prefabrykowany murek oporowy (czołowy) płaski do rur betonowych ze stopką wym. 1500x2000mm
3-fundament z betonu B-25 gr 12 cm
4-podsypka gr. 20 cm
5-rura przewodowa PCV Ø200x5,9mm
6-rura osłonowa stalowa Ø323,9x10,0mm, długość 3,5m
7-studzienka kanalizacyjna z tworzywa sztucznego Ø1000 mm

Eko-Konsulting-Projekt "CONSEKO-BBM-DESIGN" S.A.
ul. Wielopole 114
30-147 KRAKÓW

NAZWA I ADRES OBIEKTU: BUDOWA KANALIZACJI SANITARNEJ W MIEJSCOWOŚCI ŁĘKI DUKIELSKIE WRAZ Z PRZYSIÓŁKAMI MYSZKOWKSKIE, PAŁACÓWKA, ŁAZY			
PRZEDMIOT RYSUNKU: PROJEKTOWANY PRZEPUST PPR-5 na działkach nr 2136, 2135			
PROJEKTOWAŁ: mgr inż. Edyta Drogi	NR I SPECJALNOŚĆ UPRAWNIEŃ: PDK/0001/PDOS/11 Lpr. bud. do proj. bez ograniczeń w spec. instalacyjnej w zakresie sieci, instalacji i urządzeń cieplnych, wentylacyjnych, gazowych, wodociągowych i kanalizacyjnych	PODPIS:	
SPRAWDZIŁ: mgr inż. Katarzyna Obyrtacz	NR I SPECJALNOŚĆ UPRAWNIEŃ: PDK/0172/PDOS/11 Lpr. bud. do proj. bez ograniczeń w spec. instalacyjnej w zakresie sieci, instalacji i urządzeń cieplnych, wentylacyjnych, gazowych, wodociągowych i kanalizacyjnych	PODPIS:	
OPRACOWAŁ: mgr inż. Emilia Biedroń, mgr inż. Przemysław Michalczyk		PODPIS:	
DATA: 02.2013	SKALA: 1:50	STADIUM: PB/PW	NR RYS.: 162

450

PPR–6

PROJEKTOWANY PRZEPUST PPR–6 NA DZIAŁCE NR 3377

przekrój A–A

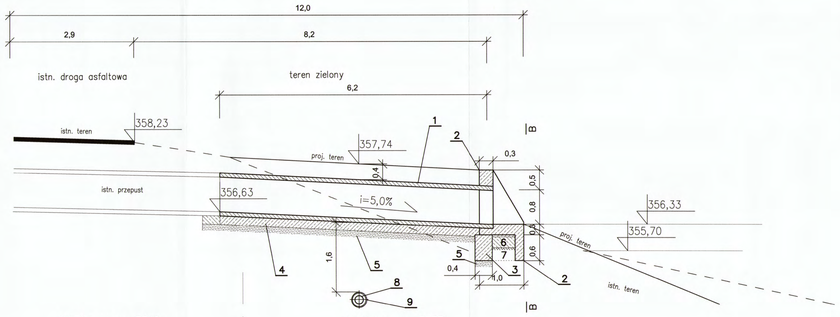

przekrój B–B

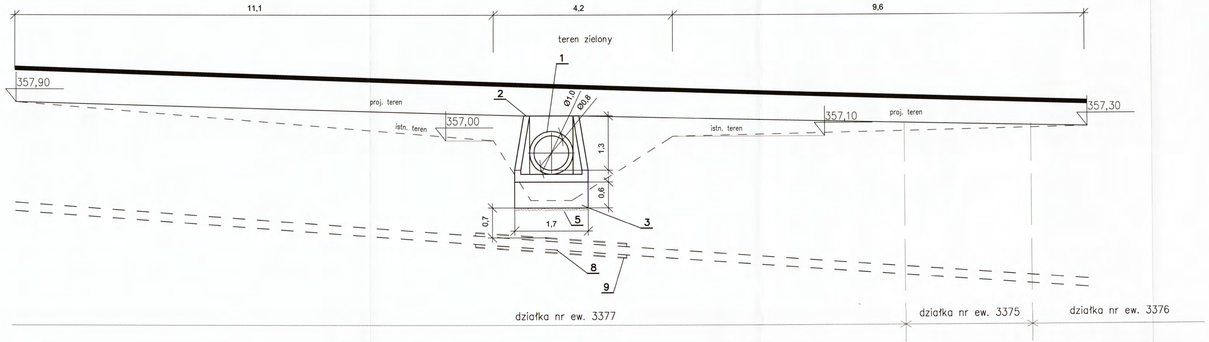

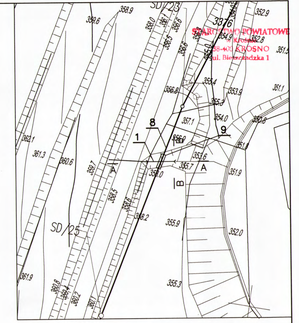

skala 1:500

OZNACZENIA:

1–przepust żelbetowy ø800 mm
2–prefabrykowana ściankа oporowa (wylot) wraz z dnem dla przepustu rurowego z rur betonowych B–25
3–blok oporowy z betonu B–25
4–fundament z betonu B–25 gr 20 cm
5–podsypka gr. 20 cm
6–warstwa wyrównawcza z betonu klasy B–10 gr 5 cm
7–podsypka gr. 25 cm
8–rura przewodowa PCV ø200x5,9mm
9–rura osłonowa PE 100 SDR 17 ø355,0x21,1mm, długość 3,5m

Elekt-Konsulting-Projekt "Ochrona Środowiska" S.A. ul. Wandy 114 41-218 Sosnowiec	NAZWA I ADRES OBIEKTU: BUDOWA KANALIZACJI SANITARNEJ W MIEJSCOWOŚCI LEKI DUKIELSKIE WRAZ Z PRZYSIÓŁKAMI WYSZKOWSKIE, PAŁACÓWKA, ŁAZY		
	PRZEDMIOT OPRACOWANIA: PROJEKTOWANY PRZEPUST PPR–6 NA DZIAŁCE NR 3377		
	PROJEKTOWAŁ: mgr inż. Edyta Drogi UP. SPOŁECZNE UPRAWNIENIA: PM/0012/POOS/11 Up. bud. do proj. bez ograniczeń w spec. instalacyjnej w zakresie sieci, instalacji i urządzeń cieplnych, wentylacyjnych, gazowych, wodociągowych i kanalizacyjnych	PODPIS:	
	SPRAWDZIŁ: mgr inż. Katarzyna Obyrtacz UP. SPOŁECZNE UPRAWNIENIA: PM/0172/POOS/11 Up. bud. do proj. bez ograniczeń w spec. instalacyjnej w zakresie sieci, instalacji i urządzeń cieplnych, wentylacyjnych, gazowych, wodociągowych i kanalizacyjnych	PODPIS:	
	OPRACOWAŁ: mgr inż. Emilia Siedrat mgr inż. Przemysław Michalczyk	PODPIS:	
	DATA: 02.2013	SKALA: 1:50	STADIUM: PB/PW NR RYS.: 163

DOKUMENTACJA ARCHIWALNA
Elekt-Konsulting-Projekt "Ochrona Środowiska" S.A.
ul. Tischnera 1

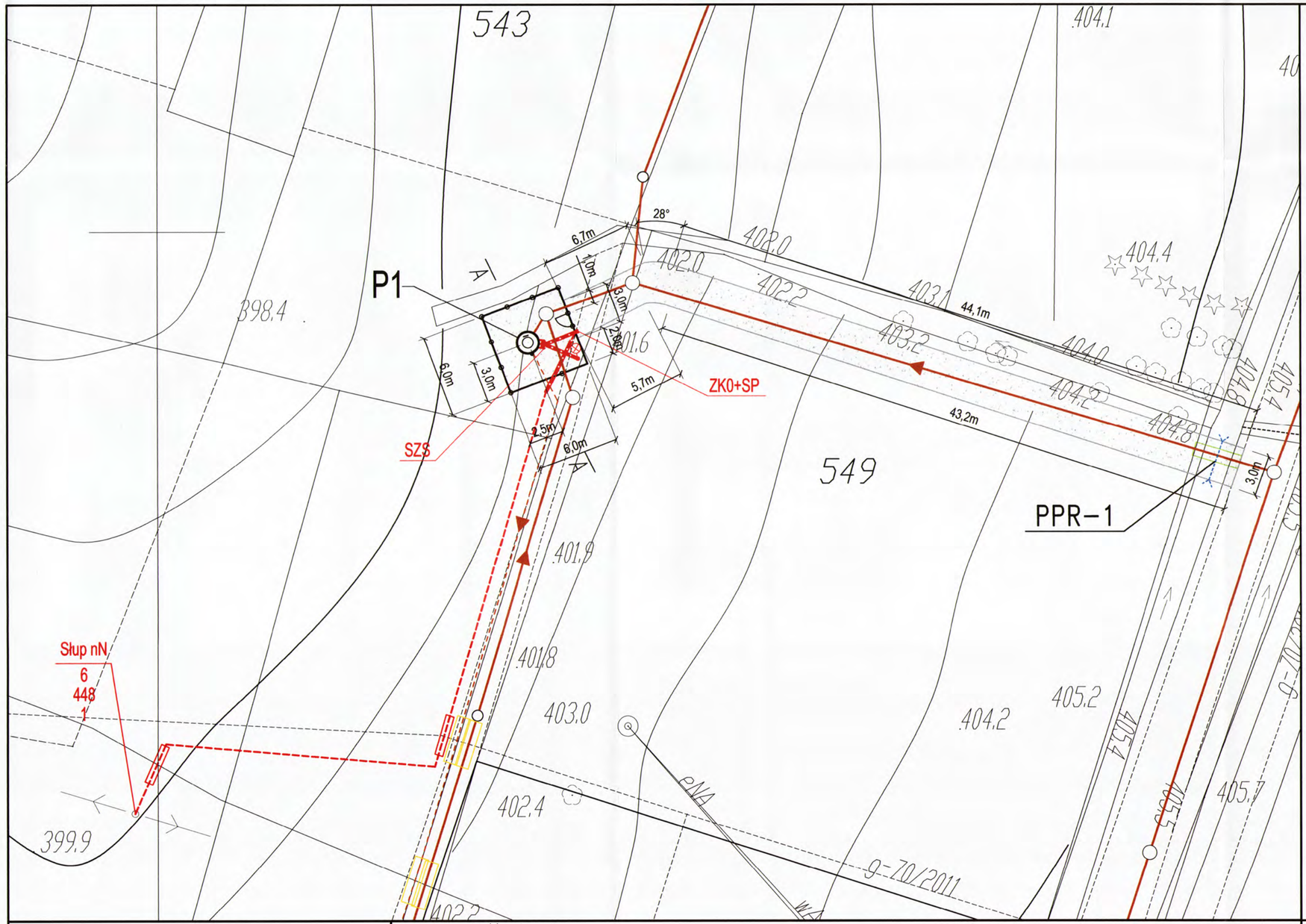

PROJEKT ZAGOSPODAROWANIA TERENU POMPOWNI P1

1. Projektowane ogrodzenie z siatki stalowej powlekanej PVC o wysokości 1,20 m i oczkach 50x50 mm z drutów fi 2,5 mm w kolorze zielonym. Siatka rozpięta na lince stalowej fi 4 mm. Słupki stalowe ocynkowane malowane proszkowo na zielono fi 65 mm o wysokości ponad cokołem 1,3 m. Rozstaw osiowy słupków ogrodzeniowych maksymalny 2,0 m. Słupki będące podporkami o średnicy 38 mm.
Fundament pod słupek (cokół) wykonać z betonu B–20 o wymiarach 30x30x120 cm, w gruncie 90 cm. Jako podmurówkę pomiędzy słupkami zastosować obrzeża betonowe monolityczne 35x8 cm, 5 cm zagłębione w gruncie.
Furtkę wykonać z siatki stalowej o szerokości 93,5 cm i wysokości 1,55 m w ramie z kątowników o wymiarach 50x50x5 mm z krzyżulcem z płaskowników o wymiarach 40x6 mm, bramkę wyposażyć w zamek i klamkę Rozstaw słupków bramowych równy 1,0 m.
– łączna dł. ogrodzenia: 23 m + 1 m dł. bramki
– ilość słupków: 11 szt. + 2 szt. słupów bramowych
– łączna dł. obrzeży betonowych: 23 m

2. Projektowany teren pompowni utwardzić:
– podłoże o grupie nośności G1,
– 15 cm warstwą odsączającą piaskową,
– 15 cm warstwą z kruszywa łamanego stabilizowanego mechanicznie – tłuczeń 31,5/63mm
– 10 cm warstwą z kruszywa łamanego stabilizowanego mechanicznie – kruszywo drobne granulowane 0,075/4mm; kliniec 4/31,5mm
– powierzchnia do utwardzenia: 33,7 m²

3. Dojazd na teren pompowni utwardzić:
– podłoże o grupie nośności G1
– 15 cm warstwą odsączającą piaskową,
– 20 cm warstwą z kruszywa łamanego stabilizowanego mechanicznie – tłuczeń 31,5/63mm
– 15 cm warstwą z kruszywa łamanego stabilizowanego mechanicznie – kruszywo drobne granulowane 0,075/4mm; kliniec 4/31,5mm
– powierzchnia do utwardzenia: 153,2 m²
– obrzeża terenu utwardzonego stanowiącego drogę dojazdową wykonać z obrzeży bet. 30x8x100cm o łącznej dł. 103,2 m

STAROSTWO POWIATOWE
38-400 KROSNO
ul. Lwowska 1

LEGENDA – CZĘŚĆ ELEKTRYCZNA:

- projektowany kabel elektryczny zasilający sieciową przepompownię ścieków
- projektowana rura ochronna na kablu elektrycznym zasilającym sieciową przepompownię ścieków
- SZS — projektowana szafka zasilająco sterownicza pompowni
- ZKO+SP — projektowane złącze kablowe i szafka pomiarowa
- projektowana lampa oświetleniowa
- Słup nN 81 446 3 — istniejący słup przyłączeniowy

LEGENDA – CZĘŚĆ SANITARNA:

- projektowana sieć grawitacyjnej kanalizacji sanitarnej ⌀200 PVC
- projektowane przyłącze kanalizacji sanitarnej ⌀160 PVC
- projektowana studzienka kanalizacyjna
- projektowana tłoczna kanalizacja sanitarna ⌀90, ⌀125 PE
- projektowana sieciowa przepompownia ścieków
- projektowana komora przepływomierza
- projektowana droga dojazdowa do pompowni i terenu pompowni
- projektowane ogrodzenie przepompowni
- projektowana dwudzielna rura ochronna ⌀110 HDPE na kabel teletechniczny
- projektowana dwudzielna rura ochronna ⌀110 HDPE na kabel energetyczny
- projektowana rura ochronna PE100 SDR 17 min L=3,5m na projektowanej kanalizacji przy kolizji z gazociągiem
- projektowana rura ochronna PE100 SDR 17 min L=3,5m na projektowanej kanalizacji przy kolizji z wodociągiem
- projektowana rura ochronna PE100 SDR17 lub stalowa min L=3,5m na kolizji z kanalizacją deszczową i przepustami
- projektowana rura ochronna stalowa przy przekroczeniach dróg powiatowych i cieków
- P-1 — kolumna płuczącą
- zasuwa
- projektowany przepust
- projektowane umocnienie skarpy płytami JOMB
- projektowane umocnienie skarpy narzutem kamiennym
- PC-7/G — oznaczenie przekroczenia cieku
- PDP-7 — oznaczenie przekroczenia drogi powiatowej
- PPR-4 — oznaczenie projektowanego przepustu

Eko-Konsulting-Projekt "CONSEKO-BBM-DESIGN" S.A. ul. Wiedeńska 114 30-147 KRAKÓW	
NAZWA I ADRES OBIEKTU:	BUDOWA KANALIZACJI SANITARNEJ W MIEJSCOWOŚCI ŁĘKI DUKIELSKIE WRAZ Z PRZYSIÓŁKAMI MYSZKOWSKIE, PAŁACÓWKA, ŁAZY
PRZEDMIOT RYSUNKU:	ZAGOSPODAROWANIE TERENU POMPOWNI P1
PROJEKTOWAŁ.: mgr inż. Edyta Drogi	NR i SPECJALNOŚĆ UPRAWNIEŃ: PDK/0001/POOS/11 Upr. bud. do proj. bez ograniczeń w spec. instalacyjnej w zakresie sieci, instalacji i urządzeń cieplnych, wentylacyjnych, gazowych, wodociągowych i kanalizacyjnych — PODPIS:
SPRAWDZIŁ.: mgr inż. Katarzyna Obyrtacz	NR i SPECJALNOŚĆ UPRAWNIEŃ: PDK/0172/POOS/11 Upr. bud. do proj. bez ograniczeń w spec. instalacyjnej w zakresie sieci, instalacji i urządzeń cieplnych, wentylacyjnych, gazowych, wodociągowych i kanalizacyjnych — PODPIS:
OPRACOWAŁ.: mgr inż. Emilia Biedroń, mgr inż. Przemysław Michalczyk	PODPIS:
DATA: 02.2013	SKALA: 1:250
STADIUM: PB/PW	NR RYS.: 164

PROJEKT ZAGOSPODAROWANIA TERENU POMPOWNI P2 SKALA 1:500

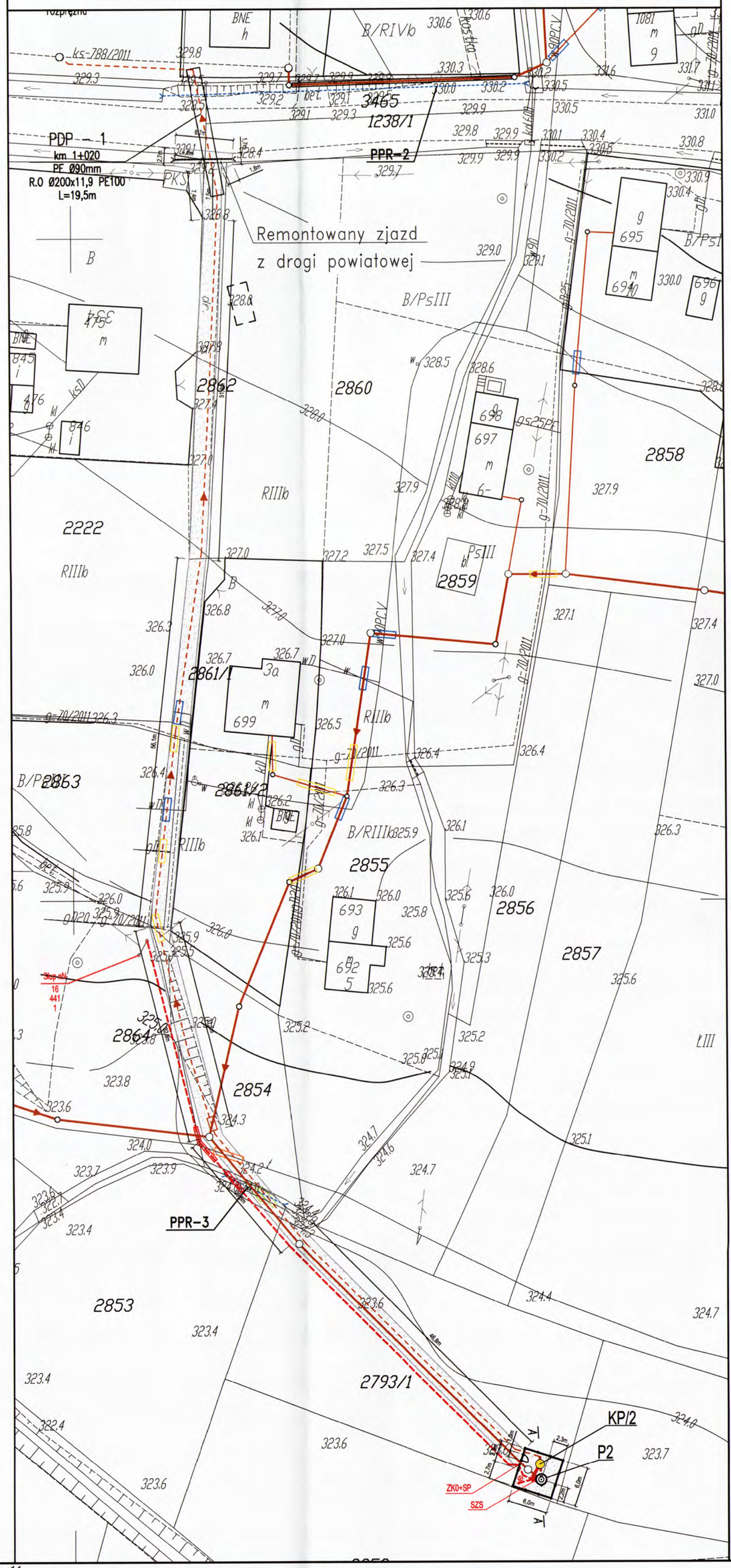

PROJEKT ZAGOSPODAROWANIA TERENU POMPOWNI P2 SKALA 1:250

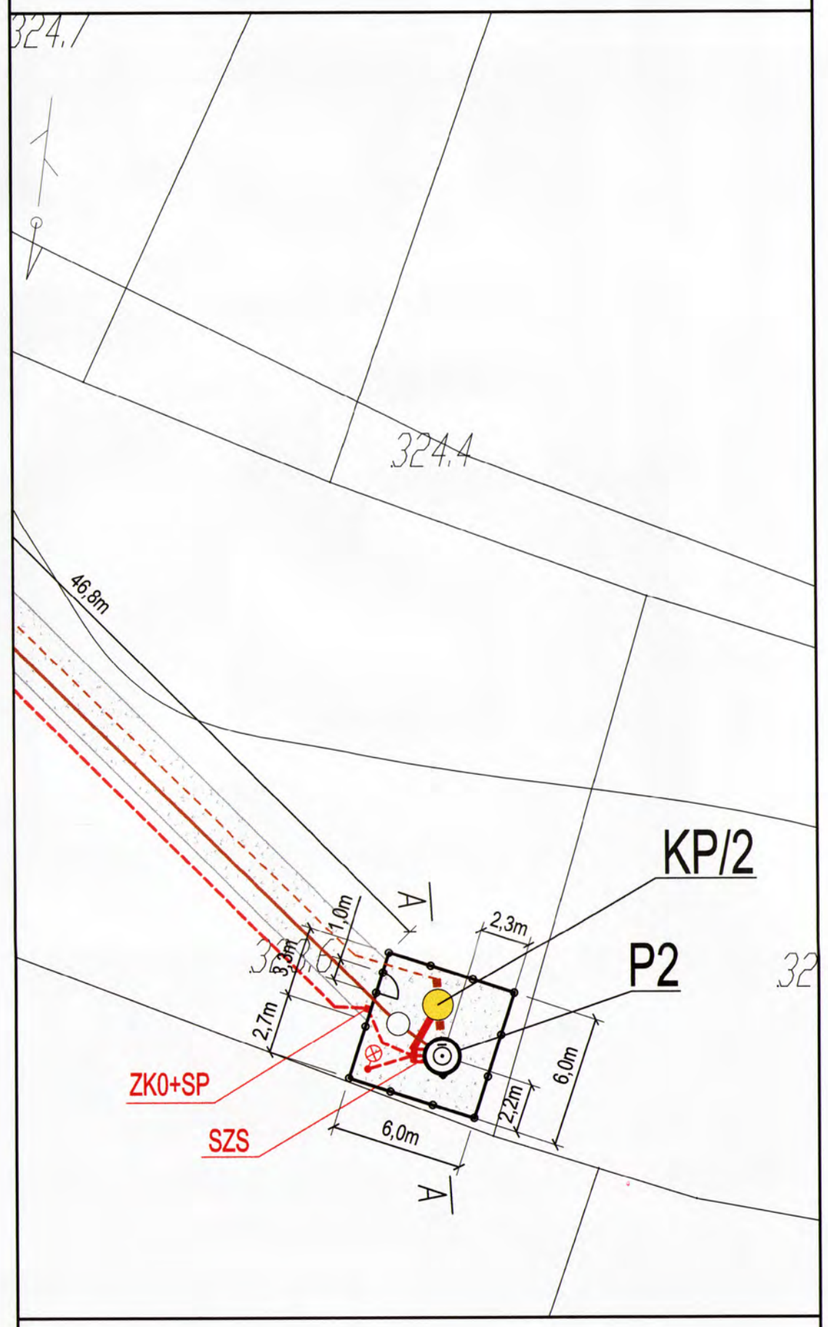

PROJEKT ZAGOSPODAROWANIA TERENU PRZEPOMPOWNI P2

1. Projektowane ogrodzenie z siatki stalowej powlekanej PVC o wysokości 1,20 m i oczkach 50x50 mm z drutów fi 2,5 mm w kolorze zielonym. Siatka rozpięta na lince stalowej fi 4 mm. Słupki stalowe ocynkowane malowane proszkowo na zielono fi 65 mm o wysokości ponad cokołem 1,3 m. Rozstaw osiowy słupków ogrodzeniowych maksymalny 2,0 m. Słupki będące podpórkami o średnicy 38 mm.
Fundament pod słupek (cokół) wykonać z betonu B–20 o wymiarach 30x30x120 cm, w gruncie 90 cm. Jako podmurówkę pomiędzy słupkami zastosować obrzeża betonowe monolityczne 35x8 cm, 5 cm zagłębione w gruncie.
Furtkę wykonać z siatki stalowej o szerokości 93,5 cm i wysokości 1,55 m w ramie z kątowników o wymiarach 50x50x5 mm z krzyżulcem z płaskowników o wymiarach 40x6 mm, bramkę wyposażyć w zamek i klamkę. Rozstaw słupków bramowych równy 1,0 m.
   – łączna dł. ogrodzenia: 23 m + 1 m dł. bramki
   – ilość słupków: 11 szt. + 2 szt. słupów bramowych
   – łączna dł. obrzeży betonowych: 23 m
2. Projektowany teren pompowni utwardzić:
   – podłoże o grupie nośności G2,
   – 15 cm warstwą odsączającą piaskową,
   – 15 cm warstwą z kruszywa łamanego stabilizowanego mechanicznie – tłuczeń 31,5/63mm
   – 10 cm warstwą z kruszywa łamanego stabilizowanego mechanicznie – kruszywo drobne granulowane 0,075/4mm; kliniec 4/31,5mm
   – powierzchnia do utwardzenia: 33,7 m²
3. Dojazd na teren pompowni utwardzić:
   – podłoże o grupie nośności G2,
   – 15 cm warstwą odsączającą piaskową,
   – 20 cm warstwą z kruszywa łamanego stabilizowanego mechanicznie – tłuczeń 31,5/63mm
   – 15 cm warstwą z kruszywa łamanego stabilizowanego mechanicznie – kruszywo drobne granulowane 0,075/4mm; kliniec 4/31,5mm
   – powierzchnia do utwardzenia: 704,4 m²
   – obrzeża terenu utwardzonego stanowiącego drogę dojazdową wykonać z obrzeży bet. 30x8x100cm o łącznej dł. 440,2 m

STAROSTWO POWIATOWE
w Kłodzku
ul. Nadrzeczna 1

LEGENDA – CZĘŚĆ ELEKTRYCZNA:

- projektowany kabel elektryczny zasilający sieciową przepompownię ścieków
- projektowana rura ochronna na kablu elektrycznym zasilającym sieciową przepompownię ścieków
- SZS – projektowana szafka zasilająco sterownicza pompowni
- ZK0+SP – projektowane złącze kablowe i szafka pomiarowa
- projektowana lampa oświetleniowa
- Słup nN 81 446 3 – istniejący słup przyłączeniowy

LEGENDA – CZĘŚĆ SANITARNA:

- projektowana sieć grawitacyjnej kanalizacji sanitarnej ø200 PVC
- projektowane przyłącze kanalizacji sanitarnej ø160 PVC
- projektowana studzienka kanalizacyjna
- projektowana tłoczna kanalizacja sanitarna ø90, ø125 PE
- projektowana sieciowa przepompownia ścieków
- projektowana komora przepływomierza
- projektowana droga dojazdowa do pompowni i terenu pompowni
- projektowane ogrodzenie przepompowni
- projektowana dwudzielna rura ochronna ø110 HDPE na kabel teletechniczny
- projektowana dwudzielna rura ochronna ø110 HDPE na kabel energetyczny
- projektowana rura ochronna PE100 SDR 17 min L=3,5m na projektowanej kanalizacji przy kolizji z gazociągiem
- projektowana rura ochronna PE100 SDR 17 min L=3,5m na projektowanej kanalizacji przy kolizji z wodociągiem
- projektowana rura ochronna PE100 SDR17 lub stalowa min L=3,5m na kolizji z kanalizacją deszczową i przepustami
- projektowana rura ochronna stalowa przy przekroczeniach dróg powiatowych i cieków
- IP-1 – kolumna płucząca
- zasuwa
- projektowany przepust
- projektowane umocnienie skarpy płytami JOMB
- projektowane umocnienie skarpy narzutem kamiennym
- PC–7/G – oznaczenie przekroczenia cieku
- PDP–7 – oznaczenie przekroczenia drogi powiatowej
- PPR–4 – oznaczenie projektowanego przepustu

Eko–Konsulting–Projekt
"CONSEKO–BBM–DESIGN"S.A.
ul. Wiedeńska 114
30–147 KRAKÓW

NAZWA I ADRES OBIEKTU:	BUDOWA KANALIZACJI SANITARNEJ W MIEJSCOWOŚCI ŁĘKI DUKIELSKIE WRAZ Z PRZYSIÓŁKAMI MYSZKOWKSKIE, PAŁACÓWKA, ŁAZY
PRZEDMIOT RYSUNKU:	ZAGOSPODAROWANIE TERENU POMPOWNI P2
PROJEKTOWAŁ: mgr inż. Edyta Drogi	NR i SPECJALNOŚĆ UPRAWNIEŃ: PDK/0001/POOS/11 Upr. bud. do proj. bez ograniczeń w spec. instalacyjnej w zakresie sieci, instalacji i urządzeń cieplnych, wentylacyjnych, gazowych, wodociągowych i kanalizacyjnych
SPRAWDZIŁ: mgr inż. Katarzyna Obyrtacz	NR i SPECJALNOŚĆ UPRAWNIEŃ: PDK/0172/POOS/11 Upr. bud. do proj. bez ograniczeń w spec. instalacyjnej w zakresie sieci, instalacji i urządzeń cieplnych, wentylacyjnych, gazowych, wodociągowych i kanalizacyjnych
OPRACOWAŁ: mgr inż. Emilia Biedroń, mgr inż. Przemysław Michalczyk	
DATA: 02.2013	SKALA: 1:250/1:500
STADIUM: PB/PW	NR RYS.: 165

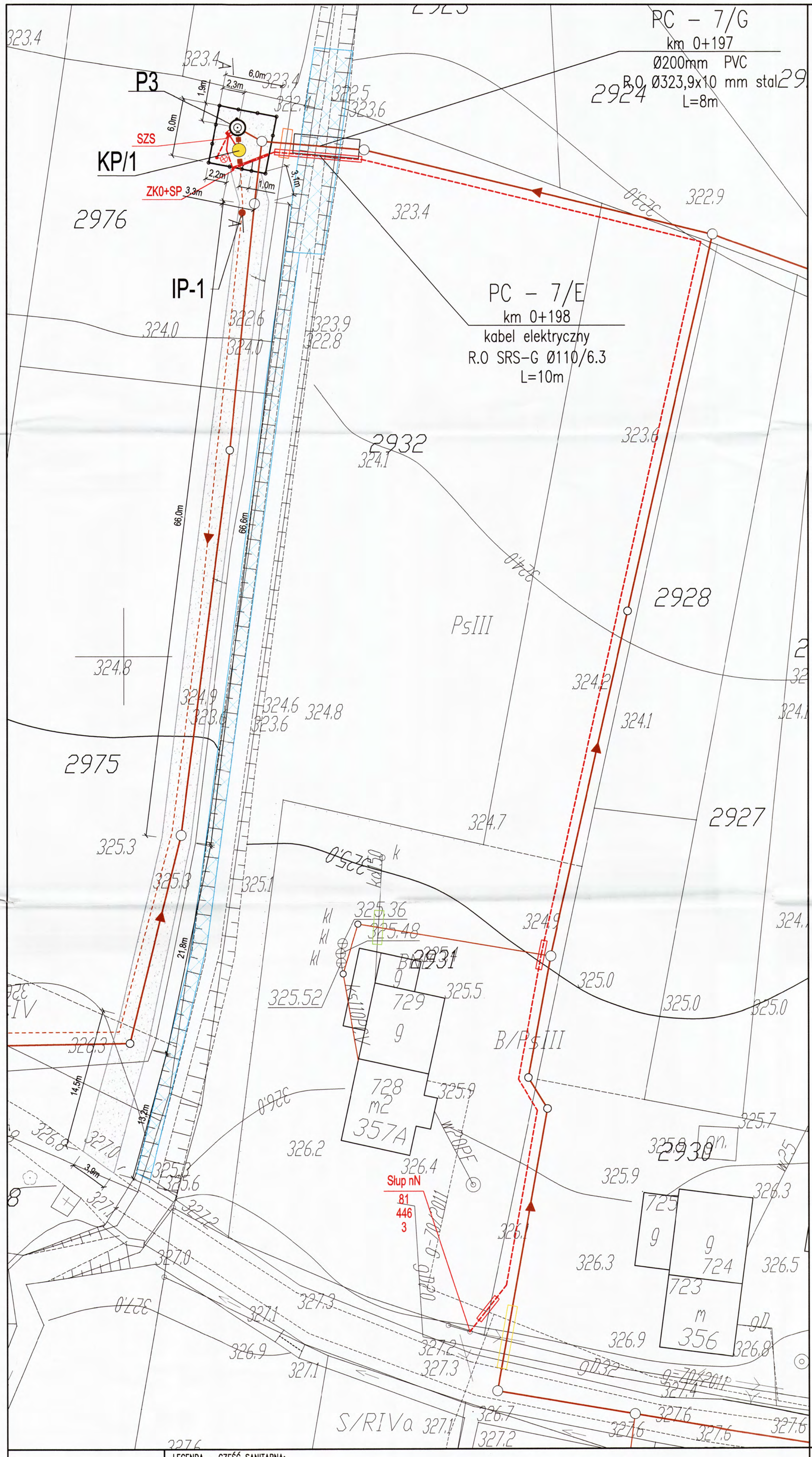

PROJEKT ZAGOSPODAROWANIA TERENU POMPOWNI P3

1. Projektowane ogrodzenie z siatki stalowej powlekanej PVC o wysokości 1,20 m i oczkach 50x50 mm z drutów fi 2,5 mm w kolorze zielonym. Siatka rozpięta na lince stalowej fi 4 mm. Słupki stalowe ocynkowane malowane proszkowo na zielono fi 65 mm o wysokości ponad cokołem 1,3 m. Rozstaw osiowy słupków ogrodzeniowych maksymalny 2,0 m. Słupki będące podporkami o średnicy 38 mm.
Fundament pod słupek (cokół) wykonać z betonu B–20 o wymiarach 30x30x120 cm, w gruncie 90 cm. Jako podmurówkę pomiędzy słupkami zastosować obrzeża betonowe monolityczne 35x8 cm, 5 cm zagłębione w gruncie.
Furtkę wykonać z siatki stalowej o szerokości 93,5 cm i wysokości 1,55 m w ramie z kątowników o wymiarach 50x50x5 mm z krzyżulcem z płaskowników o wymiarach 40x6 mm, bramkę wyposażyć w zamek i klamkę. Rozstaw słupków bramowych równy 1,0 m.
   – łączna dł. ogrodzenia: 23 m + 1 m dł. bramki
   – ilość słupków: 11 szt. + 2 szt. słupów bramowych
   – łączna dł. obrzeży betonowych: 23 m
2. Projektowany teren pompowni utwardzić:
   – podłoże o grupie nośności G2,
   – 15 cm warstwą odsączającą piaskową,
   – 15 cm warstwą z kruszywa łamanego stabilizowanego mechanicznie – tłuczeń 31,5/63mm
   – 10 cm warstwą z kruszywa łamanego stabilizowanego mechanicznie – kruszywo drobne granulowane 0,075/4mm; kliniec 4/31,5mm
   – powierzchnia do utwardzenia: 33,7 m²
3. Dojazd na teren pompowni utwardzić:
   – podłoże o grupie nośności G2,
   – 15 cm warstwą odsączającą piaskową,
   – 20 cm warstwą z kruszywa łamanego stabilizowanego mechanicznie – tłuczeń 31,5/63mm
   – 15 cm warstwą z kruszywa łamanego stabilizowanego mechanicznie – kruszywo drobne granulowane 0,075/4mm; kliniec 4/31,5mm
   – powierzchnia do utwardzenia: 324,9 m²
   – obrzeża terenu utwardzonego stanowiącego drogę dojazdową wykonać z obrzeży bet. 30x8x100cm o łącznej dł. 207,8 m

LEGENDA – CZĘŚĆ ELEKTRYCZNA:

- projektowany kabel elektryczny zasilający sieciową przepompownię ścieków
- projektowana rura ochronna na kablu elektrycznym zasilającym sieciową przepompownię ścieków
- SZS projektowana szafka zasilająco sterownicza pompowni
- ZKO+SP projektowane złącze kablowe i szafka pomiarowa
- projektowana lampa oświetleniowa
- Słup nN 81 446 3 istniejący słup przyłączeniowy

LEGENDA – CZĘŚĆ SANITARNA:

- projektowana sieć grawitacyjnej kanalizacji sanitarnej ø200 PVC
- projektowane przyłącze kanalizacji sanitarnej ø160 PVC
- projektowana studzienka kanalizacyjna
- projektowana tłoczna kanalizacja sanitarna ø90, ø125 PE
- projektowana sieciowa przepompownia ścieków
- projektowana komora przepływomierza
- projektowana droga dojazdowa do pompowni i terenu pompowni
- projektowane ogrodzenie przepompowni
- projektowana dwudzielna rura ochronna ø110 HDPE na kabel teletechniczny
- projektowana dwudzielna rura ochronna ø110 HDPE na kabel energetyczny
- projektowana rura ochronna PE100 SDR 17 min L=3,5m na projektowanej kanalizacji przy kolizji z gazociągiem
- projektowana rura ochronna PE100 SDR 17 min L=3,5m na projektowanej kanalizacji przy kolizji z wodociągiem
- projektowana rura ochronna PE100 SDR17 lub stalowa min L=3,5m na kolizji z kanalizacją deszczową i przepustami
- projektowana rura ochronna stalowa przy przekroczeniach dróg powiatowych i cieków
- IP-1 kolumna płucząca
- zasuwa
- projektowany przepust
- projektowane umocnienie skarpy płytami JOMB
- projektowane umocnienie skarpy narzutem kamiennym
- PC-7/G oznaczenie przekroczenia cieku
- PDP-7 oznaczenie przekroczenia drogi powiatowej
- PPR-4 oznaczenie projektowanego przepustu

Eko-Konsulting-Projekt "CONSEKO-BBM-DESIGN" S.A. ul. Wiedeńska 114 30-147 KRAKÓW

NAZWA I ADRES OBIEKTU: BUDOWA KANALIZACJI SANITARNEJ W MIEJSCOWOŚCI ŁĘKI DUKIELSKIE WRAZ Z PRZYSIÓŁKAMI MYSZKOWKSKIE, PAŁACÓWKA, ŁAZY

PRZEDMIOT RYSUNKU: ZAGOSPODAROWANIE TERENU POMPOWNI P3

PROJEKTOWAŁ: mgr inż. Edyta Drogi	NR i SPECJALNOŚĆ UPRAWNIEŃ: PDK/0001/POOS/11 Upr. bud. do proj. bez ograniczeń w spec. instalacyjnej w zakresie sieci, instalacji i urządzeń cieplnych, wentylacyjnych, gazowych, wodociągowych i kanalizacyjnych	PODPIS:
SPRAWDZIŁ: mgr inż. Katarzyna Obyrtacz	NR i SPECJALNOŚĆ UPRAWNIEŃ: PDK/0172/POOS/11 Upr. bud. do proj. bez ograniczeń w spec. instalacyjnej w zakresie sieci, instalacji i urządzeń cieplnych, wentylacyjnych, gazowych, wodociągowych i kanalizacyjnych	PODPIS:
OPRACOWAŁ: mgr inż. Emilia Biedroń, mgr inż. Przemysław Michalczyk		PODPIS:
DATA: 02.2013	SKALA: 1:250	STADIUM: PB/PW NR RYS.: 166

EGZEMPLARZ ARCHIWALNY
ul. Nieszczadzka 1

Projektowana przebudowa drogi dojazdowej do pompowni wraz z budową przepustu ramowego objęta odrębnym pozwoleniem na budowę.

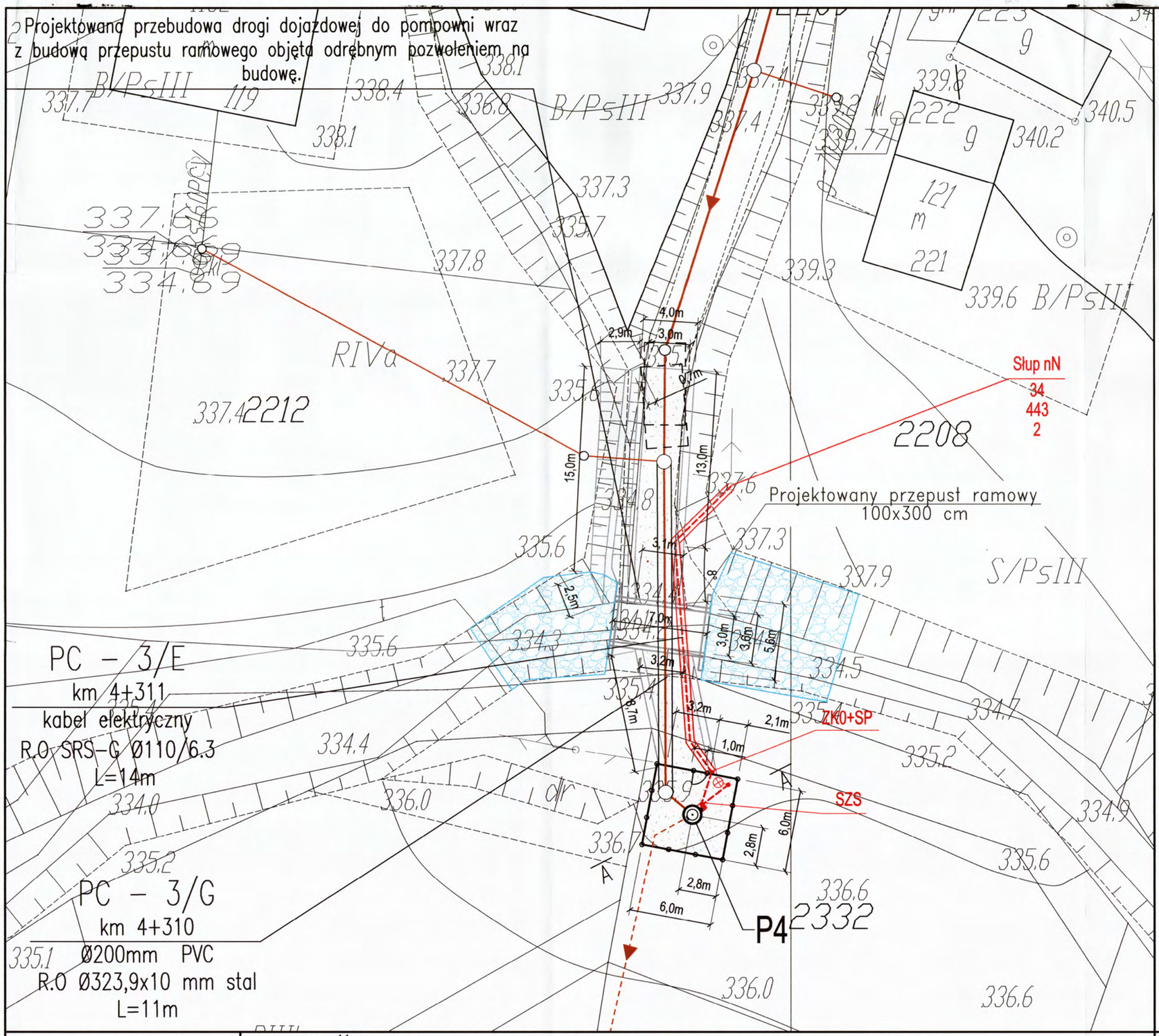

PROJEKT ZAGOSPODAROWANIA TERENU POMPOWNI P4

1. Projektowane ogrodzenie z siatki stalowej powlekanej PVC o wysokości 1,20 m i oczkach 50x50 mm z drutów fi 2,5 mm w kolorze zielonym. Siatka rozpięta na lince stalowej fi 4 mm. Słupki stalowe ocynkowane malowane proszkowo na zielono fi 65 mm o wysokości ponad cokołem 1,3 m. Rozstaw osiowy słupków ogrodzeniowych maksymalny 2,5 m. Słupki będące podpórkami o średnicy 38 mm.
Fundament pod słupek (cokół) wykonać z betonu B–20 o wymiarach 30x30x120 cm, w gruncie 90 cm. Jako podmurówkę pomiędzy słupkami zastosować obrzeża betonowe monolityczne 35x8 cm, 5 cm zagłębione w gruncie.
Furtkę wykonać z siatki stalowej o szerokości 93,5 cm i wysokości 1,55 m w ramie z kątowników o wymiarach 50x50x5 mm z krzyżulcem z płaskowników o wymiarach 40x6 mm, bramkę wyposażyć w zamek i klamkę Rozstaw słupków bramowych równy 1,0 m.
– łączna dł. ogrodzenia: 23 m + 1 m dł. bramki
– ilość słupków: 10 szt. + 2 szt. słupów bramowych
– łączna dł. obrzeży betonowych: 23 m

2. Projektowany teren pompowni utwardzić:
– podłoże o grupie nośności G1,
– 15 cm warstwą odsączającą piaskową,
– 15 cm warstwą z kruszywa łamanego stabilizowanego mechanicznie – tłuczeń 31,5/63mm
– 10 cm warstwą z kruszywa łamanego stabilizowanego mechanicznie – kruszywo drobne granulowane 0,075/4mm; kliniec 4/31,5mm
– powierzchnia do utwardzenia: 34,4 m²
3. Dojazd na teren pompowni utwardzić:
– podłoże o grupie nośności G1
– 15 cm warstwą odsączającą piaskową,
– 20 cm warstwą z kruszywa łamanego stabilizowanego mechanicznie – tłuczeń 31,5/63mm
– 15 cm warstwą z kruszywa łamanego stabilizowanego mechanicznie – kruszywo drobne granulowane 0,075/4mm; kliniec 4/31,5mm
– powierzchnia do utwardzenia: 77,6 m²
– obrzeża terenu utwardzonego stanowiącego drogę dojazdową wykonać z obrzeży bet. 30x8x100cm o łącznej dł. 51,6 m
4. Projektowany przepust ramowy prefabrykowany z płyt żelbetowych o grubości 32 cm i wymiarach 0,1x0,3x0,7 na płycie fundamentowej żelbetowej wraz z projektem drogi dojazdowej i rowu wg odrębnego opracowania.

STAROSTWO POWIATOWE

LEGENDA – CZĘŚĆ ELEKTRYCZNA:

- projektowany kabel elektryczny zasilający sieciową przepompownię ścieków
- projektowana rura ochronna na kablu elektrycznym zasilającym sieciową przepompownię ścieków
- SZS — projektowana szafka zasilająco sterownicza pompowni
- ZKO+SP — projektowane złącze kablowe i szafka pomiarowa
- projektowana lampa oświetleniowa
- Słup nN (81 / 446 / 3) — istniejący słup przyłączeniowy

LEGENDA – CZĘŚĆ SANITARNA:

- projektowana sieć grawitacyjnej kanalizacji sanitarnej ⌀200 PVC
- projektowane przyłącze kanalizacji sanitarnej ⌀160 PVC
- projektowana studzienka kanalizacyjna
- projektowana tłoczna kanalizacja sanitarna ⌀90, ⌀125 PE
- projektowana sieciowa przepompownia ścieków
- projektowana komora przepływomierza
- projektowana droga dojazdowa do pompowni i terenu pompowni
- projektowane ogrodzenie przepompowni
- projektowana dwudzielna rura ochronna ⌀110 HDPE na kabel teletechniczny
- projektowana dwudzielna rura ochronna ⌀110 HDPE na kabel energetyczny
- projektowana rura ochronna PE100 SDR 17 min L=3,5m na projektowanej kanalizacji przy kolizji z gazociągiem
- projektowana rura ochronna PE100 SDR 17 min L=3,5m na projektowanej kanalizacji przy kolizji z wodociągiem
- projektowana rura ochronna PE100 SDR17 lub stalowa min L=3,5m na kolizji z kanalizacją deszczową i przepustami
- projektowana rura ochronna stalowa przy przekroczeniach dróg powiatowych i cieków
- IP-1 — kolumna płucząca
- zasuwa
- projektowany przepust
- projektowane umocnienie skarpy płytami JOMB
- projektowane umocnienie skarpy narzutem kamiennym
- PC-7/G — oznaczenie przekroczenia cieku
- PDP-7 — oznaczenie przekroczenia drogi powiatowej
- PPR-4 — oznaczenie projektowanego przepustu

Eko-Konsulting-Projekt "CONSEKO-BBM-DESIGN"S.A. ul. Wiedeńska 114 30-147 KRAKÓW	
NAZWA I ADRES OBIEKTU:	BUDOWA KANALIZACJI SANITARNEJ W MIEJSCOWOŚCI ŁĘKI DUKIELSKIE WRAZ Z PRZYSIÓŁKAMI MYSZKOWSKIE, PAŁACÓWKA, ŁAZY
PRZEDMIOT RYSUNKU:	ZAGOSPODAROWANIE TERENU POMPOWNI P4
PROJEKTOWAŁ.: mgr inż. Edyta Drogi	NR i SPECJALNOŚĆ UPRAWNIEŃ: PDK/0001/POOS/11 Upr. bud. do proj. bez ograniczeń w spec. instalacyjnej w zakresie sieci, instalacji i urządzeń cieplnych, wentylacyjnych, gazowych, wodociągowych i kanalizacyjnych
SPRAWDZIŁ.: mgr inż. Katarzyna Obyrtacz	NR i SPECJALNOŚĆ UPRAWNIEŃ: PDK/0172/POOS/11 Upr. bud. do proj. bez ograniczeń w spec. instalacyjnej w zakresie sieci, instalacji i urządzeń cieplnych, wentylacyjnych, gazowych, wodociągowych i kanalizacyjnych
OPRACOWAŁ.: mgr inż. Emilia Biedroń, mgr inż. Przemysław Michalczyk	
DATA: 02.2013	SKALA: 1:250
STADIUM: PB/PW	NR RYS.: 167

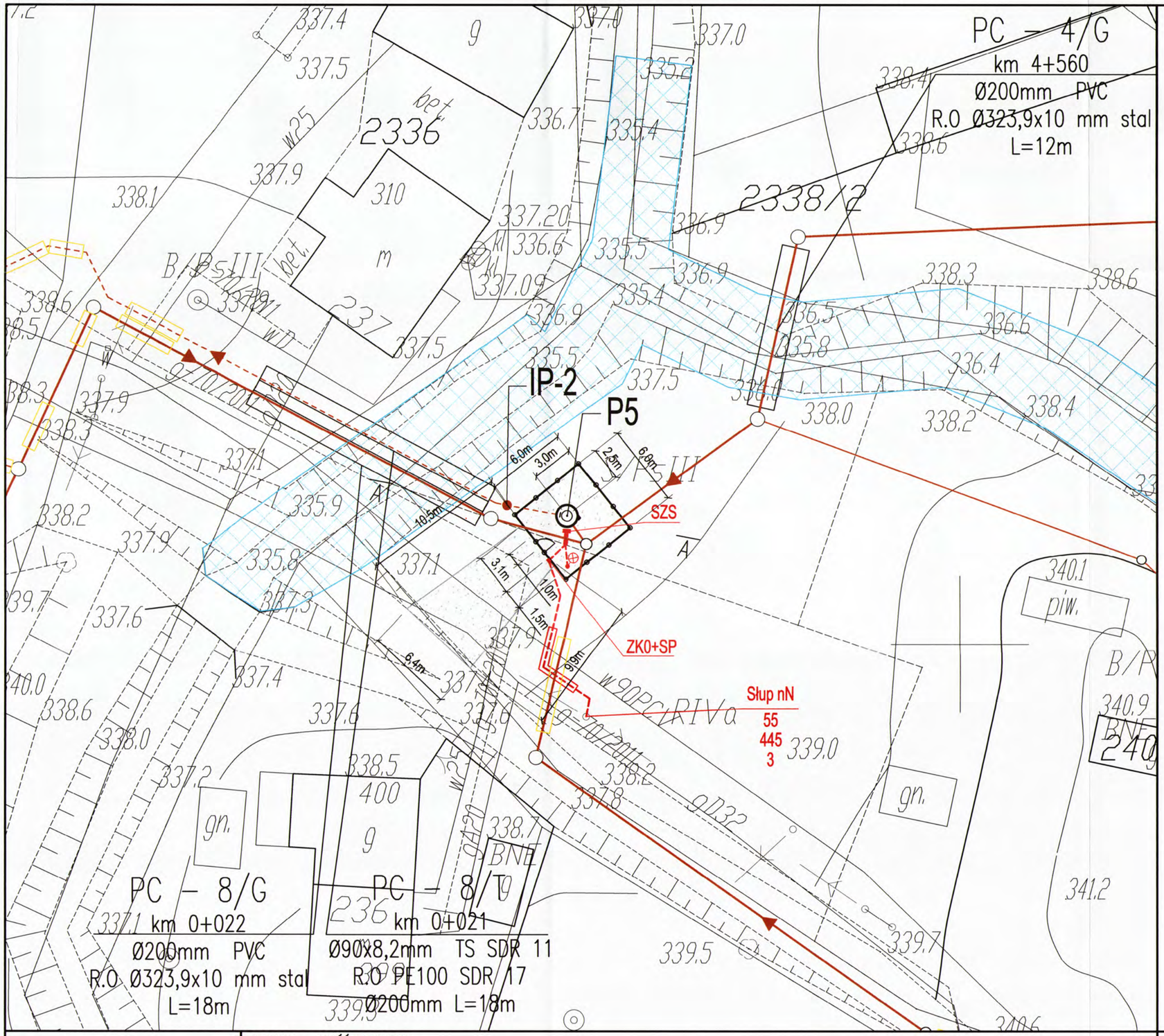

PROJEKT ZAGOSPODAROWANIA TERENU POMPOWNI P5

1. Projektowane ogrodzenie z siatki stalowej powlekanej PVC o wysokości 1,20 m i oczkach 50x50 mm z drutów fi 2,5 mm w kolorze zielonym. Siatka rozpięta na lince stalowej fi 4 mm. Słupki stalowe ocynkowane malowane proszkowo na zielono fi 65 mm o wysokości ponad cokołem 1,3 m. Rozstaw osiowy słupków ogrodzeniowych maksymalny 2,0 m. Słupki będące podpórkami o średnicy 38 mm.
Fundament pod słupek (cokół) wykonać z betonu B–20 o wymiarach 30x30x120 cm, w gruncie 90 cm. Jako podmurówkę pomiędzy słupkami zastosować obrzeża betonowe monolityczne 35x8 cm, 5 cm zagłębione w gruncie.
Furtkę wykonać z siatki stalowej o szerokości 93,5cm i wysokości 1,55 m w ramie z kątowników o wymiarach 50x50x5 mm z krzyżulcem z płaskowników o wymiarach 40x6 mm, bramkę wyposażyć w zamek i klamkę Rozstaw słupków bramowych równy 1,0 m.
– łączna dł. ogrodzenia: 23 m + 1 m dł. bramki
– ilość słupków: 10 szt. + 2 szt. słupów bramowych
– łączna dł. obrzeży betonowych: 23 m

2. Projektowany teren pompowni utwardzić:
– podłoże o grupie nośności G2,
– 15 cm warstwą odsączającą piaskową,
– 15 cm warstwą z kruszywa łamanego stabilizowanego mechanicznie – tłuczeń 31,5/63mm
– 10 cm warstwą z kruszywa łamanego stabilizowanego mechanicznie – kruszywo drobne granulowane 0,075/4mm; kliniec 4/31,5mm
– powierzchnia do utwardzenia: 33,7 m²
3. Dojazd na teren pompowni utwardzić:
– podłoże o grupie nośności G2
– 15 cm warstwą odsączającą piaskową,
– 20 cm warstwą z kruszywa łamanego stabilizowanego mechanicznie – tłuczeń 31,5/63mm
– 15 cm warstwą z kruszywa łamanego stabilizowanego mechanicznie – kruszywo drobne granulowane 0,075/4mm; kliniec 4/31,5mm
– powierzchnia do utwardzenia: 47,3 m²
– obrzeża terenu utwardzonego stanowiącego drogę dojazdową wykonać z obrzeży bet. 30x8x100cm o łącznej dł. 20,3 m

LEGENDA – CZĘŚĆ ELEKTRYCZNA:

- projektowany kabel elektryczny zasilający sieciową przepompownię ścieków
- projektowana rura ochronna na kablu elektrycznym zasilającym sieciową przepompownię ścieków
- SZS projektowana szafka zasilająco sterownicza pompowni
- ZK0+SP projektowane złącze kablowe i szafka pomiarowa
- projektowana lampa oświetleniowa
- Słup nN (81 / 446 / 3) istniejący słup przyłączeniowy

LEGENDA – CZĘŚĆ SANITARNA:

- projektowana sieć grawitacyjnej kanalizacji sanitarnej ⌀200 PVC
- projektowane przyłącze kanalizacji sanitarnej ⌀160 PVC
- projektowana studzienka kanalizacyjna
- projektowana tłoczna kanalizacja sanitarna ⌀90, ⌀125 PE
- projektowana sieciowa przepompownia ścieków
- projektowana komora przepływomierza
- projektowana droga dojazdowa do pompowni i terenu pompowni
- projektowane ogrodzenie przepompowni
- projektowana dwudzielna rura ochronna ⌀110 HDPE na kabel teletechniczny
- projektowana dwudzielna rura ochronna ⌀110 HDPE na kabel energetyczny
- projektowana rura ochronna PE100 SDR 17 min L=3,5m na projektowanej kanalizacji przy kolizji z gazociągiem
- projektowana rura ochronna PE100 SDR 17 min L=3,5m na projektowanej kanalizacji przy kolizji z wodociągiem
- projektowana rura ochronna PE100 SDR17 lub stalowa min L=3,5m na kolizji z kanalizacja deszczową i przepustami
- projektowana rura ochronna stalowa przy przekroczeniach dróg powiatowych i cieków
- IP-1 kolumna płuczącą
- zasuwa
- projektowany przepust
- projektowane umocnienie skarpy płytami JOMB
- projektowane umocnienie skarpy narzutem kamiennym
- PC–7/G oznaczenie przekroczenia cieku
- PDP–7 oznaczenie przekroczenia drogi powiatowej
- PPR–4 oznaczenie projektowanego przepustu

Eko-Konsulting-Projekt "CONSEKO-BBM-DESIGN" S.A.
ul. Wiedeńska 114
30-147 KRAKÓW

NAZWA I ADRES OBIEKTU:	BUDOWA KANALIZACJI SANITARNEJ W MIEJSCOWOŚCI ŁĘKI DUKIELSKIE WRAZ Z PRZYSIÓŁKAMI MYSZKOWKSKIE, PAŁACÓWKA, ŁAZY
PRZEDMIOT RYSUNKU:	ZAGOSPODAROWANIE TERENU POMPOWNI P5
PROJEKTOWAŁ: mgr inż. Edyta Drogi	NR i SPECJALNOŚĆ UPRAWNIEŃ: PDK/0001/POOS/11 Upr. bud. do proj. bez ograniczeń w spec. instalacyjnej w zakresie sieci, instalacji i urządzeń cieplnych, wentylacyjnych, gazowych, wodociągowych i kanalizacyjnych — PODPIS:
SPRAWDZIŁ: mgr inż. Katarzyna Obyrtacz	NR i SPECJALNOŚĆ UPRAWNIEŃ: PDK/0172/POOS/11 Upr. bud. do proj. bez ograniczeń w spec. instalacyjnej w zakresie sieci, instalacji i urządzeń cieplnych, wentylacyjnych, gazowych, wodociągowych i kanalizacyjnych — PODPIS:
OPRACOWAŁ: mgr inż. Emilia Biedroń, mgr inż. Przemysław Michalczyk	PODPIS:
DATA: 02.2013	SKALA: 1:250 — STADIUM: PB/PW — NR RYS.: 168

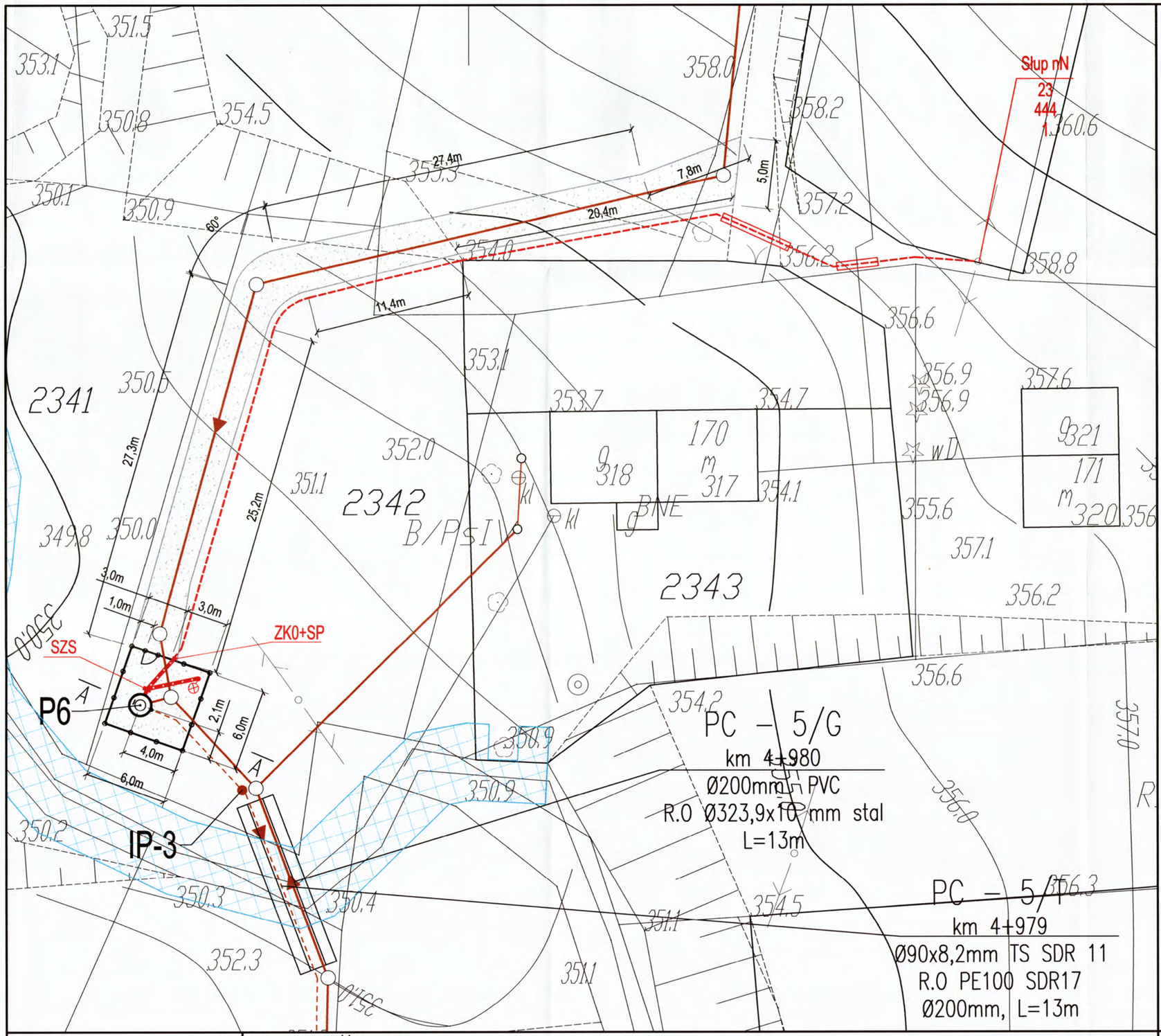

PROJEKT ZAGOSPODAROWANIA TERENU POMPOWNI P6

1. Projektowane ogrodzenie z siatki stalowej powlekanej PVC o wysokości 1,20 m i oczkach 50x50 mm z drutów fi 2,5 mm w kolorze zielonym. Siatka rozpięta na lince stalowej fi 4 mm. Słupki stalowe ocynkowane malowane proszkowo na zielono fi 65 mm o wysokości ponad cokołem 1,3 m. Rozstaw osiowy słupków ogrodzeniowych maksymalny 2,5 m. Słupki będące podpórkami o średnicy 38 mm.
Fundament pod słupek (cokół) wykonać z betonu B–20 o wymiarach 30x30x120 cm, w gruncie 90 cm. Jako podmurówkę pomiędzy słupkami zastosować obrzeża betonowe monolityczne 35x8 cm, 5 cm zagłębione w gruncie.
Furtkę wykonać z siatki stalowej o szerokości 93,5 cm i wysokości 1,55 m w ramie z kątowników o wymiarach 50x50x5 mm z krzyżulcem z płaskowników o wymiarach 40x6 mm, bramkę wyposażyć w zamek i klamkę Rozstaw słupków bramowych równy 1,0 m.
– łączna dł. ogrodzenia: 23 m + 1 m dł. bramki
– ilość słupków: 10 szt. + 2 szt. słupów bramowych
– łączna dł. obrzeży betonowych: 23 m

STAROSTWO POWIATOWE
w Krośnie
38-400 KROSNO
ul. Błeszczadzka 1

2. Projektowany teren pompowni utwardzić:
– podłoże o grupie nośności G2,
– 15 cm warstwą odsączającą piaskową,
– 15 cm warstwą z kruszywa łamanego stabilizowanego mechanicznie – tłuczeń 31,5/63mm
– 10 cm warstwą z kruszywa łamanego stabilizowanego mechanicznie – kruszywo drobne granulowane 0,075/4mm; kliniec 4/31,5mm
– powierzchnia do utwardzenia: 33,7 m²
3. Dojazd na teren pompowni utwardzić:
– podłoże o grupie nośności G2,
– 15 cm warstwą odsączającą piaskową,
– 20 cm warstwą z kruszywa łamanego stabilizowanego mechanicznie – tłuczeń 31,5/63mm
– 15 cm warstwą z kruszywa łamanego stabilizowanego mechanicznie – kruszywo drobne granulowane 0,075/4mm; kliniec 4/31,5mm
– powierzchnia do utwardzenia: 208,9 m²
– obrzeża terenu utwardzonego stanowiącego drogę dojazdową wykonać z obrzeży bet. 30x8x100cm o łącznej dł. 127,6 m

LEGENDA – CZĘŚĆ ELEKTRYCZNA:

- projektowany kabel elektryczny zasilający sieciową przepompownię ścieków
- projektowana rura ochronna na kablu elektrycznym zasilającym sieciową przepompownię ścieków
- SZS — projektowana szafka zasilająco sterownicza pompowni
- ZK0+SP — projektowane złącze kablowe i szafka pomiarowa
- projektowana lampa oświetleniowa
- Słup nN 81 446 3 — istniejący słup przyłączeniowy

LEGENDA – CZĘŚĆ SANITARNA:

- projektowana sieć grawitacyjnej kanalizacji sanitarnej ⌀200 PVC
- projektowane przyłącze kanalizacji sanitarnej ⌀160 PVC
- projektowana studzienka kanalizacyjna
- projektowana tłoczna kanalizacja sanitarna ⌀90, ⌀125 PE
- projektowana sieciowa przepompownia ścieków
- projektowana komora przepływomierza
- projektowana droga dojazdowa do pompowni i terenu pompowni
- projektowane ogrodzenie przepompowni
- projektowana dwudzielna rura ochronna ⌀110 HDPE na kabel teletechniczny
- projektowana dwudzielna rura ochronna ⌀110 HDPE na kabel energetyczny
- projektowana rura ochronna PE100 SDR 17 min L=3,5m na projektowanej kanalizacji przy kolizji z gazociągiem
- projektowana rura ochronna PE100 SDR 17 min L=3,5m na projektowanej kanalizacji przy kolizji z wodociągiem
- projektowana rura ochronna PE100 SDR17 lub stalowa min L=3,5m na kolizji z kanalizacją deszczową i przepustami
- projektowana rura ochronna stalowa przy przekroczeniach dróg powiatowych i cieków
- IP-1 — kolumna płucząca
- zasuwa
- projektowany przepust
- projektowane umocnienie skarpy płytami JOMB
- projektowane umocnienie skarpy narzutem kamiennym
- PC-7/G — oznaczenie przekroczenia cieku
- PDP-7 — oznaczenie przekroczenia drogi powiatowej
- PPR-4 — oznaczenie projektowanego przepustu

Eko-Konsulting-Projekt "CONSEKO-BBM-DESIGN" S.A. ul. Władetska 114 30-147 KRAKÓW	NAZWA I ADRES OBIEKTU:	BUDOWA KANALIZACJI SANITARNEJ W MIEJSCOWOŚCI ŁĘKI DUKIELSKIE WRAZ Z PRZYSIÓŁKAMI MYSZKOWSKIE, PAŁACÓWKA, ŁAZY	
	PRZEDMIOT RYSUNKU:	ZAGOSPODAROWANIE TERENU POMPOWNI P6	
	PROJEKTOWAŁ: mgr inż. Edyta Drogi	NR i SPECJALNOŚĆ UPRAWNIEŃ: PDK/0001/POOS/11 Upr. bud. do proj. bez ograniczeń w spec. instalacyjnej w zakresie sieci, instalacji i urządzeń cieplnych, wentylacyjnych, gazowych, wodociągowych i kanalizacyjnych	PODPIS:
	SPRAWDZIŁ: mgr inż. Katarzyna Obyrtacz	NR i SPECJALNOŚĆ UPRAWNIEŃ: PDK/0172/POOS/11 Upr. bud. do proj. bez ograniczeń w spec. instalacyjnej w zakresie sieci, instalacji i urządzeń cieplnych, wentylacyjnych, gazowych, wodociągowych i kanalizacyjnych	PODPIS:
	OPRACOWAŁ: mgr inż. Emilia Biedroń, mgr inż. Przemysław Michalczyk		PODPIS:
	DATA: 02.2013	SKALA: 1:250	STADIUM: PB/PW; NR RYS.: 169

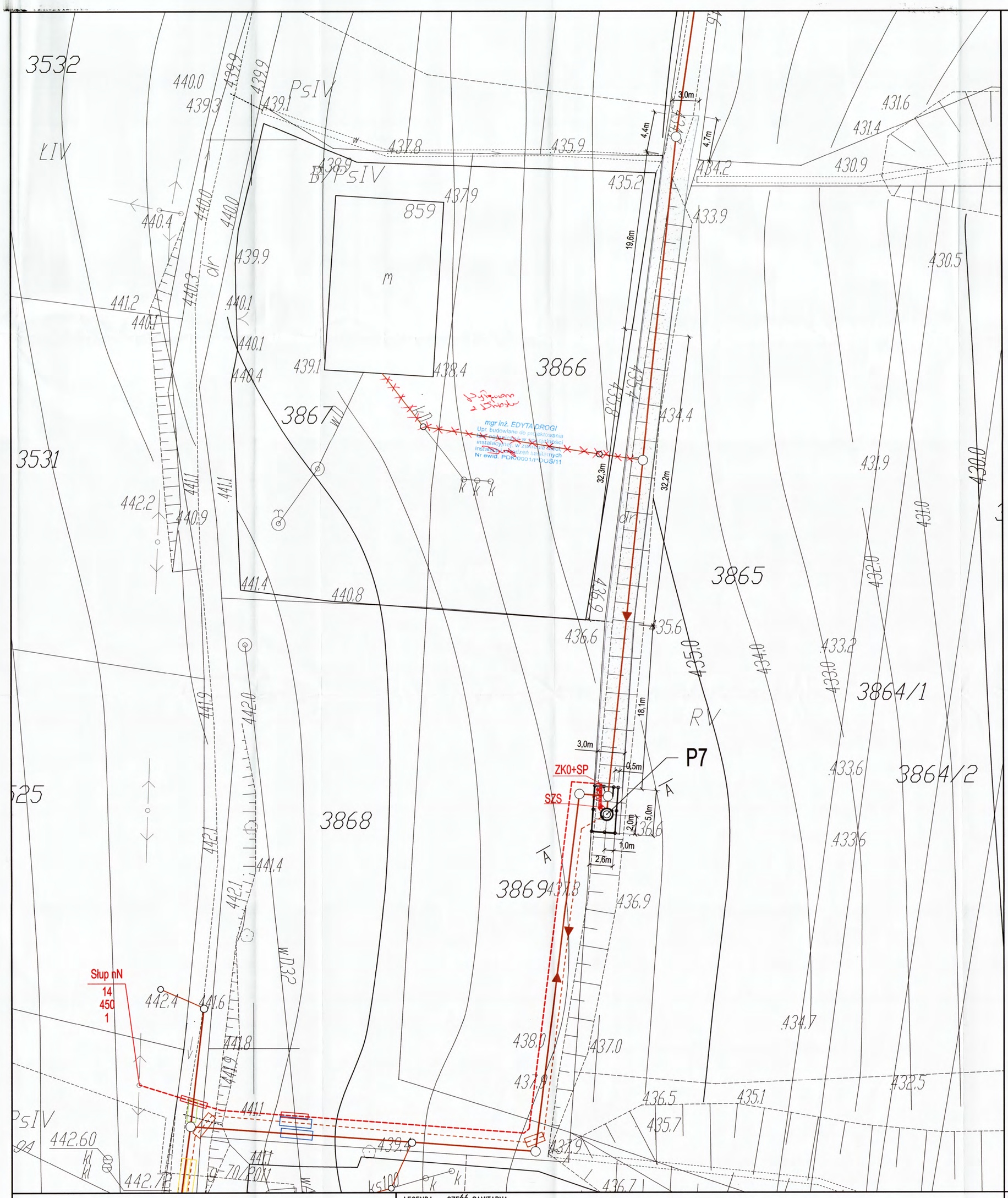

PROJEKT ZAGOSPODAROWANIA TERENU POMPOWNI P7

1. Projektowane ogrodzenie z siatki stalowej powlekanej PVC o wysokości 1,20 m i oczkach 50x50 mm z drutów fi 2,5 mm w kolorze zielonym. Siatka rozpięta na lince stalowej fi 4 mm. Słupki stalowe ocynkowane malowane proszkowo na zielono fi 65 mm o wysokości ponad cokołem 1,3 m. Rozstaw osiowy słupków ogrodzeniowych maksymalny 2,5 m. Słupki będące podpórkami o średnicy 38 mm.
Fundament pod słupek (cokół) wykonać z betonu B–20 o wymiarach 30x30x120 cm, w gruncie 90 cm. Jako podmurówkę pomiędzy słupkami zastosować obrzeża betonowe monolityczne 35x8 cm, 5 cm zagłębione w gruncie.
Furtkę wykonać z siatki stalowej o szerokości 93,5 cm i wysokości 1,55 m w ramie z kątowników o wymiarach 50x50x5 mm z krzyżulcem z płaskowników o wymiarach 40x6 mm, bramkę wyposażyć w zamek i klamkę Rozstaw słupków bramowych równy 1,0 m.
– łączna dł. ogrodzenia: 14 m + 1 m dł. bramki
– ilość słupków: 6 szt. + 2 szt. słupów bramowych
– łączna dł. obrzeży betonowych: 14 m

STAROSTWO POWIATOWE
w Krośnie
38-400 KROSNO
ul. Bieszczadzka 1

2. Projektowany teren pompowni utwardzić:
– podłoże o grupie nośności G2,
– 15 cm warstwą odsączającą piaskową,
– 15 cm warstwą z kruszywa łamanego stabilizowanego mechanicznie – tłuczeń 31,5/63mm
– 10 cm warstwą z kruszywa łamanego stabilizowanego mechanicznie – kruszywo drobne granulowane 0,075/4mm; kliniec 4/31,5mm
– powierzchnia do utwardzenia: 13,4 m²
3. Dojazd na teren pompowni utwardzić:
– podłoże o grupie nośności G2,
– 15 cm warstwą odsączającą piaskową,
– 20 cm warstwą z kruszywa łamanego stabilizowanego mechanicznie – tłuczeń 31,5/63mm
– 15 cm warstwą z kruszywa łamanego stabilizowanego mechanicznie – kruszywo drobne granulowane 0,075/4mm; kliniec 4/31,5mm
– powierzchnia do utwardzenia: 223,3 m²
– obrzeża terenu utwardzonego stanowiącego drogę dojazdową wykonać z obrzeży bet. 30x8x100cm o łącznej dł. 148,9 m

LEGENDA – CZĘŚĆ ELEKTRYCZNA:

- projektowany kabel elektryczny zasilający sieciową przepompownię ścieków
- projektowana rura ochronna na kablu elektrycznym zasilającym sieciową przepompownię ścieków
- SZS projektowana szafka zasilająco sterownicza pompowni
- ZK0+SP projektowane złącze kablowe i szafka pomiarowa
- projektowana lampa oświetleniowa
- Słup nN 81 446 3 istniejący słup przyłączeniowy

LEGENDA – CZĘŚĆ SANITARNA:

- projektowana sieć grawitacyjnej kanalizacji sanitarnej ⌀200 PVC
- projektowane przyłącze kanalizacji sanitarnej ⌀160 PVC
- projektowana studzienka kanalizacyjna
- projektowana tłoczna kanalizacja sanitarna ⌀90, ⌀125 PE
- projektowana sieciowa przepompownia ścieków
- projektowana komora przepływomierza
- projektowana droga dojazdowa do pompowni i terenu pompowni
- projektowane ogrodzenie przepompowni
- projektowana dwudzielna rura ochronna ⌀110 HDPE na kabel teletechniczny
- projektowana dwudzielna rura ochronna ⌀110 HDPE na kabel energetyczny
- projektowana rura ochronna PE100 SDR 17 min L=3,5m na projektowanej kanalizacji przy kolizji z gazociągiem
- projektowana rura ochronna PE100 SDR 17 min L=3,5m na projektowanej kanalizacji przy kolizji z wodociągiem
- projektowana rura ochronna PE100 SDR17 lub stalowa min L=3,5m na kolizji z kanalizacja deszczową i przepustami
- projektowana rura ochronna stalowa przy przekroczeniach dróg powiatowych i cieków
- IP-1 kolumna płucząca
- zasuwa
- projektowany przepust
- projektowane umocnienie skarpy płytami JOMB
- projektowane umocnienie skarpy narzutem kamiennym
- PC–7/G oznaczenie przekroczenia cieku
- PDP–7 oznaczenie przekroczenia drogi powiatowej
- PPR–4 oznaczenie projektowanego przepustu

Eko–Konsulting–Projekt "CONSEKO–BBM–DESIGN" S.A. ul. Wadowicka 114 30–147 KRAKÓW	NAZWA I ADRES OBIEKTU:	BUDOWA KANALIZACJI SANITARNEJ W MIEJSCOWOŚCI ŁĘKI DUKIELSKIE WRAZ Z PRZYSIÓŁKAMI MYSZKOWSKIE, PAŁACÓWKA, ŁAZY	
	PRZEDMIOT RYSUNKU:	ZAGOSPODAROWANIE TERENU POMPOWNI P7	
	PROJEKTOWAŁ: mgr inż. Edyta Drogi	NR i SPECJALNOŚĆ UPRAWNIEŃ: PDK/0001/POOS/11 Upr. bud. do proj. bez ograniczeń w spec. instalacyjnej w zakresie sieci, instalacji i urządzeń cieplnych, wentylacyjnych, gazowych, wodociągowych i kanalizacyjnych	PODPIS:
	SPRAWDZIŁ: mgr inż. Katarzyna Obyrtacz	NR i SPECJALNOŚĆ UPRAWNIEŃ: PDK/0172/POOS/11 Upr. bud. do proj. bez ograniczeń w spec. instalacyjnej w zakresie sieci, instalacji i urządzeń cieplnych, wentylacyjnych, gazowych, wodociągowych i kanalizacyjnych	PODPIS:
	OPRACOWAŁ: mgr inż. Emilia Biedroń, mgr inż. Przemysław Michalczyk		PODPIS:
	DATA: 02.2013	SKALA: 1:250	STADIUM: PB/PW NR RYS.: 170

POMPOWNIA P1 – PRZEKRÓJ A–A

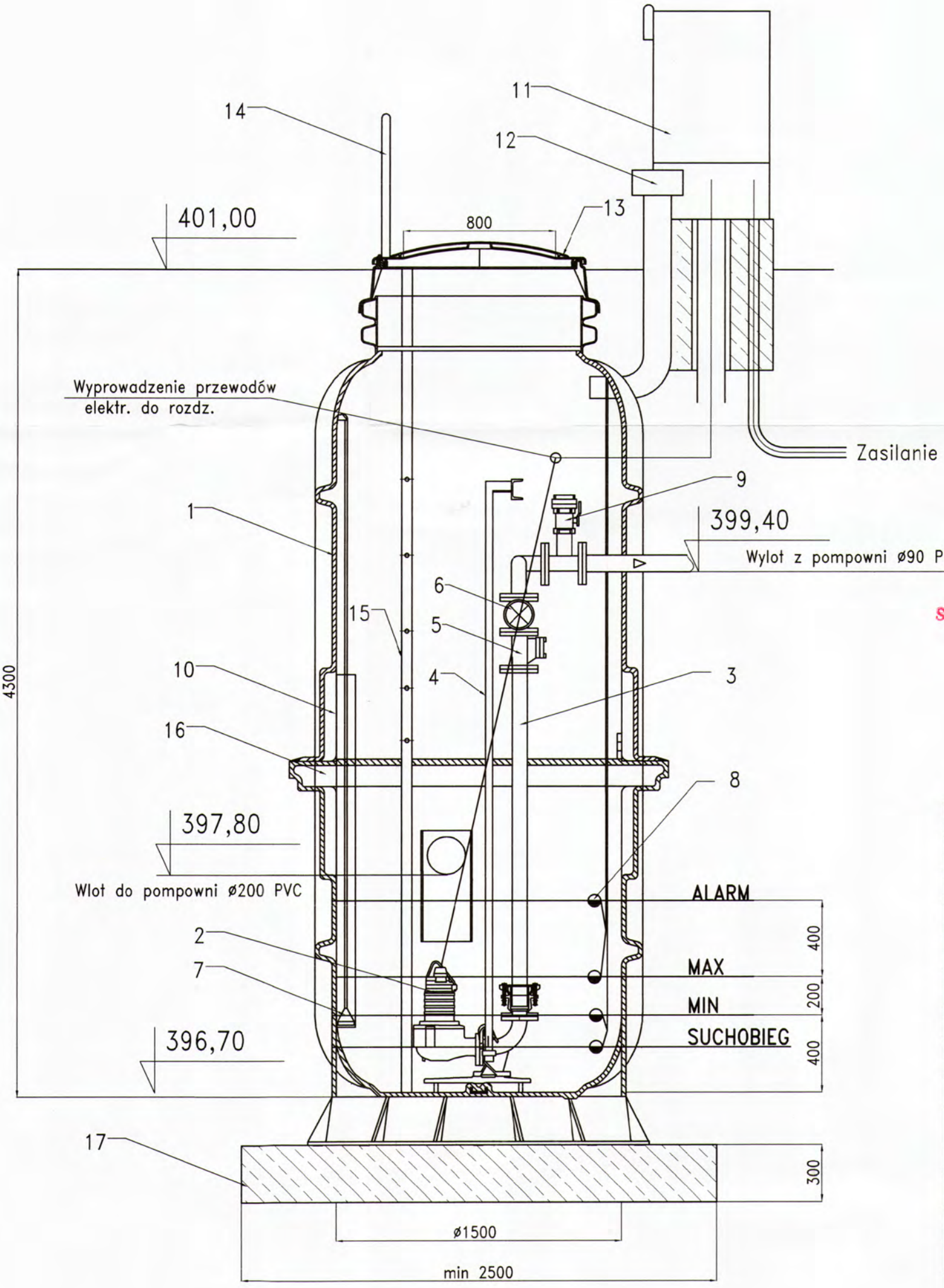

Lp	Wyszczególnienie
1	Zbiornik HDPE ø1500
2	Pompy zatapialne–2szt. z wirnikiem jednokanał.
3	Pion tłoczny DN80
4	Prowadnice
5	Zawór zwrotny DN80 z wyczystką kołnierzowy
6	Zasuwa miękkouszczel. DN80 kołnierzowa
7	Hydrostatyczny miernik poziomu
8	Pływaki
9	Trójnik z zaworem odcinającym DN50 gwintowanym z nasadą strażacką GW 52 (2")
10	Rura osłonowa hydrostatycznego miernika poz.
11	Szafa sterownicza (rozdzielnica)
12	Kominek wentylacyjny
13	Właz
14	Poręcz złazowa
15	Drabinka złazowa
16	Pomost
17	Płyta fundamentowa

POMPOWNIA P1 – RZUT
SKALA 1:50

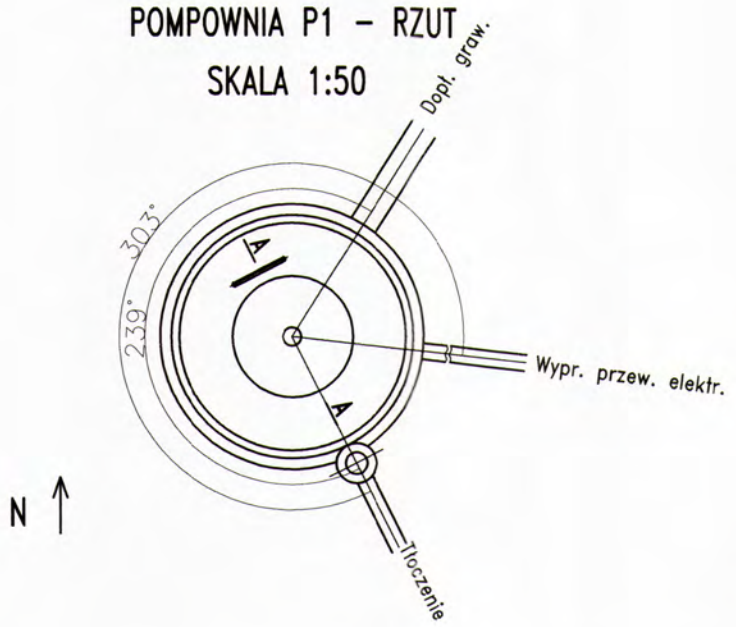

STAROSTWO POWIATOWE
w Krośnie
38-400 KROSNO
ul. Bieszczadzka 1

Eko–Konsulting–Projekt
"CONSEKO–BBM–DESIGN" S.A.
ul. Wiedeńska 114
30–147 KRAKÓW

NAZWA I ADRES OBIEKTU: BUDOWA KANALIZACJI SANITARNEJ W MIEJSCOWOŚCI ŁĘKI DUKIELSKIE WRAZ Z PRZYSIÓŁKAMI MYSZKOWKSKIE, PAŁACÓWKA, ŁAZY

PRZEDMIOT RYSUNKU: PRZEKRÓJ A–A POMPOWNI P1

PROJEKTOWAŁ: mgr inż. Edyta Drogi — NR i SPECJALNOŚĆ UPRAWNIEŃ: PDK/0001/POOS/11 Upr. bud. do proj. bez ograniczeń w spec. instalacyjnej w zakresie sieci, instalacji i urządzeń cieplnych, wentylacyjnych, gazowych, wodociągowych i kanalizacyjnych — PODPIS:

SPRAWDZIŁ: mgr inż. Katarzyna Obyrtacz — NR i SPECJALNOŚĆ UPRAWNIEŃ: PDK/0172/POOS/11 Upr. bud. do proj. bez ograniczeń w spec. instalacyjnej w zakresie sieci, instalacji i urządzeń cieplnych, wentylacyjnych, gazowych, wodociągowych i kanalizacyjnych — PODPIS:

OPRACOWAŁ: mgr inż. Emilia Biedroń, mgr inż. Przemysław Michalczyk — PODPIS:

DATA: 02.2013 | SKALA: 1:25 | STADIUM: PB/PW | NR RYS.: 171

POMPOWNIA P2 i STUDNIA PRZEPŁYWOMIERZA KP/2 – PRZEKRÓJ A–A

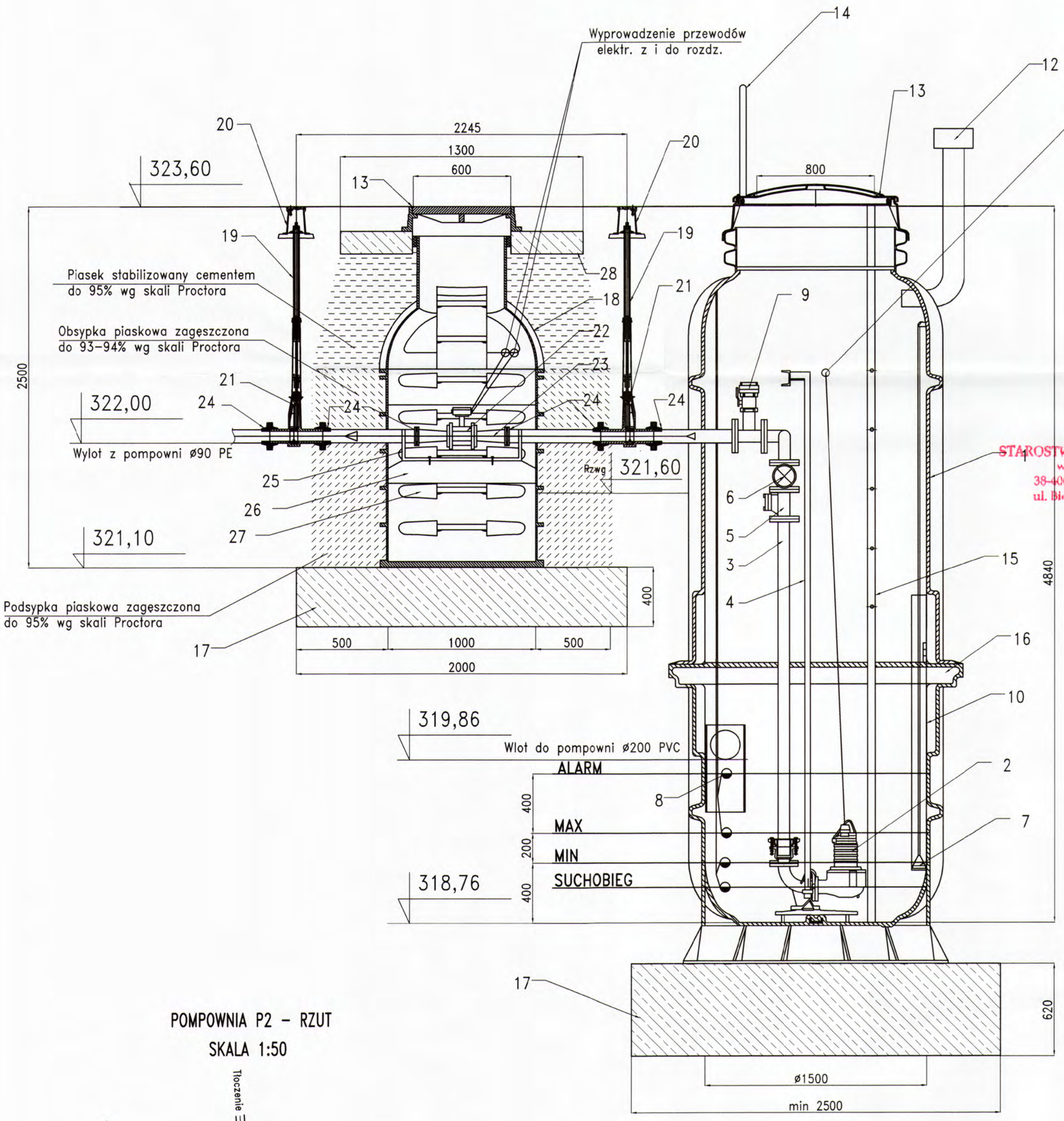

Lp	Wyszczególnienie
1	Zbiornik HDPE ø1500
2	Pompy zatapialne–2szt. z wirnikiem jednokanał.
3	Pion tłoczny DN80
4	Prowadnice
5	Zawór zwrotny DN80 z wyczystką kołnierzowy
6	Zasuwa miękkouszczel. DN80 kołnierzowa
7	Hydrostatyczny miernik poziomu
8	Pływaki
9	Trójnik z zaworem odcinającym DN50 gwintowanym z nasadą strażacką GW 52 (2")
10	Rura osłonowa hydrostatycznego miernika poz.
11	Szafa sterownicza (rozdzielnica)
12	Kominek wentylacyjny
13	Właz
14	Poręcz złazowa
15	Drabinka złazowa
16	Pomost
17	Płyta fundamentowa
18	Zbiornik HDPE ø1000
19	Obudowa teleskopowa
20	Skrzynka uliczna
21	Zasuwy DN80 z płytą odcinającą
22	Przepływomierz elektromagnetyczny DN65
23	Zwężka dwukołnierzowa DN80/DN65
24	Połączenia kołnierzowe do rur PE DN80/Ø90
25	Konsola
26	Belka do konsoli
27	Stopnie złazowe
28	Pierścień odciążający

STAROSTWO POWIATOWE
w Krośnie
38-400 KROSNO
ul. Bieszczadzka 1

POMPOWNIA P2 – RZUT
SKALA 1:50

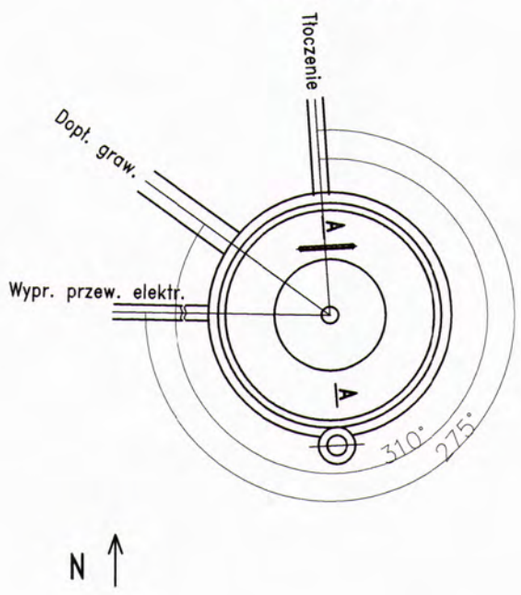

Eko–Konsulting–Projekt
"CONSEKO–BBM–DESIGN"S.A.
ul. Wiedeńska 114
30–147 KRAKÓW

NAZWA I ADRES OBIEKTU: BUDOWA KANALIZACJI SANITARNEJ W MIEJSCOWOŚCI ŁĘKI DUKIELSKIE WRAZ Z PRZYSIÓŁKAMI MYSZKOWKSKIE, PAŁACÓWKA, ŁAZY

PRZEDMIOT RYSUNKU: PRZEKRÓJ A–A POMPOWNI P2 I STUDNI PRZEPŁYWOMIERZA KP/2

PROJEKTOWAŁ: mgr inż. Edyta Drogi
NR i SPECJALNOŚĆ UPRAWNIEŃ: PDK/0001/POOS/11
Upr. bud. do proj. bez ograniczeń w spec. instalacyjnej w zakresie sieci, instalacji i urządzeń cieplnych, wentylacyjnych, gazowych, wodociągowych i kanalizacyjnych
PODPIS:

SPRAWDZIŁ: mgr inż. Katarzyna Obyrtacz
NR i SPECJALNOŚĆ UPRAWNIEŃ: PDK/0172/POOS/11
Upr. bud. do proj. bez ograniczeń w spec. instalacyjnej w zakresie sieci, instalacji i urządzeń cieplnych, wentylacyjnych, gazowych, wodociągowych i kanalizacyjnych
PODPIS:

OPRACOWAŁ: mgr inż. Emilia Biedroń, mgr inż. Przemysław Michalczyk
PODPIS:

DATA: 02.2013
SKALA: 1:25
STADIUM: PB/PW
NR RYS.: 172

460

POMPOWNIA P3 i STUDNIA PRZEPŁYWOMIERZA KP/1 – PRZEKRÓJ A–A

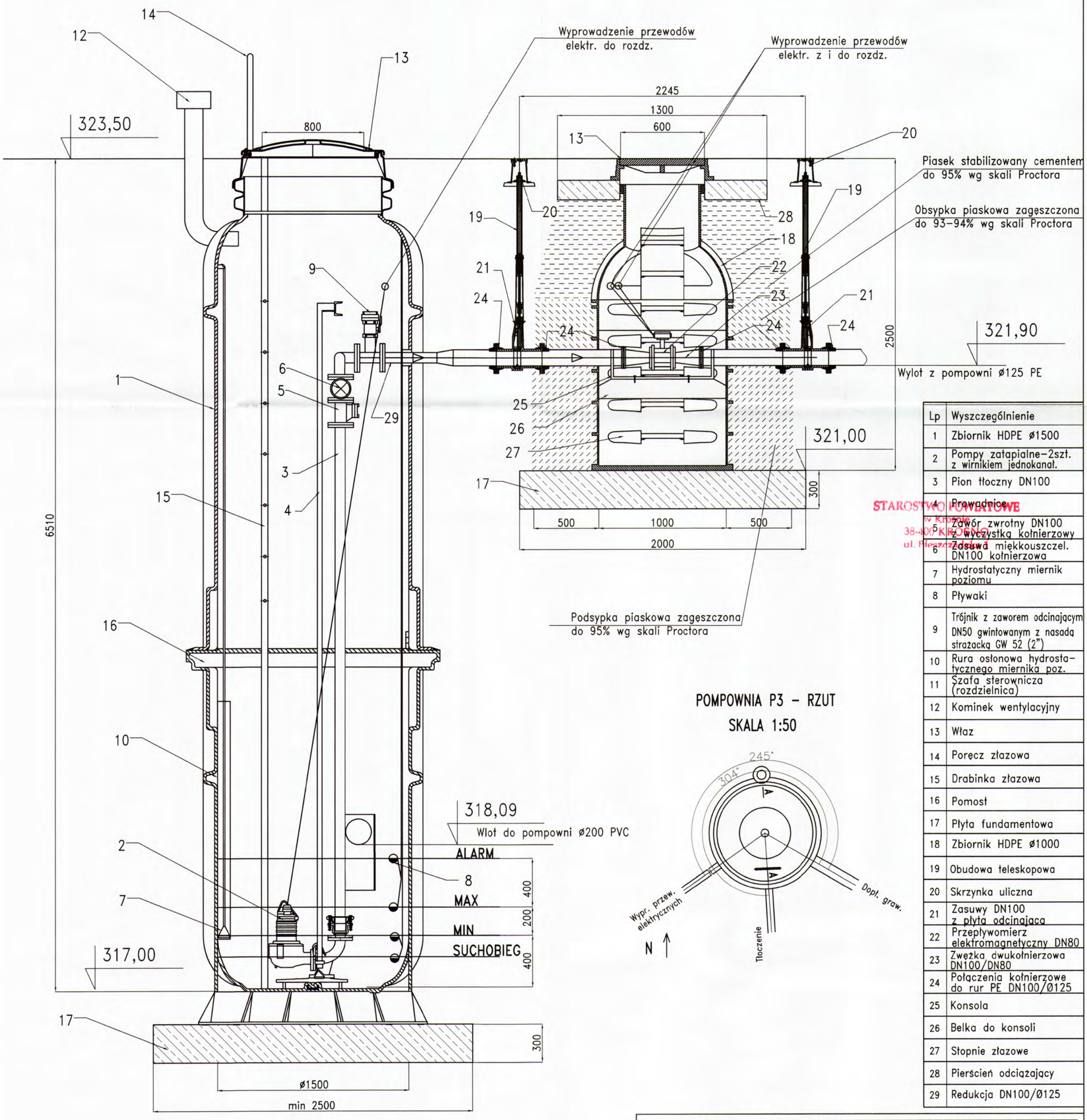

POMPOWNIA P3 – RZUT

SKALA 1:50

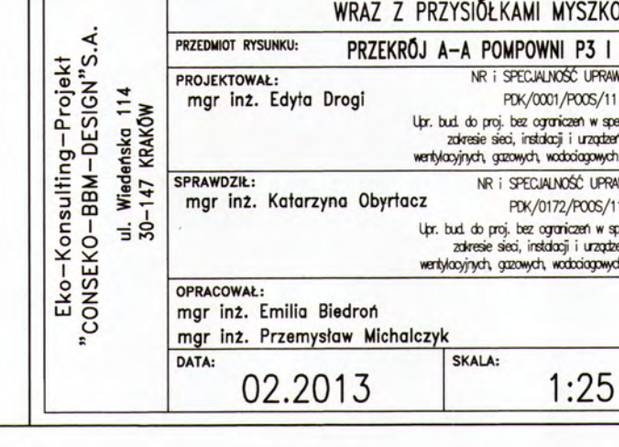

Lp	Wyszczególnienie
1	Zbiornik HDPE ø1500
2	Pompy zatapialne–2szt. z wirnikiem jednokanał.
3	Pion tłoczny DN100
4	Prowadnice
5	Zawór zwrotny DN100 z wyczystką kołnierzowy
6	Zasuwa miękkouszczel. DN100 kołnierzowa
7	Hydrostatyczny miernik poziomu
8	Pływaki
9	Trójnik z zaworem odcinającym DN50 gwintowanym z nasadą strażacką GW 52 (2")
10	Rura osłonowa hydrostatycznego miernika poz.
11	Szafa sterownicza (rozdzielnica)
12	Kominek wentylacyjny
13	Właz
14	Poręcz złazowa
15	Drabinka złazowa
16	Pomost
17	Płyta fundamentowa
18	Zbiornik HDPE ø1000
19	Obudowa teleskopowa
20	Skrzynka uliczna
21	Zasuwy DN100 z płytą odcinającą
22	Przepływomierz elektromagnetyczny DN80
23	Zwężka dwukołnierzowa DN100/DN80
24	Połączenia kołnierzowe do rur PE DN100/Ø125
25	Konsola
26	Belka do konsoli
27	Stopnie złazowe
28	Pierścień odciążający
29	Redukcja DN100/Ø125

STAROSTWO POWIATOWE
w Krośnie
38-400 KROSNO
ul. Piastowska 1

Eko–Konsulting–Projekt
"CONSEKO–BBM–DESIGN"S.A.
ul. Wiedeńska 114
30–147 KRAKÓW

NAZWA I ADRES OBIEKTU: BUDOWA KANALIZACJI SANITARNEJ W MIEJSCOWOŚCI ŁĘKI DUKIELSKIE WRAZ Z PRZYSIÓŁKAMI MYSZKOWKSKIE, PAŁACÓWKA, ŁAZY

PRZEDMIOT RYSUNKU: PRZEKRÓJ A–A POMPOWNI P3 I STUDNI PRZEPŁYWOMIERZA KP/1

PROJEKTOWAŁ: mgr inż. Edyta Drogi — NR i SPECJALNOŚĆ UPRAWNIEŃ: PDK/0001/POOS/11 Upr. bud. do proj. bez ograniczeń w spec. instalacyjnej w zakresie sieci, instalacji i urządzeń cieplnych, wentylacyjnych, gazowych, wodociągowych i kanalizacyjnych — PODPIS:

SPRAWDZIŁ: mgr inż. Katarzyna Obyrtacz — NR i SPECJALNOŚĆ UPRAWNIEŃ: PDK/0172/POOS/11 Upr. bud. do proj. bez ograniczeń w spec. instalacyjnej w zakresie sieci, instalacji i urządzeń cieplnych, wentylacyjnych, gazowych, wodociągowych i kanalizacyjnych — PODPIS:

OPRACOWAŁ: mgr inż. Emilia Biedroń, mgr inż. Przemysław Michalczyk — PODPIS:

DATA: 02.2013 | SKALA: 1:25 | STADIUM: PB/PW | NR RYS.: 173

POMPOWNIA P4 – PRZEKRÓJ A–A

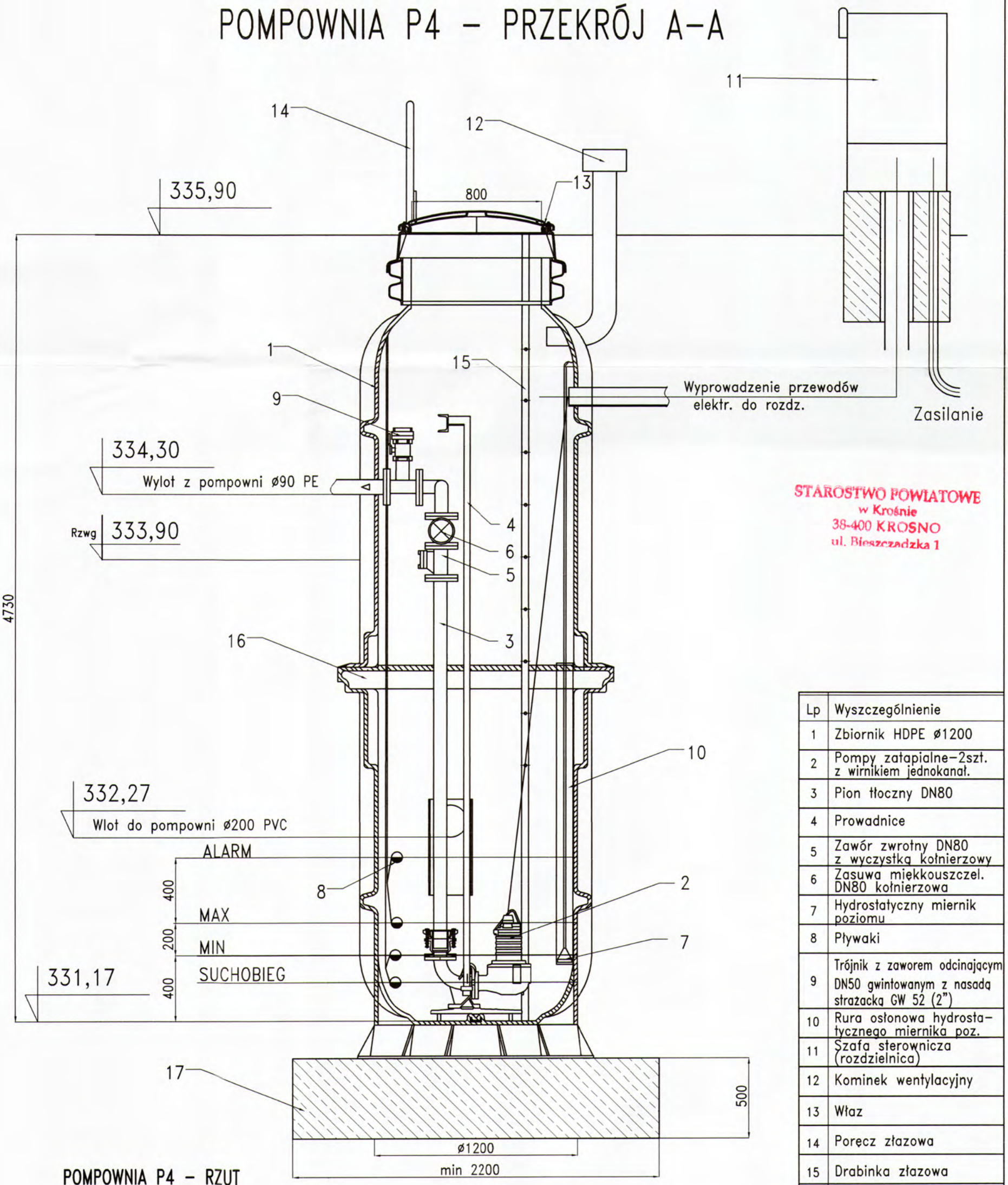

Lp	Wyszczególnienie
1	Zbiornik HDPE ø1200
2	Pompy zatapialne–2szt. z wirnikiem jednokanał.
3	Pion tłoczny DN80
4	Prowadnice
5	Zawór zwrotny DN80 z wyczystką kołnierzowy
6	Zasuwa miękkouszczel. DN80 kołnierzowa
7	Hydrostatyczny miernik poziomu
8	Pływaki
9	Trójnik z zaworem odcinającym DN50 gwintowanym z nasadą strażacką GW 52 (2")
10	Rura osłonowa hydrostatycznego miernika poz.
11	Szafa sterownicza (rozdzielnica)
12	Kominek wentylacyjny
13	Właz
14	Poręcz złazowa
15	Drabinka złazowa
16	Pomost
17	Płyta fundamentowa

POMPOWNIA P4 – RZUT

SKALA 1:50

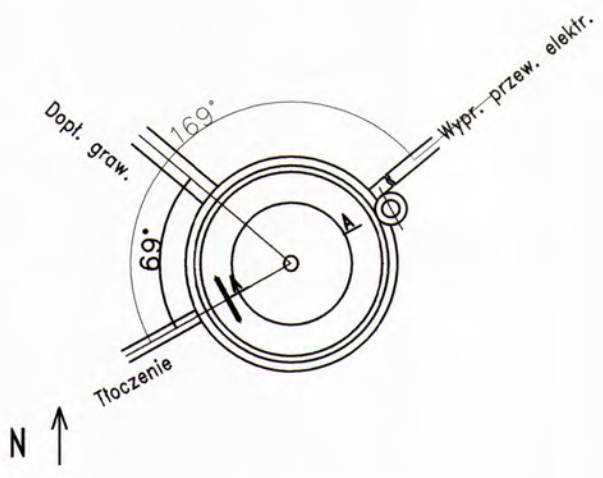

STAROSTWO POWIATOWE
w Krośnie
38-400 KROSNO
ul. Bieszczadzka 1

Eko–Konsulting–Projekt
"CONSEKO–BBM–DESIGN"S.A.
ul. Wiedeńska 114
30–147 KRAKÓW

NAZWA I ADRES OBIEKTU: BUDOWA KANALIZACJI SANITARNEJ W MIEJSCOWOŚCI ŁĘKI DUKIELSKIE WRAZ Z PRZYSIÓŁKAMI MYSZKOWKSKIE, PAŁACÓWKA, ŁAZY

PRZEDMIOT RYSUNKU: PRZEKRÓJ A–A POMPOWNI P4

PROJEKTOWAŁ: mgr inż. Edyta Drogi — NR i SPECJALNOŚĆ UPRAWNIEŃ: PDK/0001/POOS/11 Upr. bud. do proj. bez ograniczeń w spec. instalacyjnej w zakresie sieci, instalacji i urządzeń cieplnych, wentylacyjnych, gazowych, wodociągowych i kanalizacyjnych — PODPIS:

SPRAWDZIŁ: mgr inż. Katarzyna Obyrtacz — NR i SPECJALNOŚĆ UPRAWNIEŃ: PDK/0172/POOS/11 Upr. bud. do proj. bez ograniczeń w spec. instalacyjnej w zakresie sieci, instalacji i urządzeń cieplnych, wentylacyjnych, gazowych, wodociągowych i kanalizacyjnych — PODPIS:

OPRACOWAŁ: mgr inż. Emilia Biedroń, mgr inż. Przemysław Michalczyk — PODPIS:

DATA: 02.2013 | SKALA: 1:25 | STADIUM: PB/PW | NR RYS.: 174

POMPOWNIA P5 – PRZEKRÓJ A–A

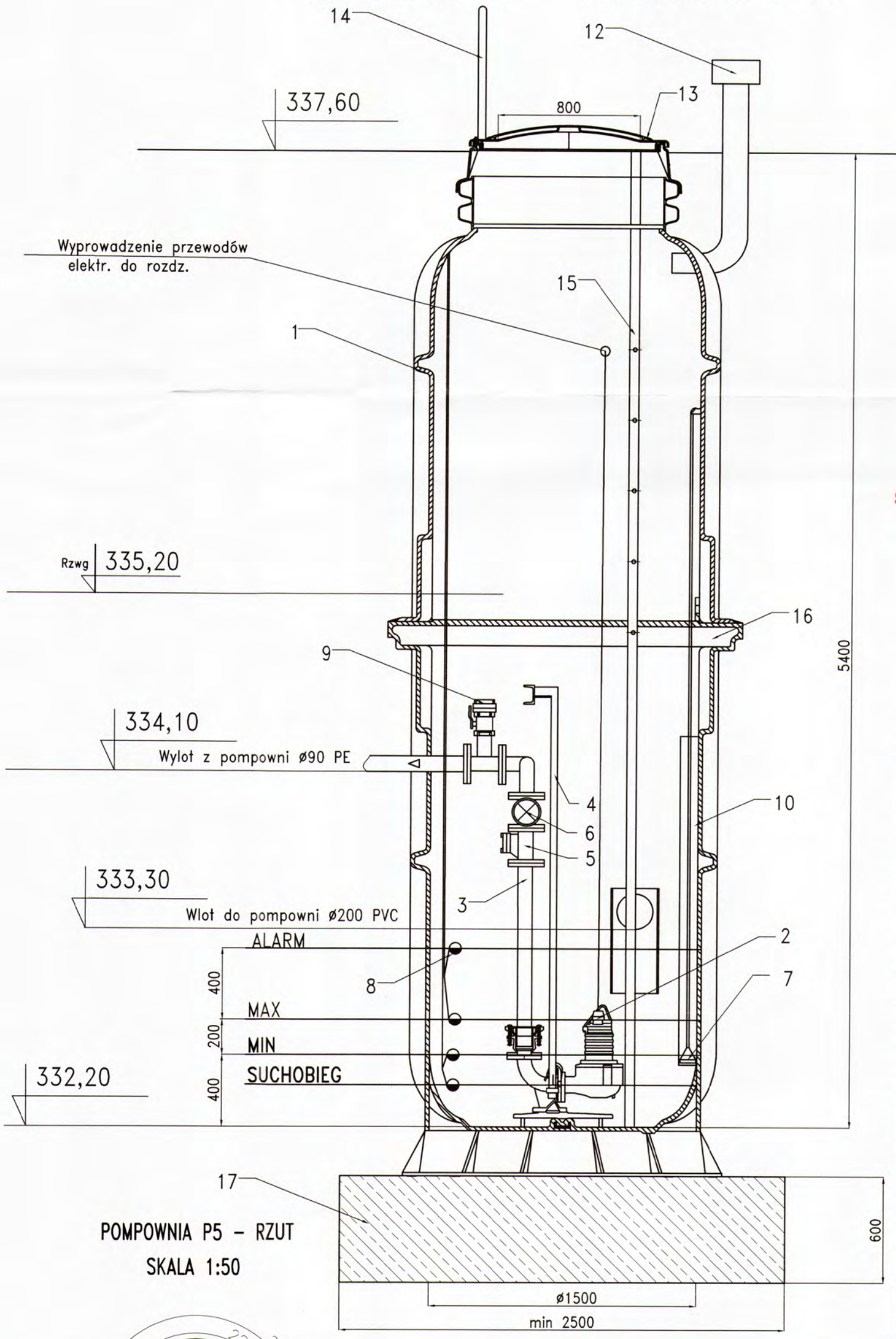

Lp	Wyszczególnienie
1	Zbiornik HDPE ø1500
2	Pompy zatapialne–2szt. z wirnikiem jednokanał.
3	Pion tłoczny DN80
4	Prowadnice
5	Zawór zwrotny DN80 z wyczystką kołnierzowy
6	Zasuwa miękkouszczel. DN80 kołnierzowa
7	Hydrostatyczny miernik poziomu
8	Pływaki
9	Trójnik z zaworem odcinającym DN50 gwintowanym z nasadą strażacką GW 52 (2")
10	Rura osłonowa hydrostatycznego miernika poz.
11	Szafa sterownicza (rozdzielnica)
12	Kominek wentylacyjny
13	Właz
14	Poręcz złazowa
15	Drabinka złazowa
16	Pomost
17	Płyta fundamentowa

POMPOWNIA P5 – RZUT
SKALA 1:50

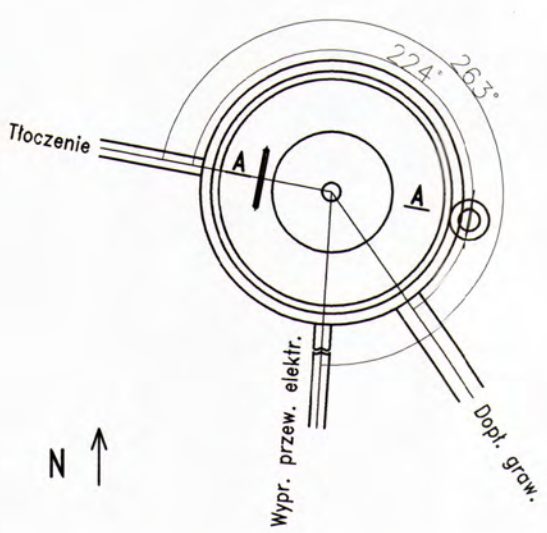

STAROSTWO POWIATOWE
w Krośnie
38-400 KROSNO
ul. Bieszczadzka 1

Eko–Konsulting–Projekt
"CONSEKO–BBM–DESIGN"S.A.
ul. Wiedeńska 114
30–147 KRAKÓW

NAZWA I ADRES OBIEKTU: BUDOWA KANALIZACJI SANITARNEJ W MIEJSCOWOŚCI ŁĘKI DUKIELSKIE WRAZ Z PRZYSIÓŁKAMI MYSZKOWKSKIE, PAŁACÓWKA, ŁAZY

PRZEDMIOT RYSUNKU: PRZEKRÓJ A–A POMPOWNI P5

PROJEKTOWAŁ: mgr inż. Edyta Drogi — NR i SPECJALNOŚĆ UPRAWNIEŃ: PDK/0001/POOS/11 Upr. bud. do proj. bez ograniczeń w spec. instalacyjnej w zakresie sieci, instalacji i urządzeń cieplnych, wentylacyjnych, gazowych, wodociągowych i kanalizacyjnych — PODPIS:

SPRAWDZIŁ: mgr inż. Katarzyna Obyrtacz — NR i SPECJALNOŚĆ UPRAWNIEŃ: PDK/0172/POOS/11 Upr. bud. do proj. bez ograniczeń w spec. instalacyjnej w zakresie sieci, instalacji i urządzeń cieplnych, wentylacyjnych, gazowych, wodociągowych i kanalizacyjnych — PODPIS:

OPRACOWAŁ: mgr inż. Emilia Biedroń, mgr inż. Przemysław Michalczyk — PODPIS:

DATA: 02.2013 — SKALA: 1:25 — STADIUM: PB/PW — NR RYS.: 175

POMPOWNIA P6 – PRZEKRÓJ A–A

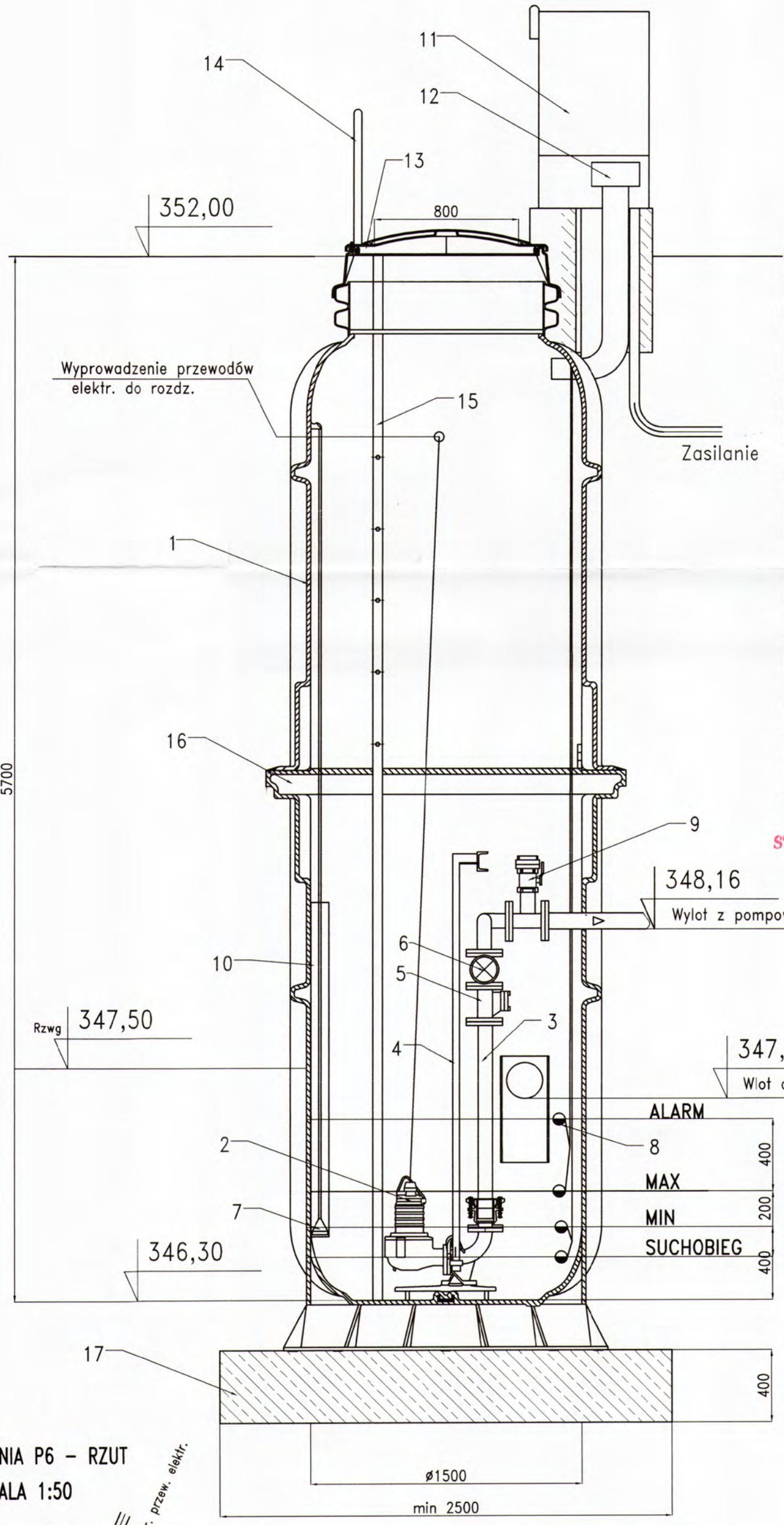

Lp	Wyszczególnienie
1	Zbiornik HDPE ø1500
2	Pompy zatapialne–2szt. z wirnikiem jednokanał.
3	Pion tłoczny DN80
4	Prowadnice
5	Zawór zwrotny DN80 z wyczystką kołnierzowy
6	Zasuwa miękkouszczel. DN80 kołnierzowa
7	Hydrostatyczny miernik poziomu
8	Pływaki
9	Trójnik z zaworem odcinającym DN50 gwintowanym z nasadą strażacką GW 52 (2")
10	Rura osłonowa hydrostatycznego miernika poz.
11	Szafa sterownicza (rozdzielnica)
12	Kominek wentylacyjny
13	Właz
14	Poręcz złazowa
15	Drabinka złazowa
16	Pomost
17	Płyta fundamentowa

STAROSTWO POWIATOWE
w Krośnie
38-400 KROSNO
ul. Bieszczadzka 1

POMPOWNIA P6 – RZUT
SKALA 1:50

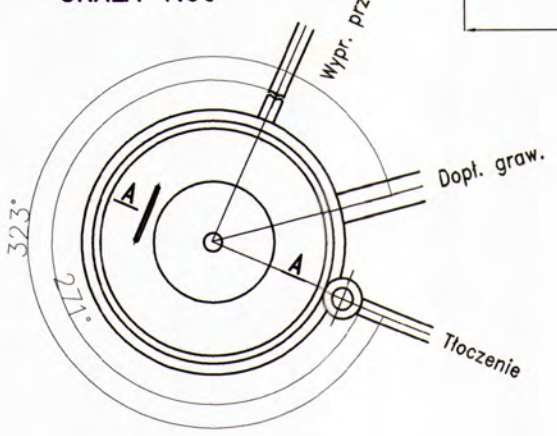

N ↑

Eko–Konsulting–Projekt
"CONSEKO–BBM–DESIGN"S.A.
ul. Wiedeńska 114
30–147 KRAKÓW

NAZWA I ADRES OBIEKTU: BUDOWA KANALIZACJI SANITARNEJ W MIEJSCOWOŚCI ŁĘKI DUKIELSKIE WRAZ Z PRZYSIÓŁKAMI MYSZKOWKSKIE, PAŁACÓWKA, ŁAZY

PRZEDMIOT RYSUNKU: PRZEKRÓJ A–A POMPOWNI P6

PROJEKTOWAŁ: mgr inż. Edyta Drogi
NR i SPECJALNOŚĆ UPRAWNIEŃ: PDK/0001/POOS/11
Upr. bud. do proj. bez ograniczeń w spec. instalacyjnej w zakresie sieci, instalacji i urządzeń cieplnych, wentylacyjnych, gazowych, wodociągowych i kanalizacyjnych
PODPIS:

SPRAWDZIŁ: mgr inż. Katarzyna Obyrtacz
NR i SPECJALNOŚĆ UPRAWNIEŃ: PDK/0172/POOS/11
Upr. bud. do proj. bez ograniczeń w spec. instalacyjnej w zakresie sieci, instalacji i urządzeń cieplnych, wentylacyjnych, gazowych, wodociągowych i kanalizacyjnych
PODPIS:

OPRACOWAŁ: mgr inż. Emilia Biedroń, mgr inż. Przemysław Michalczyk
PODPIS:

DATA:	SKALA:	STADIUM:	NR RYS.:
02.2013	1:25	PB/PW	176

POMPOWNIA P7 – PRZEKRÓJ A–A

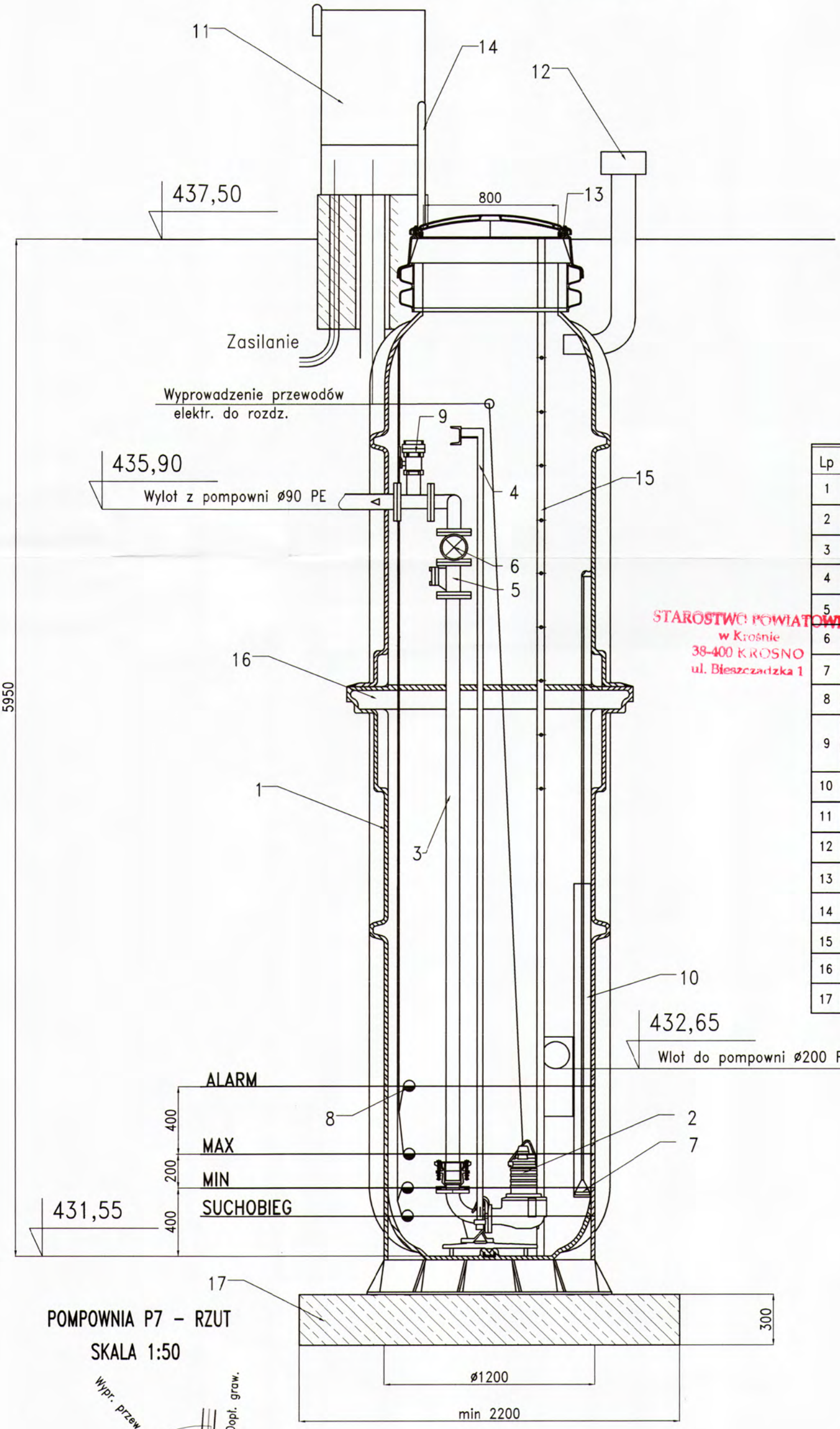

Lp	Wyszczególnienie
1	Zbiornik HDPE ø1200
2	Pompy zatapialne–2szt. z wirnikiem jednokanał.
3	Pion tłoczny DN80
4	Prowadnice
5	Zawór zwrotny DN80 z wyczystką kołnierzowy
6	Zasuwa miękkouszczel. DN80 kołnierzowa
7	Hydrostatyczny miernik poziomu
8	Pływaki
9	Trójnik z zaworem odcinającym DN50 gwintowanym z nasadą strażacką GW 52 (2")
10	Rura osłonowa hydrostatycznego miernika poz.
11	Szafa sterownicza (rozdzielnica)
12	Kominek wentylacyjny
13	Właz
14	Poręcz złazowa
15	Drabinka złazowa
16	Pomost
17	Płyta fundamentowa

STAROSTWO POWIATOWE
w Krośnie
38-400 KROSNO
ul. Błeszczadzka 1

POMPOWNIA P7 – RZUT

SKALA 1:50

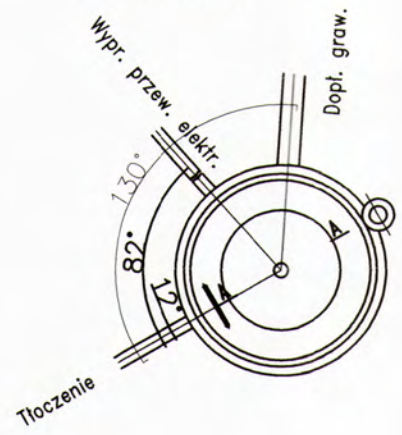

N

Eko–Konsulting–Projekt
"CONSEKO–BBM–DESIGN"S.A.
ul. Wiedeńska 114
30–147 KRAKÓW

NAZWA I ADRES OBIEKTU: BUDOWA KANALIZACJI SANITARNEJ W MIEJSCOWOŚCI ŁĘKI DUKIELSKIE WRAZ Z PRZYSIÓŁKAMI MYSZKOWKSKIE, PAŁACÓWKA, ŁAZY

PRZEDMIOT RYSUNKU: PRZEKRÓJ A–A POMPOWNI P7

PROJEKTOWAŁ: mgr inż. Edyta Drogi — NR i SPECJALNOŚĆ UPRAWNIEŃ: PDK/0001/POOS/11 Upr. bud. do proj. bez ograniczeń w spec. instalacyjnej w zakresie sieci, instalacji i urządzeń cieplnych, wentylacyjnych, gazowych, wodociągowych i kanalizacyjnych — PODPIS:

SPRAWDZIŁ: mgr inż. Katarzyna Obyrtacz — NR i SPECJALNOŚĆ UPRAWNIEŃ: PDK/0172/POOS/11 Upr. bud. do proj. bez ograniczeń w spec. instalacyjnej w zakresie sieci, instalacji i urządzeń cieplnych, wentylacyjnych, gazowych, wodociągowych i kanalizacyjnych — PODPIS:

OPRACOWAŁ: mgr inż. Emilia Biedroń, mgr inż. Przemysław Michalczyk — PODPIS:

DATA:	SKALA:	STADIUM:	NR RYS.:
02.2013	1:25	PB/PW	177

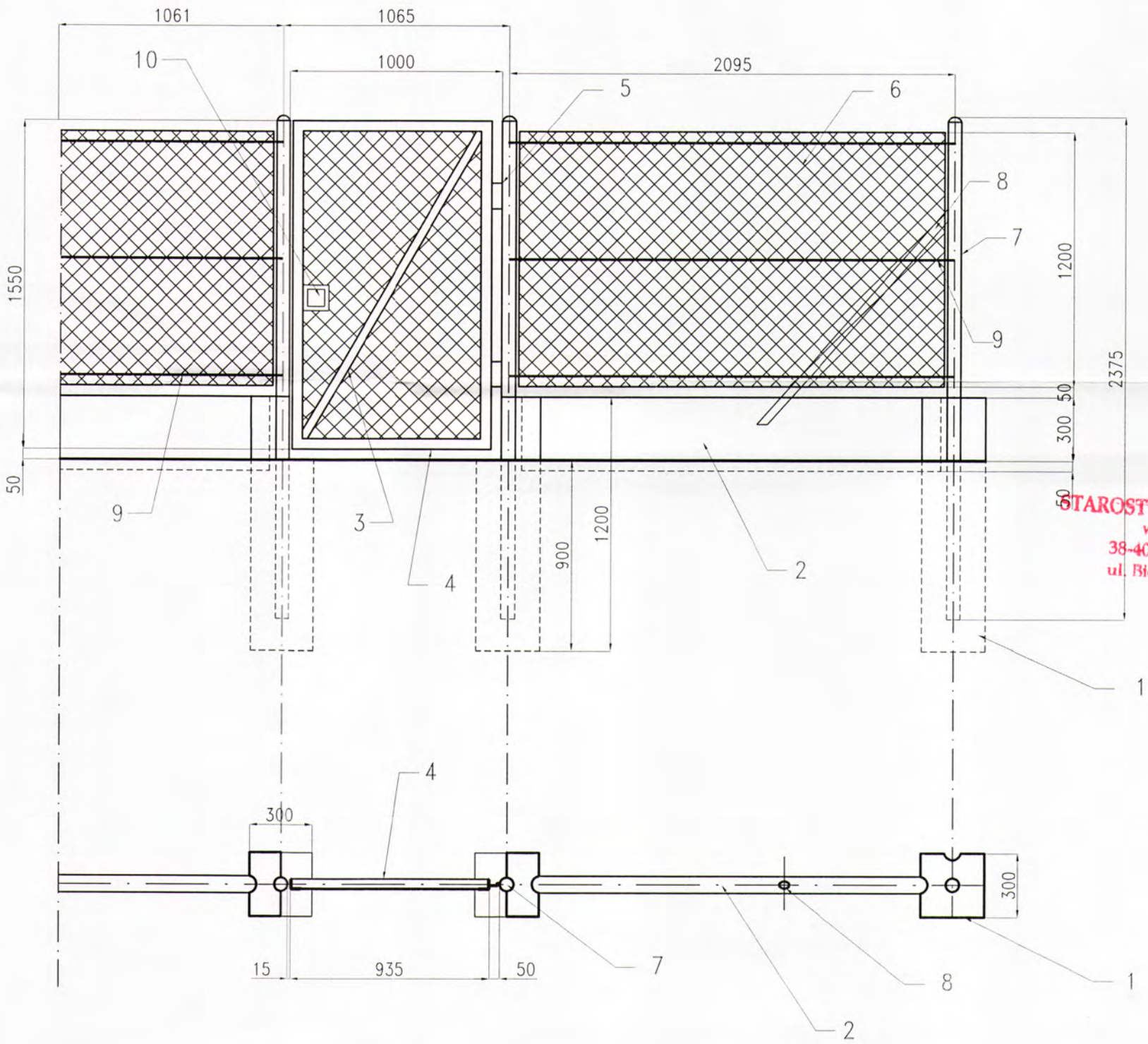

Lp	Wyszczególnienie
1	Cokół (fundament) z betonu B20 30x30x120 cm
2	Obrzeża betonowe monolityczne 35x8 cm
3	Krzyżulec z płaskowników o wymiarach 40x6 mm
4	Rama z kątowników o wymiarach 50x50x5 mm
5	Zawias
6	Siatka ogrodzeniowa powlekana PVC H = 1200 mm, o oczkach 50x50 mm z drutu ø2,5 mm
7	Słupek stalowy ocynkowane ø 65 mm, malowany proszkowo na zielono, o wysokości ponad cokołem 1,3 m, max. rozstaw 2,5m
8	Podpórka słupka ogrodzeniowego ø38 mm
9	Druty naciągowe stalowe ø 4mm
10	Zamknięcie znormalizowane

STAROSTWO POWIATOWE
w Krośnie
38-400 KROSNO
ul. Bieszczadzka 1

Eko-Konsulting-Projekt
"CONSEKO-BBM-DESIGN"S.A.
ul. Wiedeńska 114
30-147 KRAKÓW

NAZWA I ADRES OBIEKTU: BUDOWA KANALIZACJI SANITARNEJ W MIEJSCOWOŚCI ŁĘKI DUKIELSKIE WRAZ Z PRZYSIÓŁKAMI MYSZKOWKSKIE, PAŁACÓWKA, ŁAZY

PRZEDMIOT RYSUNKU: OGRODZENIE POMPOWNI

PROJEKTOWAŁ: mgr inż. Edyta Drogi
NR i SPECJALNOŚĆ UPRAWNIEŃ: PDK/0001/POOS/11
Upr. bud. do proj. bez ograniczeń w spec. instalacyjnej w zakresie sieci, instalacji i urządzeń cieplnych, wentylacyjnych, gazowych, wodociągowych i kanalizacyjnych
PODPIS:

SPRAWDZIŁ: mgr inż. Katarzyna Obyrtacz
NR i SPECJALNOŚĆ UPRAWNIEŃ: PDK/0172/POOS/11
Upr. bud. do proj. bez ograniczeń w spec. instalacyjnej w zakresie sieci, instalacji i urządzeń cieplnych, wentylacyjnych, gazowych, wodociągowych i kanalizacyjnych
PODPIS:

OPRACOWAŁ: mgr inż. Emilia Biedroń, mgr inż. Przemysław Michalczyk
PODPIS:

DATA:	SKALA:	STADIUM:	NR RYS.:
02.2013	1:25	PB/PW	178

SCHEMAT POMPOWNI PRZYDOMOWEJ

STAROSTWO POWIATOWE
w Krośnie
38-400 KROSNO
ul. Bieszczadzka 1

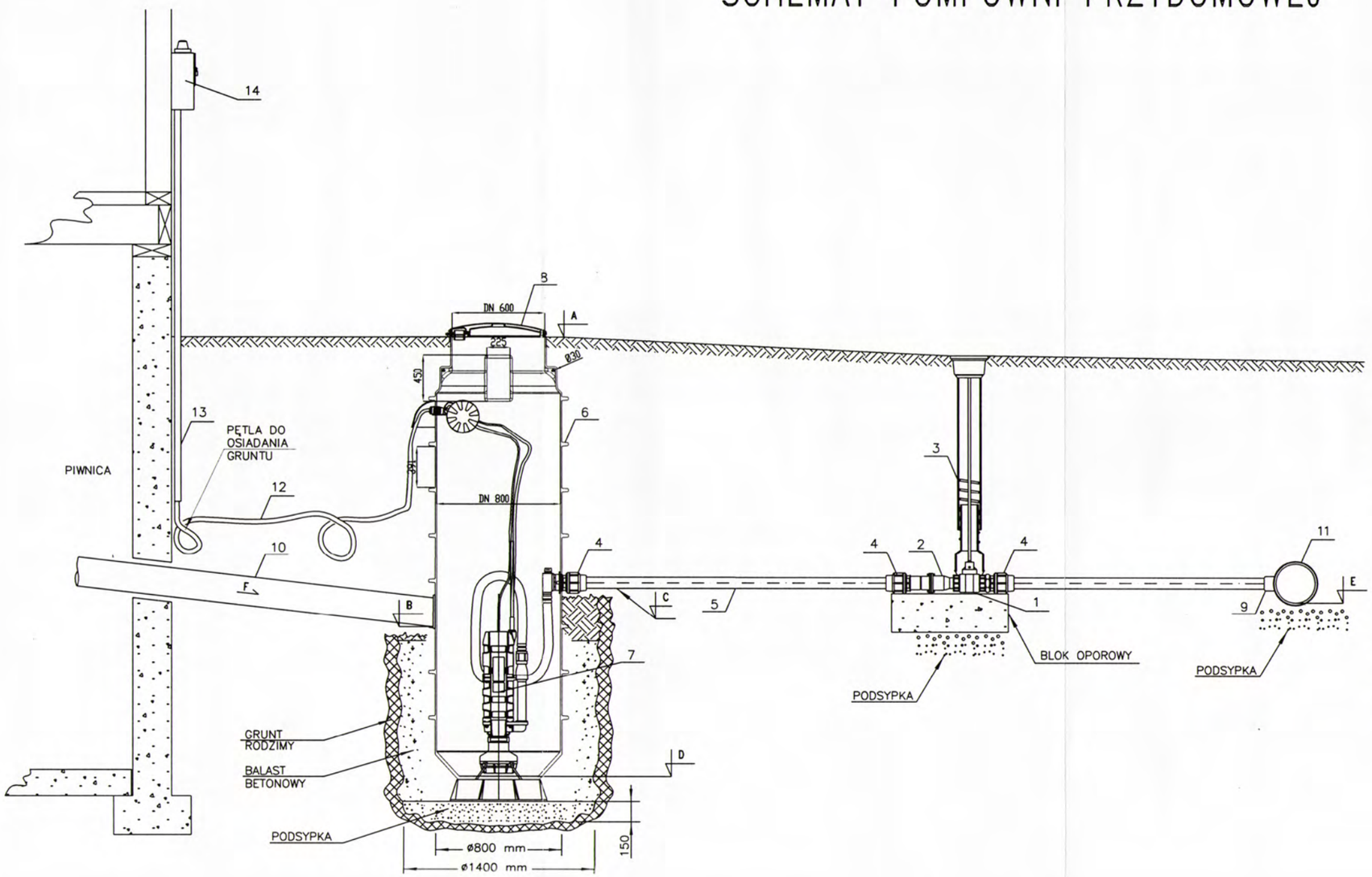

LEGENDA

1. Zawór kulowy z grzechotką
2. Zawór zwrotny
3. Obudowa teleskopowa ze skrzynką uliczną do zasuw
4. Złączka zaciskowa redukcyjna GZ ø40 GW 5/4"
5. Rura PE ø40
6. Zbiornik polietylenowy z HDPE ø800
7. Pompa śrubowo – wyporowa z rozdrabniaczem

Parametry:
- wydajność
  - Q = 0,41 [l/s] przy wysokości podnoszenia H = 55 [m],
  - Q = 0,60 [l/s] przy wysokości podnoszenia H = 28 [m],
  - Q = 0,78 [l/s] przy wysokości podnoszenia H = 0 [m],
- moc nominalna 0,8 [kW]

8. pokrywa typu lekkiego z wentylacją
9. Trójnik elektrooporowy
10. Przykanalik PCV ø160
11. Kolektor ciśnieniowy PE ø50 lub PE ø90
12. Kabel elektryczny
13. Rura osłonowa kabla
14. Skrzynka zasilająco sterująca

Oznaczenie	A	B	C	D	E	F	G	
Oznaczenie pompowni przydomowej	Rzędna terenu	Rzędna wlotu do pompowni przydomowej	Rzędna wylotu z pompowni przydomowej	Rzędna dna pompowni przydomowej	Rzędna włączenia do kolektora	Spadek przykanalika [%]	Średnica kolektora ciśnieniowego	Włączenie do kolektora ciśnieniowego
PL/67.1	416,00	414,25	414,40	413,25	415,69	22,1	50PE	tr. elektroop. ø50/40
PL/67.2	416,70	414,95	415,02	413,95	415,59	–	50PE	tr. elektroop. ø50/40
PL/43.4.1	409,80	408,05	408,20	407,05	440,98	22,1	50PE	tr. elektroop. ø50/40
PD/5.1	439,00	437,00	437,00	436,00	440,98	22,0	50PE	tr. elektroop. ø50/40
PD/7.1	441,30	439,55	439,70	438,55	441,51	21,5	90PE	tr. elektroop. ø90/50 redukcja ø50/40

Eko-Konsulting-Projekt
"CONSEKO-BBM-DESIGN" S.A.
ul. Wiedeńska 114
30-147 KRAKÓW

NAZWA I ADRES OBIEKTU: BUDOWA KANALIZACJI SANITARNEJ W MIEJSCOWOŚCI ŁĘKI DUKIELSKIE WRAZ Z PRZYSIÓŁKAMI MYSZKOWKSKIE, PAŁACÓWKA, ŁAZY

PRZEDMIOT RYSUNKU: SCHEMAT POMPOWNI PRZYDOMOWEJ

PROJEKTOWAŁ: mgr inż. Edyta Drogi
NR i SPECJALNOŚĆ UPRAWNIEŃ: PDK/0001/POOS/11
Upr. bud. do proj. bez ograniczeń w spec. instalacyjnej w zakresie sieci, instalacji i urządzeń cieplnych, wentylacyjnych, gazowych, wodociągowych i kanalizacyjnych
PODPIS:

SPRAWDZIŁ: mgr inż. Katarzyna Obyrtacz
NR i SPECJALNOŚĆ UPRAWNIEŃ: PDK/0172/POOS/11
Upr. bud. do proj. bez ograniczeń w spec. instalacyjnej w zakresie sieci, instalacji i urządzeń cieplnych, wentylacyjnych, gazowych, wodociągowych i kanalizacyjnych
PODPIS:

OPRACOWAŁ: mgr inż. Emilia Biedroń, mgr inż. Przemysław Michalczyk
PODPIS:

DATA: 02.2013
SKALA: –
STADIUM: PB/PW
NR RYS.: 179

STAROSTWO POWIATOWE
w Krośnie
38-400 KROSNO
ul. Bieszczadzka 1

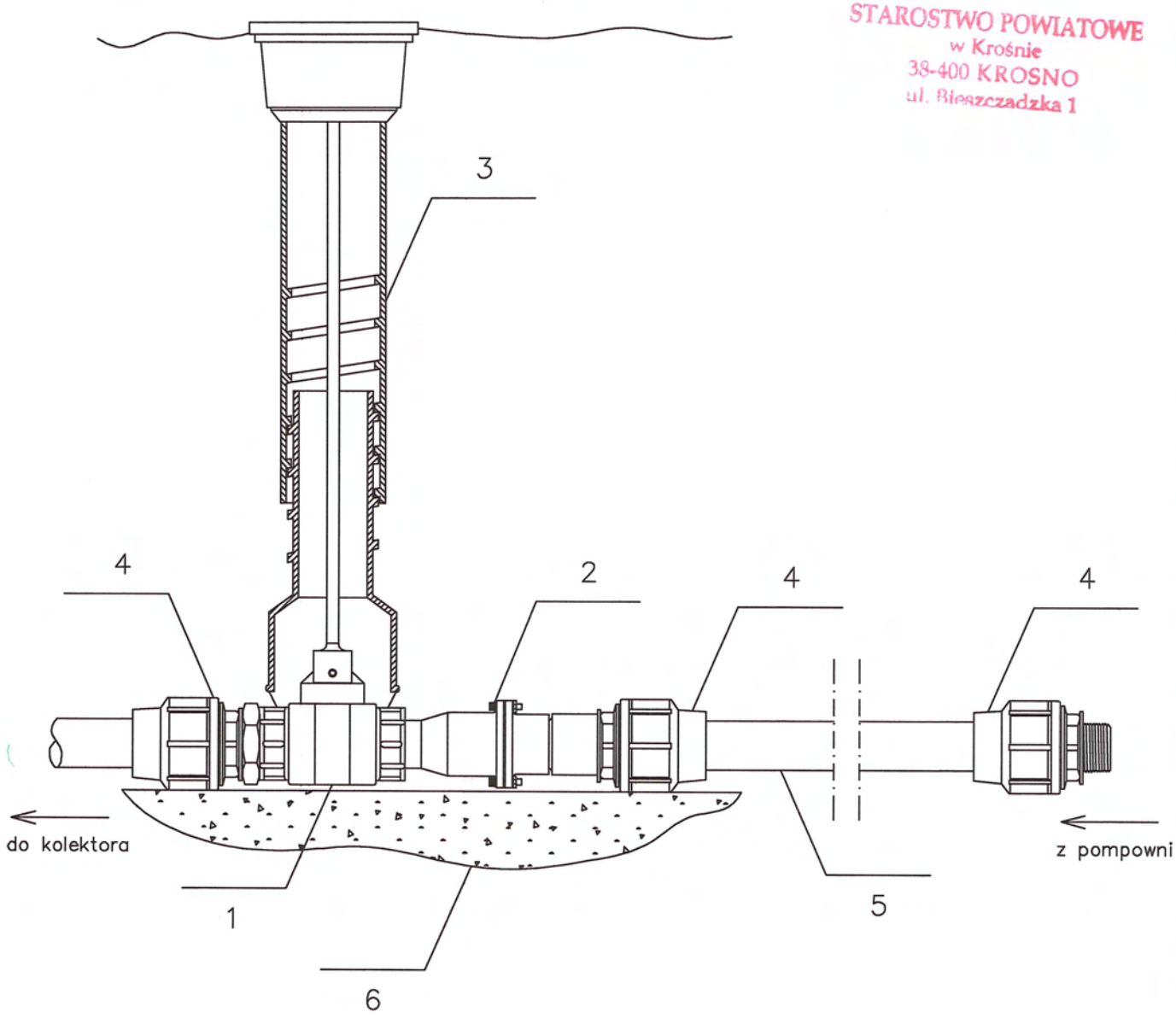

Legenda

1. Zawór kulowy z grzechotką
2. Zawór zwrotny
3. Obudowa teleskopowa ze skrzynką uliczną do zasuw
4. Złączka zaciskowa redukcyjna GZ ø40 GW 5/4"
5. Rura PE ø40
6. Betonowy blok oporowy

Eko-Konsulting-Projekt "CONSEKO-BBM-DESIGN" S.A. ul. Wiedeńska 114 30-147 KRAKÓW	NAZWA I ADRES OBIEKTU: BUDOWA KANALIZACJI SANITARNEJ W MIEJSCOWOŚCI ŁĘKI DUKIELSKIE WRAZ Z PRZYSIÓŁKAMI MYSZKOWKSKIE, PAŁACÓWKA, ŁAZY	
	PRZEDMIOT RYSUNKU: ZESPÓŁ ZAWORÓW - ODCINAJĄCY I ZWROTNY	
	PROJEKTOWAŁ: mgr inż. Edyta Drogi NR i SPECJALNOŚĆ UPRAWNIEŃ: PDK/0001/POOS/11 Upr. bud. do proj. bez ograniczeń w spec. instalacyjnej w zakresie sieci, instalacji i urządzeń cieplnych, wentylacyjnych, gazowych, wodociągowych i kanalizacyjnych	PODPIS:
	SPRAWDZIŁ: mgr inż. Katarzyna Obyrtacz NR i SPECJALNOŚĆ UPRAWNIEŃ: PDK/0172/POOS/11 Upr. bud. do proj. bez ograniczeń w spec. instalacyjnej w zakresie sieci, instalacji i urządzeń cieplnych, wentylacyjnych, gazowych, wodociągowych i kanalizacyjnych	PODPIS:
	OPRACOWAŁ: mgr inż. Emilia Biedroń mgr inż. Przemysław Michalczyk	PODPIS:
	DATA: 02.2013	SKALA: –
		STADIUM: PB/PW
		NR RYS.: 180

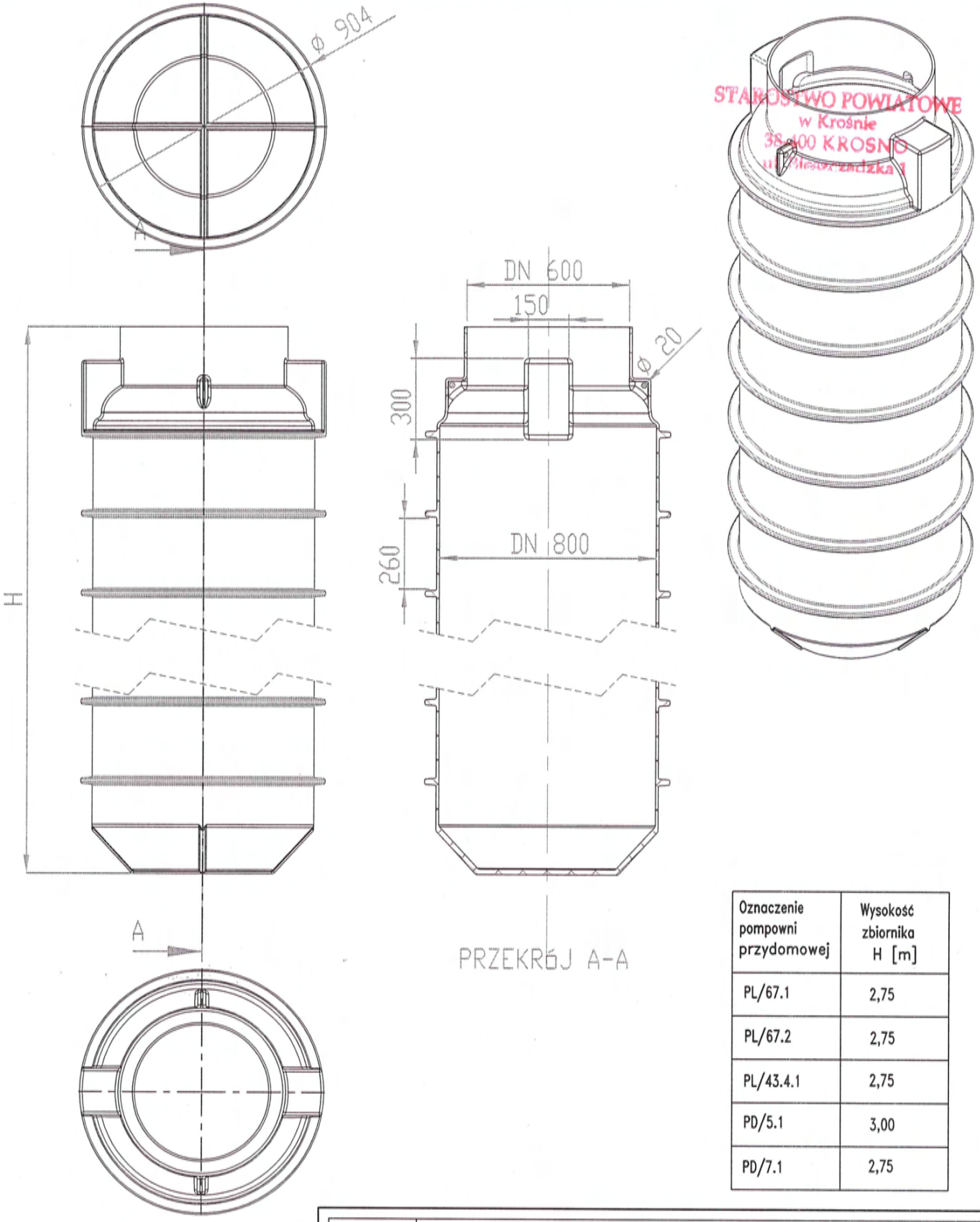

STAROSTWO POWIATOWE
w Krośnie
38-400 KROSNO
ul. Bieszczadzka 1

Oznaczenie pompowni przydomowej	Wysokość zbiornika H [m]
PL/67.1	2,75
PL/67.2	2,75
PL/43.4.1	2,75
PD/5.1	3,00
PD/7.1	2,75

Eko-Konsulting-Projekt
"CONSEKO-BBM-DESIGN"S.A.
ul. Wiedeńska 114
30-147 KRAKÓW

NAZWA I ADRES OBIEKTU: BUDOWA KANALIZACJI SANITARNEJ W MIEJSCOWOŚCI ŁĘKI DUKIELSKIE WRAZ Z PRZYSIÓŁKAMI MYSZKOWKSKIE, PAŁACÓWKA, ŁAZY

PRZEDMIOT RYSUNKU: ZBIORNIK POMPOWNI PRZYDOMOWEJ

PROJEKTOWAŁ: mgr inż. Edyta Drogi
NR i SPECJALNOŚĆ UPRAWNIEŃ: PDK/0001/POOS/11
Upr. bud. do proj. bez ograniczeń w spec. instalacyjnej w zakresie sieci, instalacji i urządzeń cieplnych, wentylacyjnych, gazowych, wodociągowych i kanalizacyjnych
PODPIS:

SPRAWDZIŁ: mgr inż. Katarzyna Obyrtacz
NR i SPECJALNOŚĆ UPRAWNIEŃ: PDK/0172/POOS/11
Upr. bud. do proj. bez ograniczeń w spec. instalacyjnej w zakresie sieci, instalacji i urządzeń cieplnych, wentylacyjnych, gazowych, wodociągowych i kanalizacyjnych
PODPIS:

OPRACOWAŁ: mgr inż. Emilia Biedroń, mgr inż. Przemysław Michalczyk
PODPIS:

DATA: 02.2013
SKALA: –
STADIUM: PB/PW
NR RYS.: 181

Kolumna z zaworem odpowietrzająco-napowietrzającym (ZON)

STAROSTWO POWIATOWE
w Krośnie
38-400 KROSNO
ul. Bieszczadzka 1

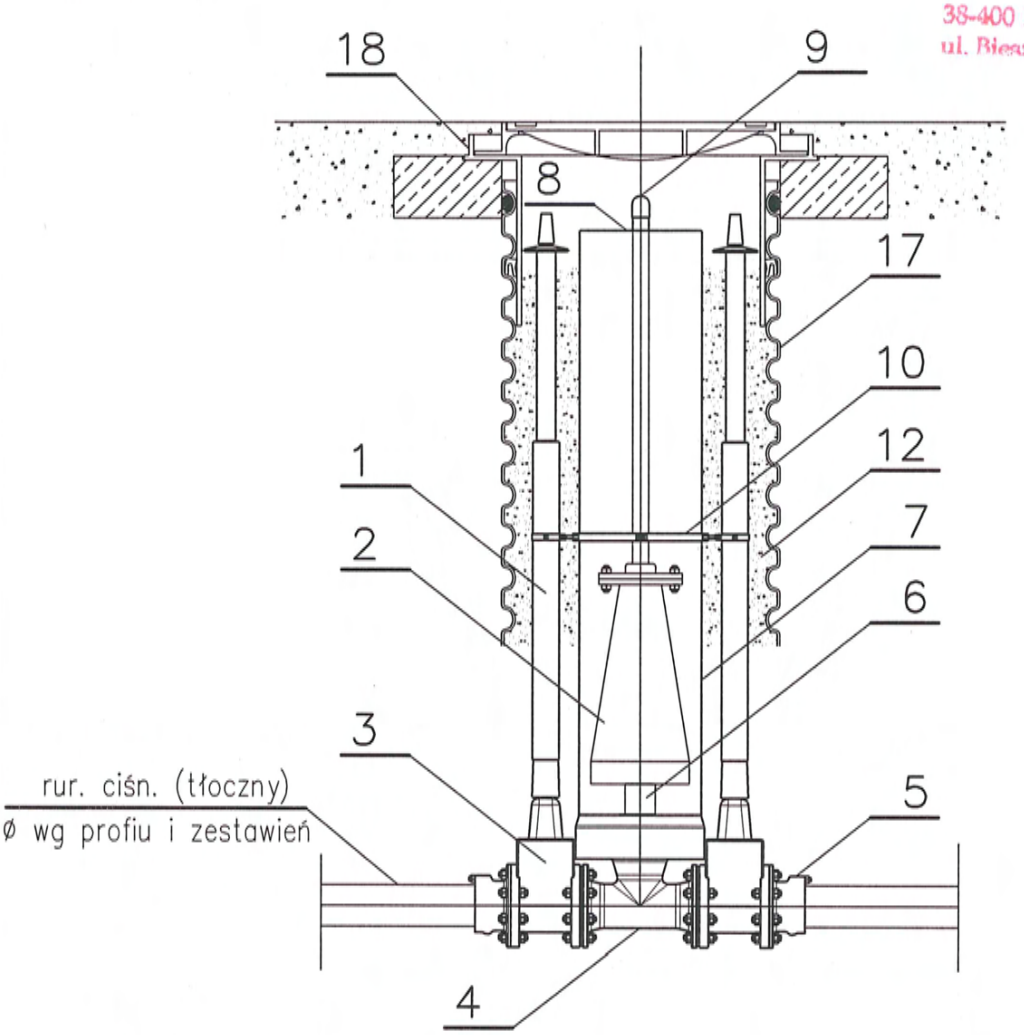

OZNACZENIA

1. Sztyca teleskopowa, żeliwo
2. Zawór odpowietrzająco-napowietrzający,
3. Zasuwa nożowa
4. Trójnik, żeliwo
5. Kołnierz do rur PE, żeliwo
6. Szybkozłącze, stal nierdzewna
7. Obudowa regulowana, PVC+stal nierdz.
9. Przewód rozprężny
10. Obejma, stal nierdzewna
12. Obsypka
17. Rura karbowana ø600 mm PP
18. Zwieńczenie typowe dla studni ø600mmPP-klasa zależna od lokalizacji, właz żeliwny z wentylacją

Eko-Konsulting-Projekt
"CONSEKO-BBM-DESIGN"S.A.
ul. Wiedeńska 114
30-147 KRAKÓW

NAZWA I ADRES OBIEKTU: BUDOWA KANALIZACJI SANITARNEJ W MIEJSCOWOŚCI ŁĘKI DUKIELSKIE WRAZ Z PRZYSIÓŁKAMI MYSZKOWKSKIE, PAŁACÓWKA, ŁAZY

PRZEDMIOT RYSUNKU: KOLUMNA Z ZAWOREM NAPOWIETRZAJĄCO-ODPOWIETRZAJĄCYM NA RUROCIĄGU TŁOCZNYM

PROJEKTOWAŁ: mgr inż. Edyta Drogi	NR i SPECJALNOŚĆ UPRAWNIEŃ: PDK/0001/POOS/11 Upr. bud. do proj. bez ograniczeń w spec. instalacyjnej w zakresie sieci, instalacji i urządzeń cieplnych, wentylacyjnych, gazowych, wodociągowych i kanalizacyjnych	PODPIS:
SPRAWDZIŁ: mgr inż. Katarzyna Obyrtacz	NR i SPECJALNOŚĆ UPRAWNIEŃ: PDK/0172/POOS/11 Upr. bud. do proj. bez ograniczeń w spec. instalacyjnej w zakresie sieci, instalacji i urządzeń cieplnych, wentylacyjnych, gazowych, wodociągowych i kanalizacyjnych	PODPIS:
OPRACOWAŁ: mgr inż. Emilia Biedroń, mgr inż. Przemysław Michalczyk		PODPIS:
DATA: 02.2013	SKALA: -	STADIUM: PB/PW; NR RYS.: 182

470

Kolumna płucząca (IP) zaślepiona
(normalna praca sieci)

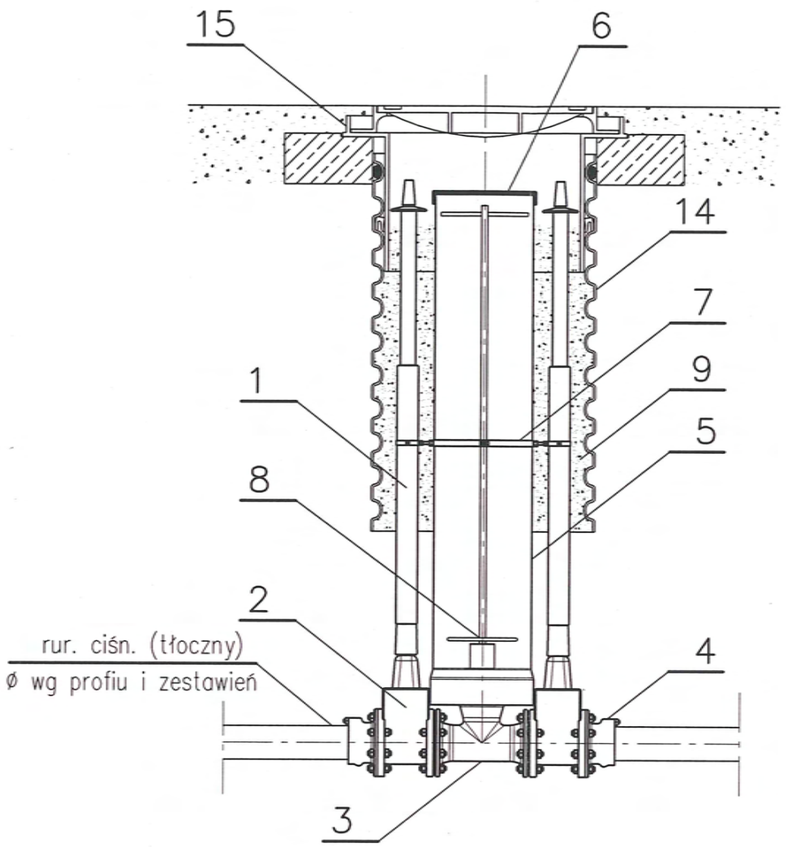

Kolumna płucząca (IP) podczas prac
konserwacyjnych

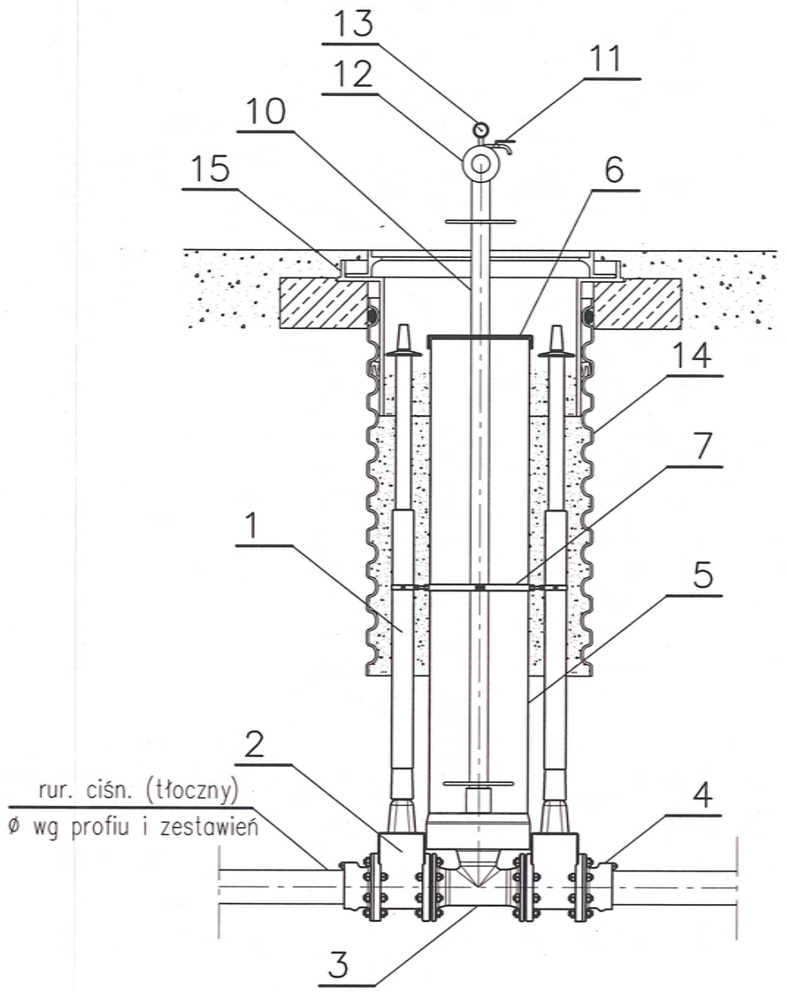

STAROSTWO POWIATOWE
w Krośnie
38-400 KROSNO
ul. Bieszczadzka 1

OZNACZENIA

1. Sztyca teleskopowa, żeliwo
2. Zasuwy nożowe do zabudowy podziemnej, żeliwo
3. Trójnik żeliwny z szybkozłączem
4. Kołnierz do rur PE, żeliwo
5. Obudowa regulowana PVC/stal nierdzewna
6. Pokrywa na obudowę, PVC
7. Obejma, stal nierdzewna
8. Zaślepka z możliwością regulacji długości
9. Obsypka piaskowa
10. Stojak hydrantowy, stal nierdzewna
11. Zawór kulowy, stal nierdzewna
12. Przyłącze hydrantowe, stal nierdzewna
13. Wakuometr
14. Rura karbowana ø600mm PP
15. Zwieńczenie typowe dla studni ø600mm – klas zależna od lokalizacji

Eko-Konsulting-Projekt
"CONSEKO-BBM-DESIGN"S.A.
ul. Wiedeńska 114
30-147 KRAKÓW

NAZWA I ADRES OBIEKTU: BUDOWA KANALIZACJI SANITARNEJ W MIEJSCOWOŚCI ŁĘKI DUKIELSKIE WRAZ Z PRZYSIÓŁKAMI MYSZKOWKSKIE, PAŁACÓWKA, ŁAZY

PRZEDMIOT RYSUNKU: KOLUMNA PŁUCZĄCA NA RUROCIAGU CIŚNIENIOWYM (TŁOCZNYM)

PROJEKTOWAŁ: mgr inż. Edyta Drogi	NR i SPECJALNOŚĆ UPRAWNIEŃ: PDK/0001/POOS/11 Upr. bud. do proj. bez ograniczeń w spec. instalacyjnej w zakresie sieci, instalacji i urządzeń cieplnych, wentylacyjnych, gazowych, wodociągowych i kanalizacyjnych	PODPIS:
SPRAWDZIŁ: mgr inż. Katarzyna Obyrtacz	NR i SPECJALNOŚĆ UPRAWNIEŃ: PDK/0172/POOS/11 Upr. bud. do proj. bez ograniczeń w spec. instalacyjnej w zakresie sieci, instalacji i urządzeń cieplnych, wentylacyjnych, gazowych, wodociągowych i kanalizacyjnych	PODPIS:
OPRACOWAŁ: mgr inż. Emilia Biedroń mgr inż. Przemysław Michalczyk		PODPIS:
DATA: 02.2013	SKALA: –	STADIUM: PB/PW / NR RYS.: 183

Studnia rozprężna DN 1000

STAROSTWO POWIATOWE
w Krośnie
38-400 KROSNO
ul. Bieszczadzka 1

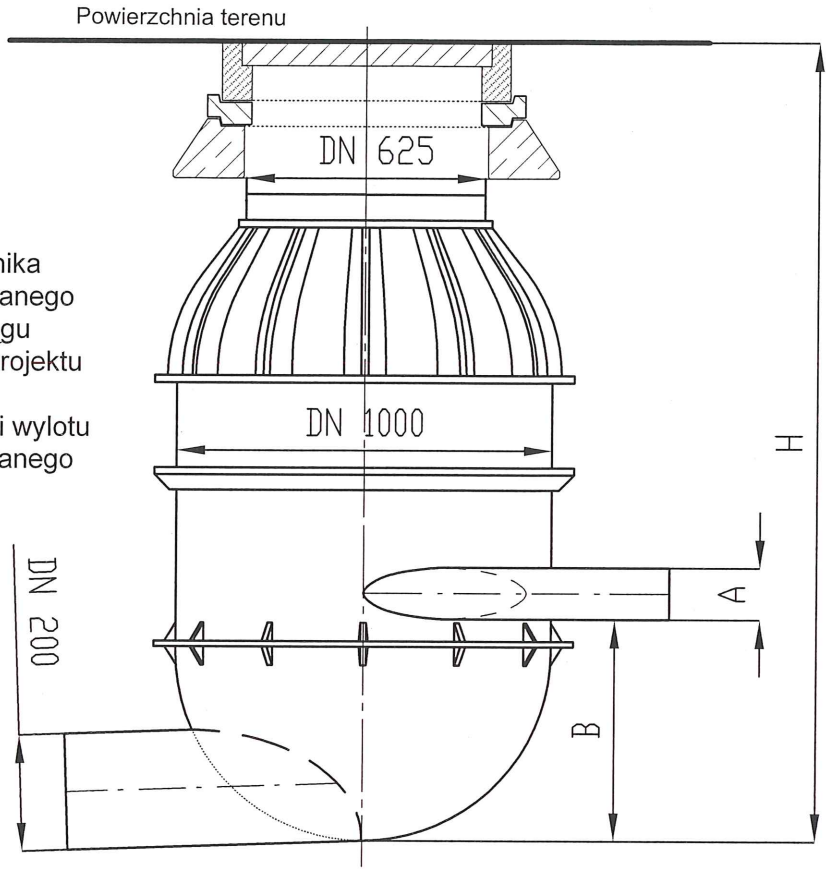

Oznaczenia:
H - wysokość zbiornika wg projektu budowlanego
A - średnica rurociągu ciśnieniowego wg projektu budowlanego
B - odległość wlotu i wylotu wg projektu budowlanego

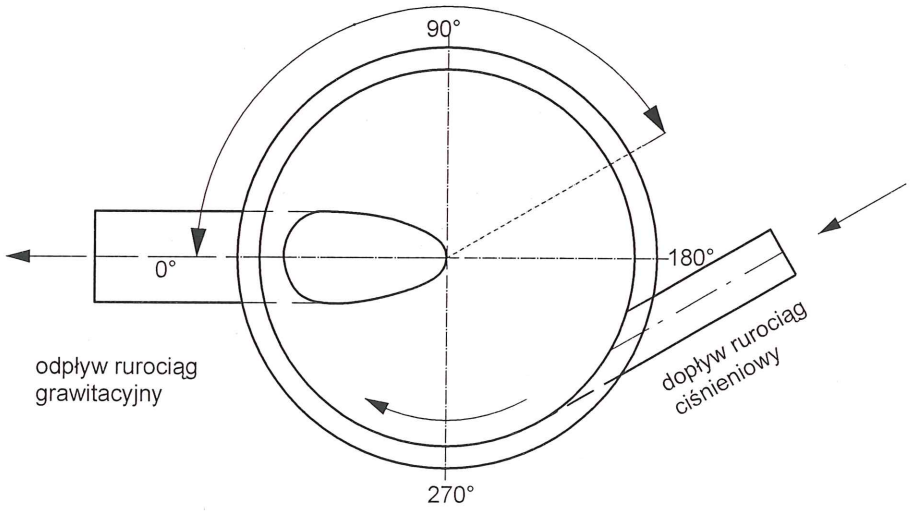

Eko-Konsulting-Projekt "CONSEKO-BBM-DESIGN" S.A. ul. Wiedeńska 114 30-147 KRAKÓW	
NAZWA I ADRES OBIEKTU:	BUDOWA KANALIZACJI SANITARNEJ W MIEJSCOWOŚCI ŁĘKI DUKIELSKIE WRAZ Z PRZYSIÓŁKAMI MYSZKOWKSKIE, PAŁACÓWKA, ŁAZY
PRZEDMIOT RYSUNKU:	STUDNIA ROZPRĘŻNA DN 1000
PROJEKTOWAŁ: mgr inż. Edyta Drogi	NR i SPECJALNOŚĆ UPRAWNIEŃ: PDK/0001/POOS/11 Upr. bud. do proj. bez ograniczeń w spec. instalacyjnej w zakresie sieci, instalacji i urządzeń cieplnych, wentylacyjnych, gazowych, wodociągowych i kanalizacyjnych
PODPIS:	
SPRAWDZIŁ: mgr inż. Katarzyna Obyrtacz	NR i SPECJALNOŚĆ UPRAWNIEŃ: PDK/0172/POOS/11 Upr. bud. do proj. bez ograniczeń w spec. instalacyjnej w zakresie sieci, instalacji i urządzeń cieplnych, wentylacyjnych, gazowych, wodociągowych i kanalizacyjnych
PODPIS:	472
OPRACOWAŁ: mgr inż. Emilia Biedroń mgr inż. Przemysław Michalczyk	PODPIS:
DATA: 02.2013	SKALA: –
STADIUM: PB/PW	NR RYS.: 184

STUDNIA KANALIZACYJNA ø600mm

STAROSTWO POWIATOWE
w Krośnie
38-400 KROSNO
ul. Bieszczadzka 1

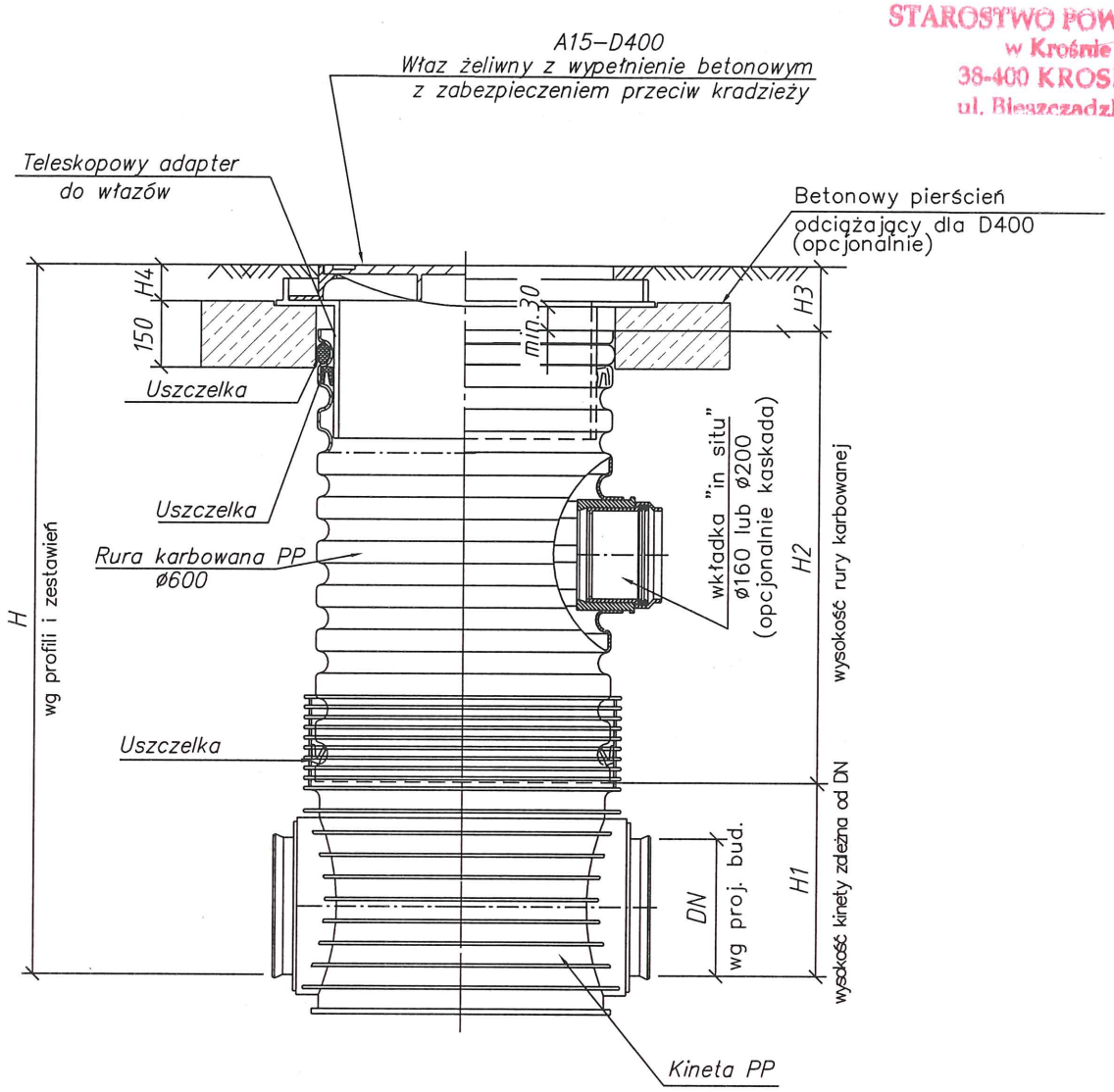

UWAGI:

1. *Kinetę studni należy dobrać w zależności od średnicy podłączanych rur oraz od kąta przepływu ścieków. W studzienkach ø600, tam gdzie ze względu na kąt podłącznych rur nie będzie możliwości zastosowania typowych kinet należy zastosować kinety z nastawnymi kielichami.*
2. *Wysokość rury karbowanej należy dostosować do wysokości studni.*
3. *Montaż prowadzić zgodnie z instrukcją producenta studni. Szczególną uwagę zwrócić na odpowiednie zagęszczenie gruntu wokół studni. Dla terenów gdzie występuje wysoki poziom wód gruntowych wymaga się aby stopień zagęszczenia gruntu wg skali Proctora wynosił min. 98%.*
4. *Włączenia kanału powyżej kinety należy wykonać dla studni do głębokości 2,5 m za pomocą wkładki in situ, powyżej 2,5 m za pomocą kaskady.*
5. *H1, H2, H3, H4 wg katalogu producenta.*

Eko–Konsulting–Projekt
"CONSEKO–BBM–DESIGN"S.A.
ul. Wiedeńska 114
30–147 KRAKÓW

NAZWA I ADRES OBIEKTU:	BUDOWA KANALIZACJI SANITARNEJ W MIEJSCOWOŚCI ŁĘKI DUKIELSKIE WRAZ Z PRZYSIÓŁKAMI MYSZKOWKSKIE, PAŁACÓWKA, ŁAZY
PRZEDMIOT RYSUNKU:	STUDNIA KANALIZACYJNA DN 600
PROJEKTOWAŁ: mgr inż. Edyta Drogi	NR i SPECJALNOŚĆ UPRAWNIEŃ: PDK/0001/POOS/11 Upr. bud. do proj. bez ograniczeń w spec. instalacyjnej w zakresie sieci, instalacji i urządzeń cieplnych, wentylacyjnych, gazowych, wodociągowych i kanalizacyjnych — PODPIS:
SPRAWDZIŁ: mgr inż. Katarzyna Obyrtacz	NR i SPECJALNOŚĆ UPRAWNIEŃ: PDK/0172/POOS/11 Upr. bud. do proj. bez ograniczeń w spec. instalacyjnej w zakresie sieci, instalacji i urządzeń cieplnych, wentylacyjnych, gazowych, wodociągowych i kanalizacyjnych — PODPIS:
OPRACOWAŁ: mgr inż. Emilia Biedroń, mgr inż. Przemysław Michalczyk	PODPIS:
DATA: 02.2013	SKALA: –
STADIUM: PB/PW	NR RYS.: 185

Studnia kanalizacyjna DN 1000

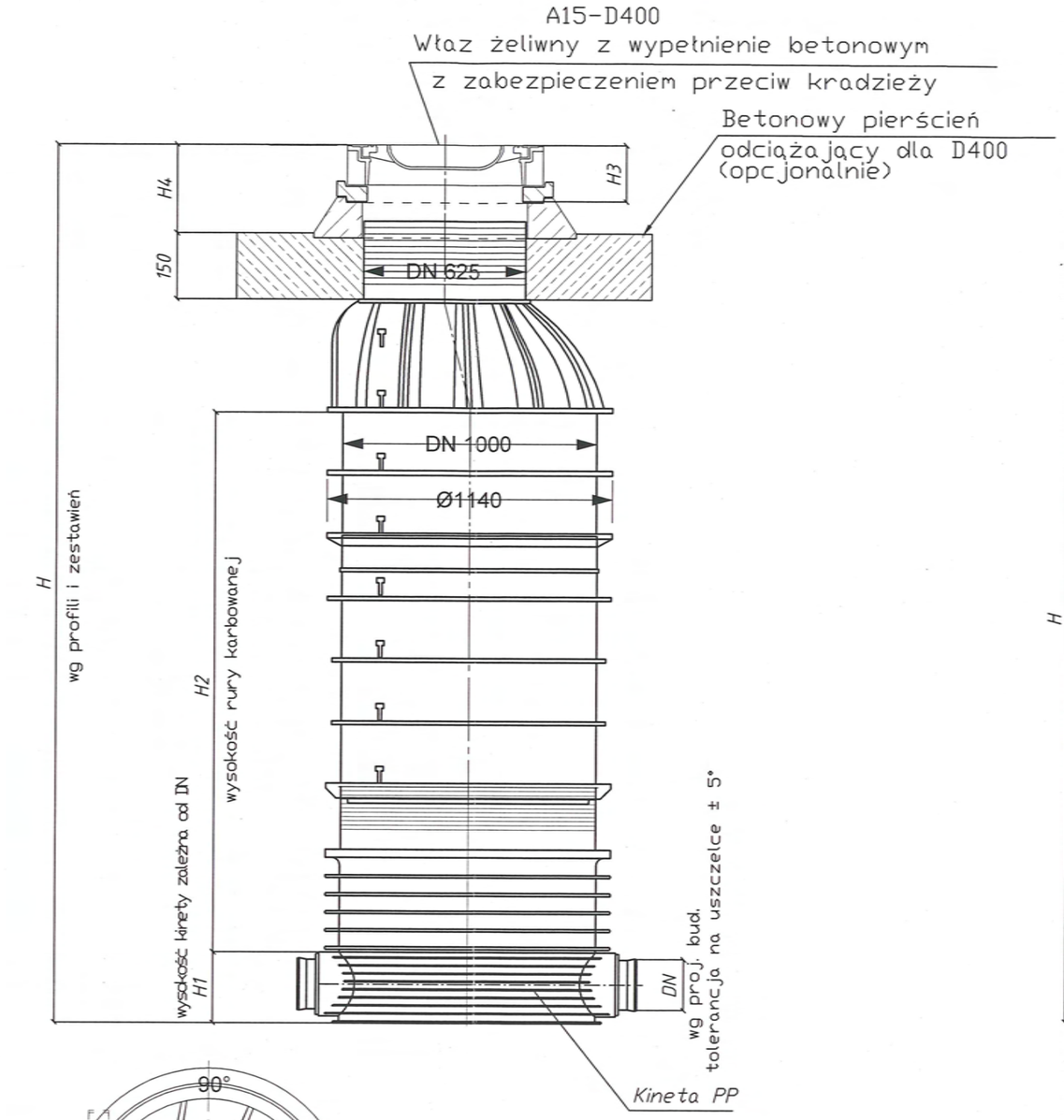

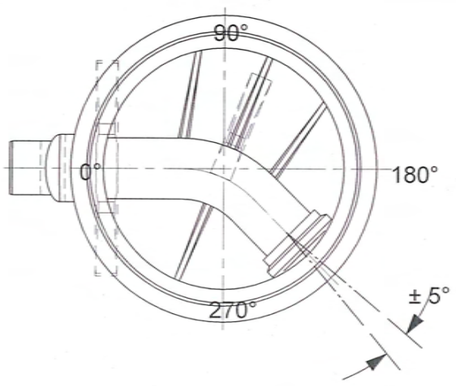

UWAGI:

1. *Kinetę studni należy dobrać w zależności od średnicy podłączanych rur oraz od kąta przepływu ścieków. W studzienkach ø1000, tam gdzie ze względu na kąt podłącznych rur nie będzie możliwości zastosowania typowych kinet należy zastosować kinety z nastawnymi kielichami.*
2. *Wysokość rury karbowanej należy dostosować do wysokości studni.*
3. *Montaż prowadzić zgodnie z instrukcją producenta studni. Szczególną uwagę zwrócić na odpowiednie zagęszczenie gruntu wokół studni. Dla terenów gdzie występuje wysoki poziom wód gruntowych wymaga się aby stopień zagęszczenia gruntu wg skali Proctora wynosił min. 98%.*
4. *Włączenia kanału powyżej kinety należy wykonać za pomocą kaskady.*
5. *H1, H2, H3, H4 wg katalogu producenta.*

Studnia kanalizacyjna DN 1000 kaskadowa

STAROSTWO POWIATOWE
w Krośnie
38-400 KROSNO
ul. Bieszczadzka 1

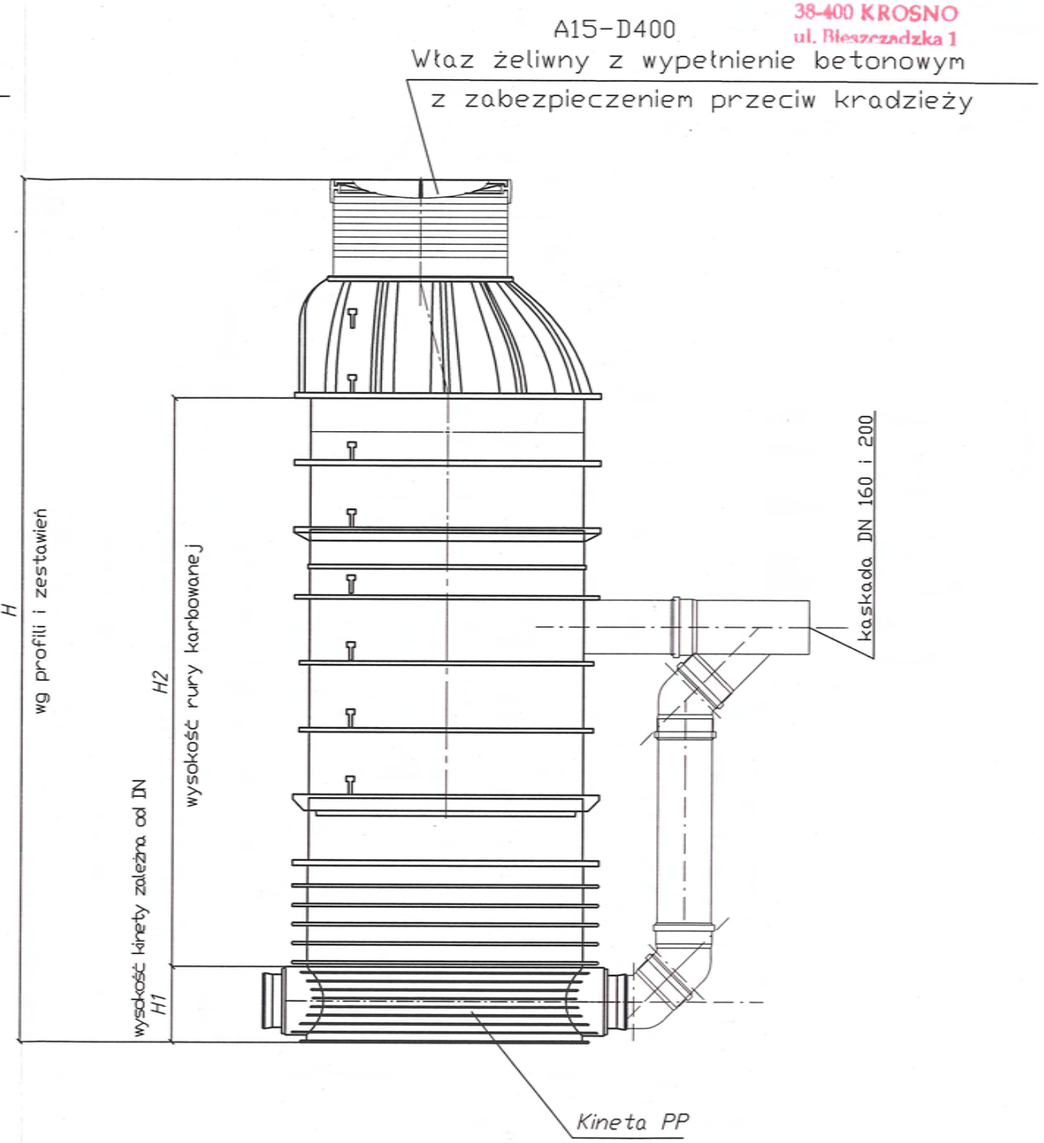

Eko-Konsulting-Projekt "CONSEKO-BBM-DESIGN" S.A. ul. Wiedeńska 114 30-147 KRAKÓW	
NAZWA I ADRES OBIEKTU:	BUDOWA KANALIZACJI SANITARNEJ W MIEJSCOWOŚCI ŁĘKI DUKIELSKIE WRAZ Z PRZYSIÓŁKAMI MYSZKOWSKIE, PAŁACÓWKA, ŁAZY
PRZEDMIOT RYSUNKU:	STUDNIA KANALIZACYJNA DN 1000 i STUDNIA KASKADOWA DN 1000
PROJEKTOWAŁ: mgr inż. Edyta Drogi	NR i SPECJALNOŚĆ UPRAWNIEŃ: PDK/0001/POOS/11 Upr. bud. do proj. bez ograniczeń w spec. instalacyjnej w zakresie sieci, instalacji i urządzeń cieplnych, wentylacyjnych, gazowych, wodociągowych i kanalizacyjnych — PODPIS:
SPRAWDZIŁ: mgr inż. Katarzyna Obyrtacz	NR i SPECJALNOŚĆ UPRAWNIEŃ: PDK/0172/POOS/11 Upr. bud. do proj. bez ograniczeń w spec. instalacyjnej w zakresie sieci, instalacji i urządzeń cieplnych, wentylacyjnych, gazowych, wodociągowych i kanalizacyjnych — PODPIS: K.Obyrtacz
OPRACOWAŁ: mgr inż. Emilia Biedroń, mgr inż. Przemysław Michalczyk	PODPIS: E.Biedroń, P.Michalczyk
DATA: 02.2013	SKALA: –
STADIUM: PB/PW	NR RYS.: 186

474

STAROSTWO POWIATOWE
w Krośnie
38-400 KROSNO
ul. Bieszczadzka 1

ŁUKI 45°÷90°

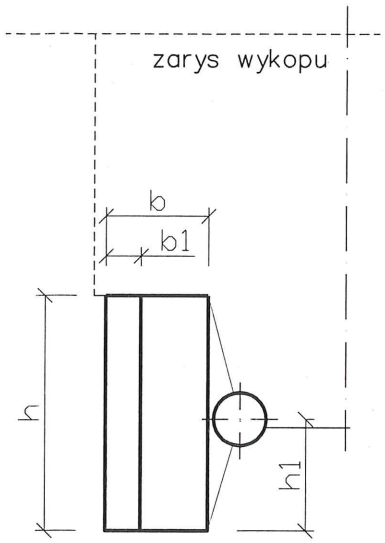

Wymiar bloku dla łuków o średnicy ø90–125	
h [cm]	35
L [cm]	45
b [cm]	27
b1 [cm]	10
a [cm]	20
h1 [cm]	16
V [m3]	0,05

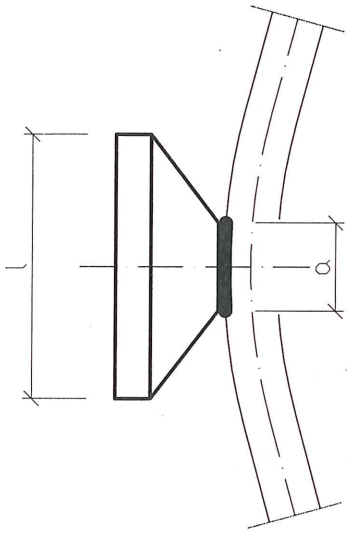

UWAGA:
1. Rurociąg należy oddzielić od bloku oporowego podkładką gumową gr. 5mm lub kilkoma warstwami grubej folii.
2. Bloki oporowe należy wykonać z betonu C12/15 (B–20) oraz zgodnie z normą BN–81/9192–05.

Eko–Konsulting–Projekt
"CONSEKO–BBM–DESIGN" S.A.
ul. Wiedeńska 114
30–147 KRAKÓW

NAZWA I ADRES OBIEKTU: BUDOWA KANALIZACJI SANITARNEJ W MIEJSCOWOŚCI ŁĘKI DUKIELSKIE WRAZ Z PRZYSIÓŁKAMI MYSZKOWKSKIE, PAŁACÓWKA, ŁAZY

PRZEDMIOT RYSUNKU: BLOKI OPOROWE

PROJEKTOWAŁ: mgr inż. Edyta Drogi
NR i SPECJALNOŚĆ UPRAWNIEŃ: PDK/0001/POOS/11
Upr. bud. do proj. bez ograniczeń w spec. instalacyjnej w zakresie sieci, instalacji i urządzeń cieplnych, wentylacyjnych, gazowych, wodociągowych i kanalizacyjnych
PODPIS:

SPRAWDZIŁ: mgr inż. Katarzyna Obyrtacz
NR i SPECJALNOŚĆ UPRAWNIEŃ: PDK/0172/POOS/11
Upr. bud. do proj. bez ograniczeń w spec. instalacyjnej w zakresie sieci, instalacji i urządzeń cieplnych, wentylacyjnych, gazowych, wodociągowych i kanalizacyjnych
PODPIS:

OPRACOWAŁ: mgr inż. Emilia Biedroń, mgr inż. Przemysław Michalczyk
PODPIS:

DATA: 02.2013
SKALA: –
STADIUM: PB/PW
NR RYS.: 187

475

STAROSTWO POWIATOWE
w Krośnie
38-400 KROSNO
ul. Bieszczadzka 1

PODWIESZENIE WODOCIĄGU NA OKRES ROBÓT

PRZEKRÓJ A–A

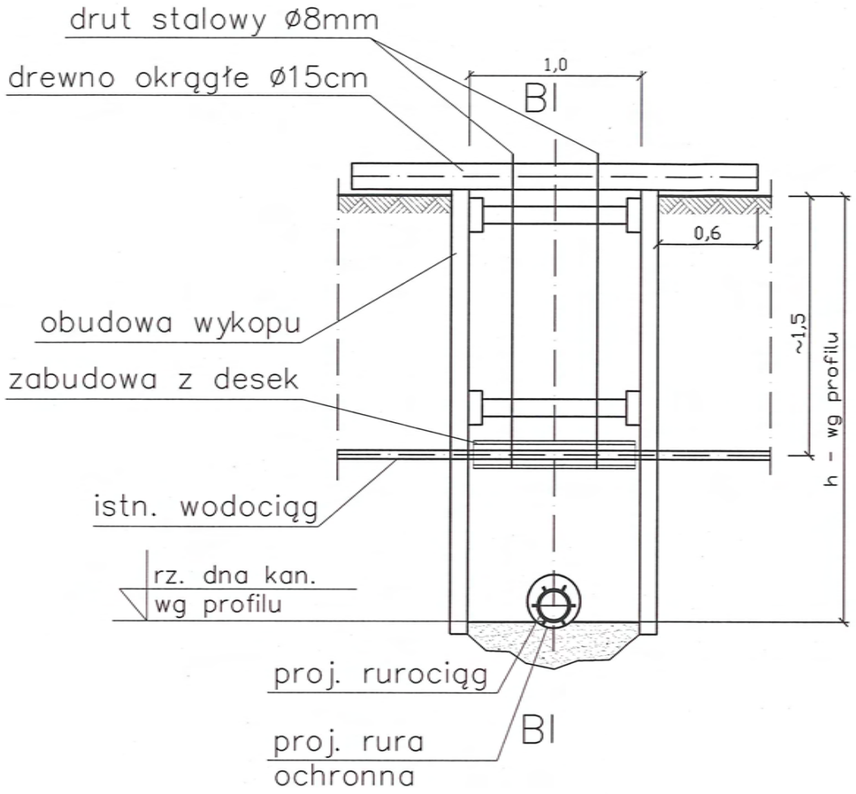

PRZEKRÓJ B–B

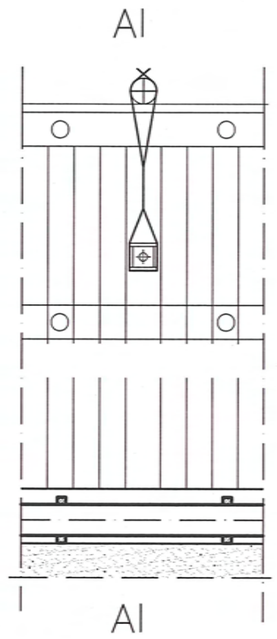

SZCZEGÓŁ

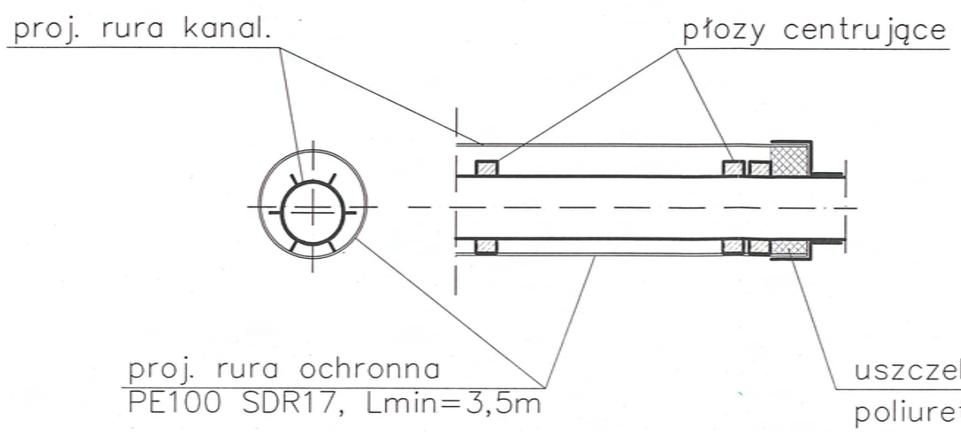

UWAGA:

JAKO RURĘ OCHRONNĄ NALEŻY ZASTOSOWAĆ RURĘ Z PE100 SDR17 O MIN. DŁ. 3,5m. ŚREDNICE RUR OCHRONNYCH:
- DLA RURY PRZEWODOWEJ ø200–ø355,
- DLA RURY PRZEWODOWEJ ø160–ø280,
- DLA RURY PRZEWODOWEJ ø90–ø200,
- DLA RURY PRZEWODOWEJ ø50–ø125,
- DLA RURY PRZEWODOWEJ ø40–ø125.

POMIĘDZY RURAMI ZASTOSOWAĆ PŁOZY CENTRUJĄCE, ODLEGŁOŚĆ POMIĘDZY PŁOZAMI 1,5M. NA KOŃCACH RURY ZASTOSOWAĆ PŁOZY PODWÓJNE. KOŃCE ZABEZPIECZYĆ PIANKĄ POLIURETANOWĄ LUB MANSZETĄ.

Eko–Konsulting–Projekt
"CONSEKO–BBM–DESIGN" S.A.
ul. Wiedeńska 114
30–147 KRAKÓW

NAZWA I ADRES OBIEKTU: BUDOWA KANALIZACJI SANITARNEJ W MIEJSCOWOŚCI ŁĘKI DUKIELSKIE WRAZ Z PRZYSIÓŁKAMI MYSZKOWKSKIE, PAŁACÓWKA, ŁAZY

PRZEDMIOT RYSUNKU: ZABEZPIECZENIE SKRZYŻOWAŃ Z WODOCIĄGAMI

PROJEKTOWAŁ: mgr inż. Edyta Drogi — NR i SPECJALNOŚĆ UPRAWNIEŃ: PDK/0001/POOS/11 — Upr. bud. do proj. bez ograniczeń w spec. instalacyjnej w zakresie sieci, instalacji i urządzeń cieplnych, wentylacyjnych, gazowych, wodociągowych i kanalizacyjnych — PODPIS:

SPRAWDZIŁ: mgr inż. Katarzyna Obyrtacz — NR i SPECJALNOŚĆ UPRAWNIEŃ: PDK/0172/POOS/11 — Upr. bud. do proj. bez ograniczeń w spec. instalacyjnej w zakresie sieci, instalacji i urządzeń cieplnych, wentylacyjnych, gazowych, wodociągowych i kanalizacyjnych — PODPIS:

OPRACOWAŁ: mgr inż. Emilia Biedroń, mgr inż. Przemysław Michalczyk — PODPIS:

DATA: 02.2013 — SKALA: – — STADIUM: PB/PW — NR RYS.: 188

PRZEKRÓJ A–A

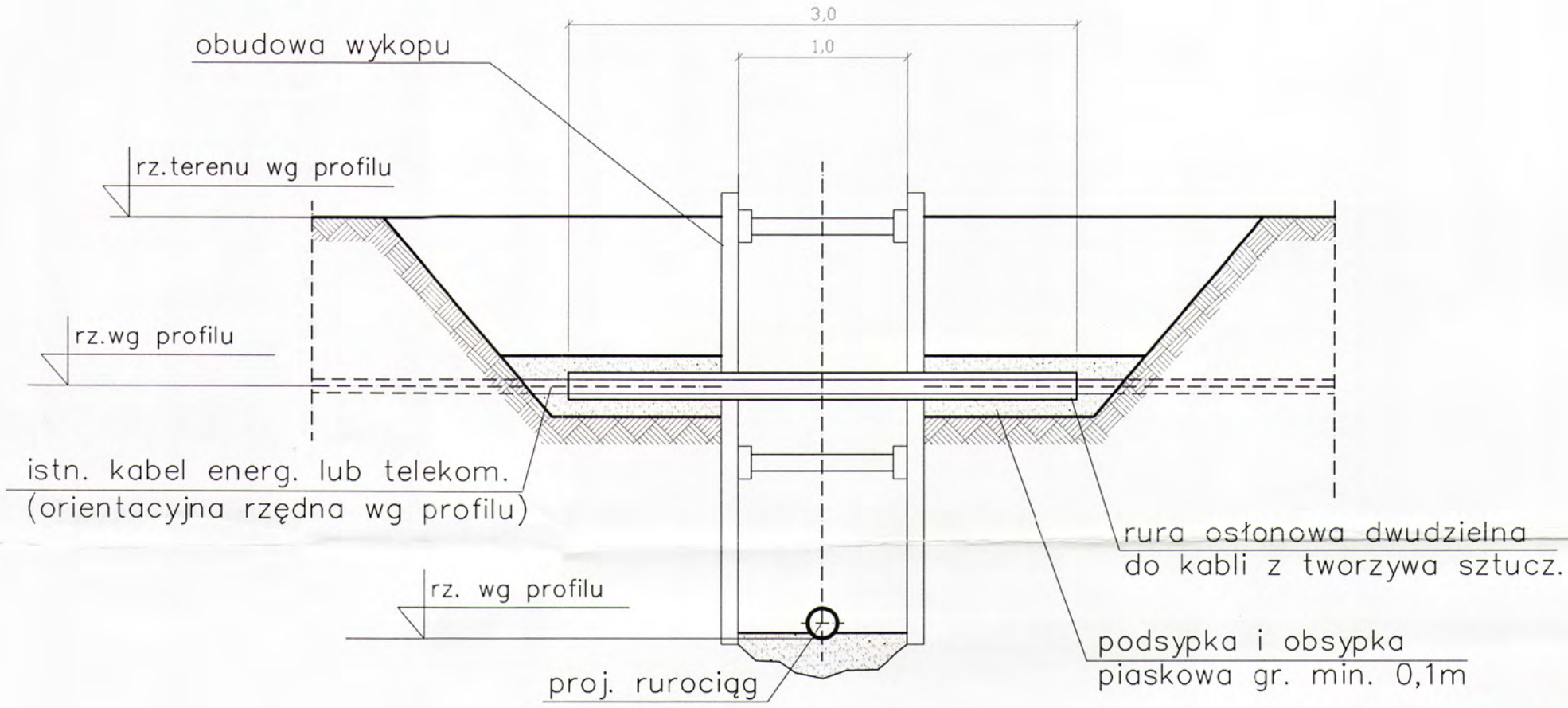

STAROSTWO POWIATOWE
w Krośnie
38-400 KROSNO
ul. Bieszczadzka 1

RZUT Z GÓRY

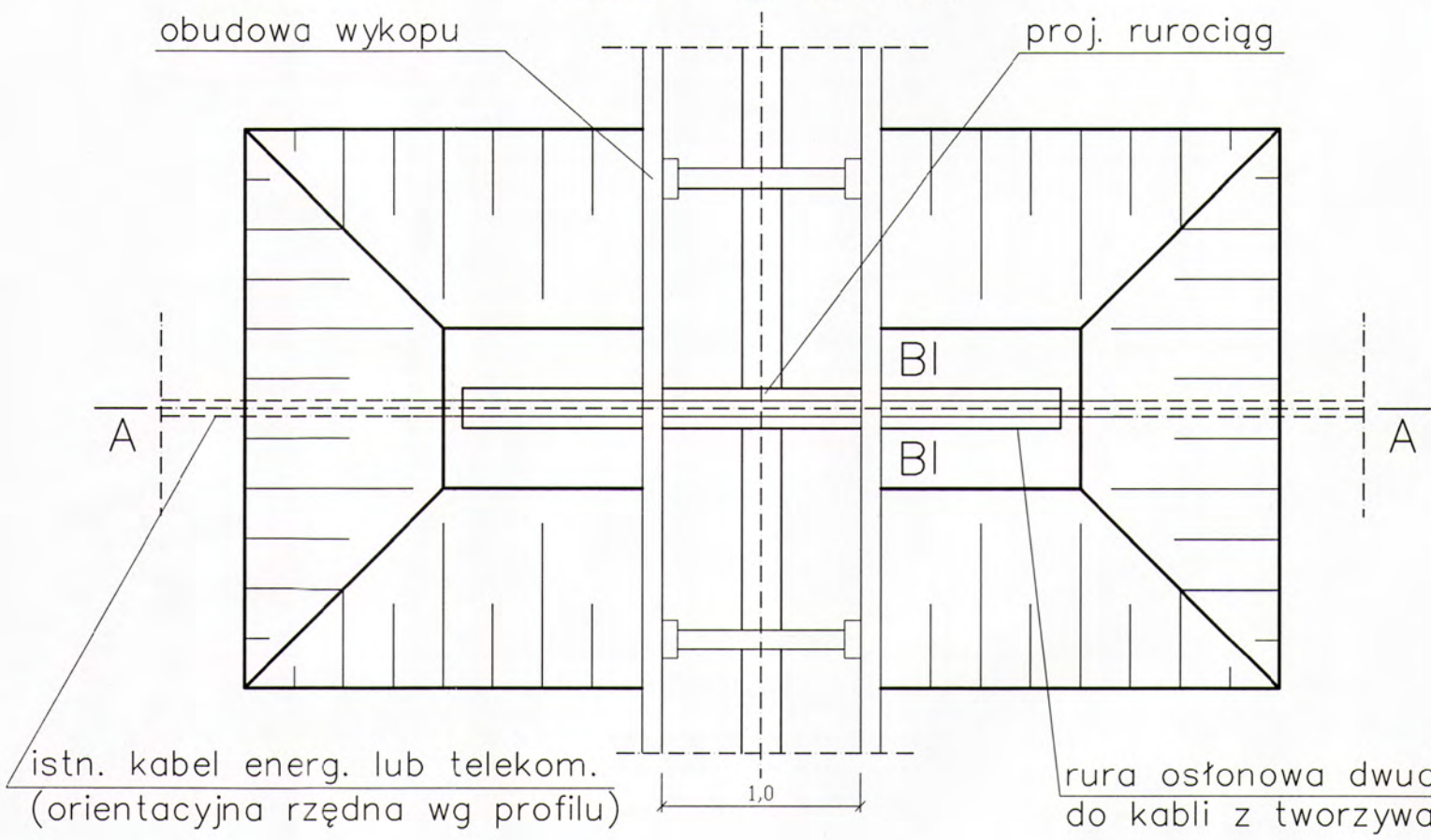

PRZEKRÓJ B–B

skala 1:10

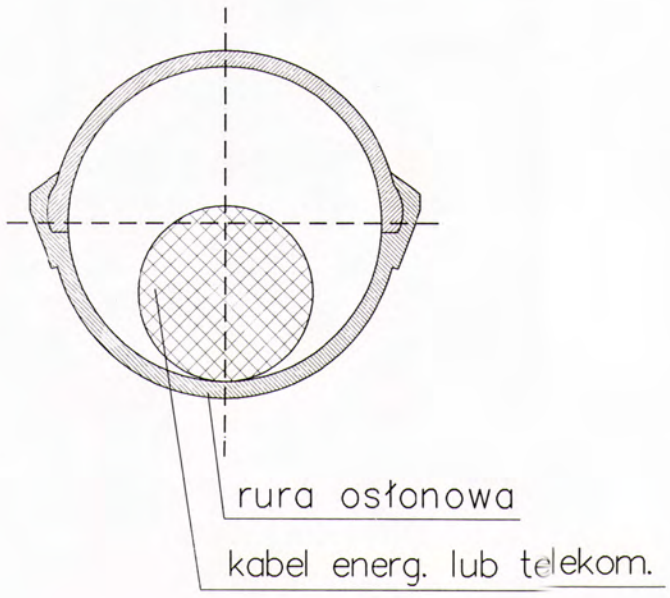

UWAGA:
Na osłonę kabli należy zastosować dzielone rury PS "AROT" o dł. min 3m lub inne tworzywowe o podobnych parametrach. Dobór średnicy rury (np. 59, 110, 120, 160mm) w zależności od średnicy kabla. Końce rury zabezpieczyć pianką poliuretanową.

Eko–Konsulting–Projekt "CONSEKO–BBM–DESIGN"S.A. ul. Wiedeńska 114 30–147 KRAKÓW	
NAZWA I ADRES OBIEKTU:	BUDOWA KANALIZACJI SANITARNEJ W MIEJSCOWOŚCI ŁĘKI DUKIELSKIE WRAZ Z PRZYSIÓŁKAMI MYSZKOWSKIE, PAŁACÓWKA, ŁAZY
PRZEDMIOT RYSUNKU:	ZABEZPIECZENIE SKRZYŻOWAŃ Z KABLAMI ENERGETYCZNYMI I TELETECHNICZNYMI
PROJEKTOWAŁ: mgr inż. Edyta Drogi	NR i SPECJALNOŚĆ UPRAWNIEŃ: PDK/0001/POOS/11 Upr. bud. do proj. bez ograniczeń w spec. instalacyjnej w zakresie sieci, instalacji i urządzeń cieplnych, wentylacyjnych, gazowych, wodociągowych i kanalizacyjnych — PODPIS:
SPRAWDZIŁ: mgr inż. Katarzyna Obyrtacz	NR i SPECJALNOŚĆ UPRAWNIEŃ: PDK/0172/POOS/11 Upr. bud. do proj. bez ograniczeń w spec. instalacyjnej w zakresie sieci, instalacji i urządzeń cieplnych, wentylacyjnych, gazowych, wodociągowych i kanalizacyjnych — PODPIS:
OPRACOWAŁ: mgr inż. Emilia Biedroń, mgr inż. Przemysław Michalczyk	PODPIS:
DATA: 02.2013	SKALA: –
STADIUM: PB/PW	NR RYS.: 189

SKRZYŻOWANIE ISTNIEJĄCEGO GAZOCIĄGU NISKIEGO LUB ŚREDNIEGO CIŚNIENIA (do 0,4 MPa) Z PROJEKTOWANĄ KANALIZACJĄ SANITARNĄ

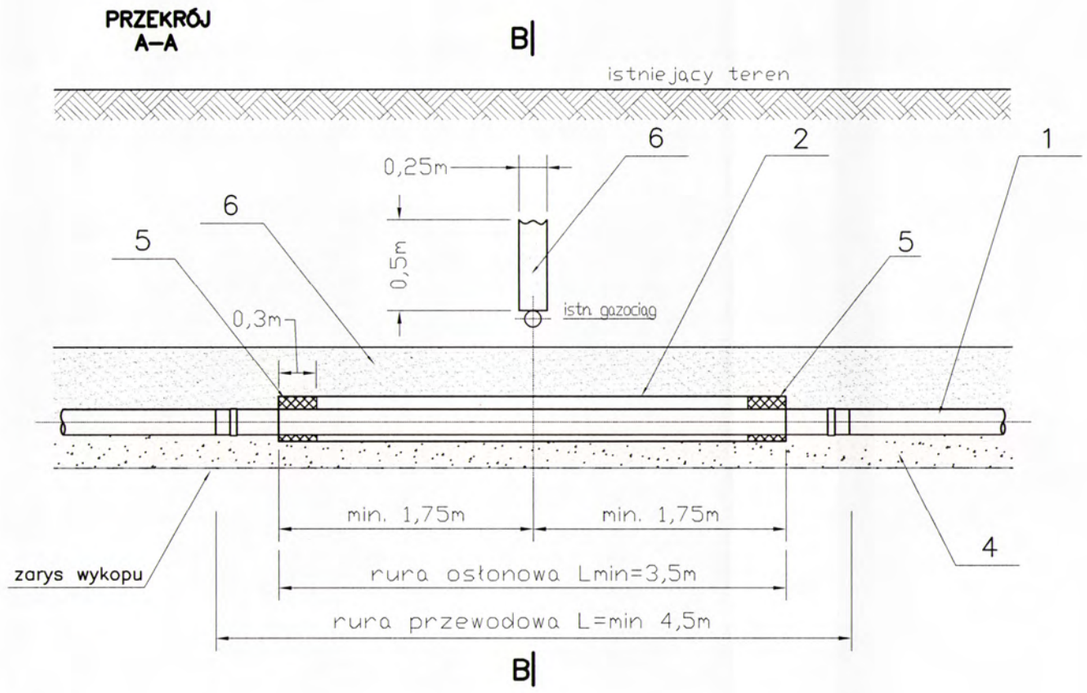

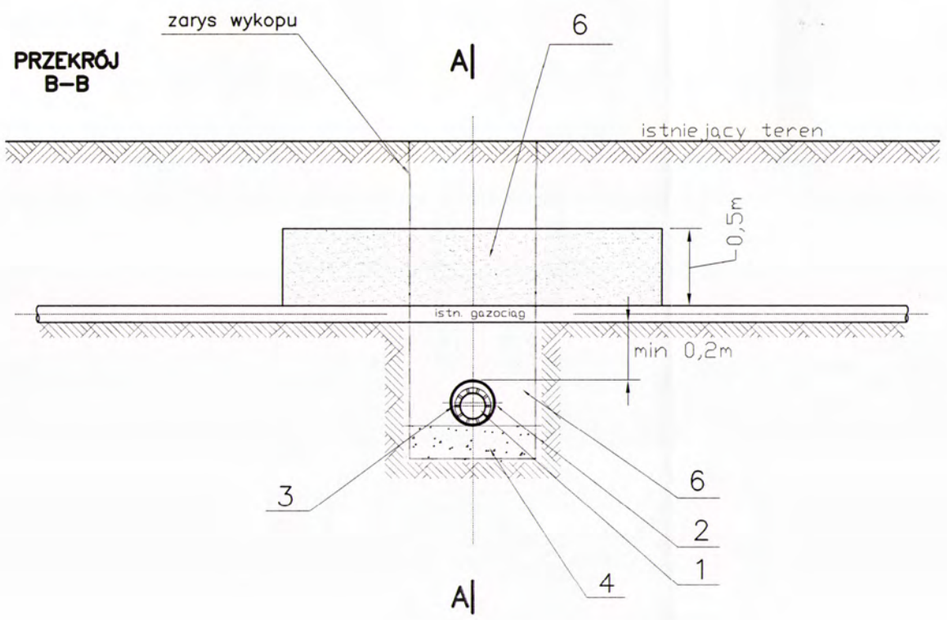

STAROSTWO POWIATOWE
w Krośnie
38-400 KROSNO
ul. Bieszczadzka 1

OZNACZENIA:

1	RURA PRZEWODOWA (ŚREDNICA/MATERIAŁ)	ø40mm PE100 SDR17	ø50mm PE100 SDR17	ø90mm PE100 SDR17	ø160mm PVC	ø200mm PVC
2	RURA OSŁONOWA (ŚREDNICA/MATERIAŁ)	ø125mm PE100 SDR17	ø125mm PE100 SDR17	ø200mm PE100 SDR17	ø280mm PE100 SDR17	ø355mm PE100 SDR17
3	PŁOZY DYSTANSOWE (WYSOKOŚĆ PŁÓZ)	~15mm	~15mm	~25mm	~28mm	~42mm
4	PODSYPKA Z PIASKU ZAGĘSZCZONEGO					
5	USZCZELNIENIE PIANKĄ POLIURETANOWĄ					
6	OBSYPKA PIASKOWA					

UWAGA:

1. Skrzyżowanie proj. kanalizacji z istn. gazociągami wykonać pod kątem nie mniejszym niż 60° układając kanalizacje pod gazociagiem.
2. Odległość pionowa między zewnętrznymi ściankami rury ochronnej a gazociągiem nie może być mniejsza niż 0,2m.
3. Na odcinku w rurze ochronnej nie może występować łączenie rur kanalizacyjnych.

Eko-Konsulting-Projekt
"CONSEKO-BBM-DESIGN"S.A.
ul. Wiedeńska 114
30-147 KRAKÓW

NAZWA I ADRES OBIEKTU: BUDOWA KANALIZACJI SANITARNEJ W MIEJSCOWOŚCI ŁĘKI DUKIELSKIE WRAZ Z PRZYSIÓŁKAMI MYSZKOWKSKIE, PAŁACÓWKA, ŁAZY

PRZEDMIOT RYSUNKU: ZABEZPIECZENIE SKRZYŻOWAŃ Z GAZOCIĄGAMI

PROJEKTOWAŁ: mgr inz. Edyta Drogi — NR i SPECJALNOŚĆ UPRAWNIEŃ: PDK/0001/POOS/11 — Upr. bud. do proj. bez ograniczeń w spec. instalacyjnej w zakresie sieci, instalacji i urządzeń cieplnych, wentylacyjnych, gazowych, wodociągowych i kanalizacyjnych — PODPIS:

SPRAWDZIŁ: mgr inz. Katarzyna Obyrtacz — NR i SPECJALNOŚĆ UPRAWNIEŃ: PDK/0172/POOS/11 — Upr. bud. do proj. bez ograniczeń w spec. instalacyjnej w zakresie sieci, instalacji i urządzeń cieplnych, wentylacyjnych, gazowych, wodociągowych i kanalizacyjnych — PODPIS:

OPRACOWAŁ: mgr inz. Emilia Biedroń, mgr inz. Przemysław Michalczyk — PODPIS:

DATA: 02.2013 — SKALA: – — STADIUM: PB/PW — NR RYS.: 190